女子団体

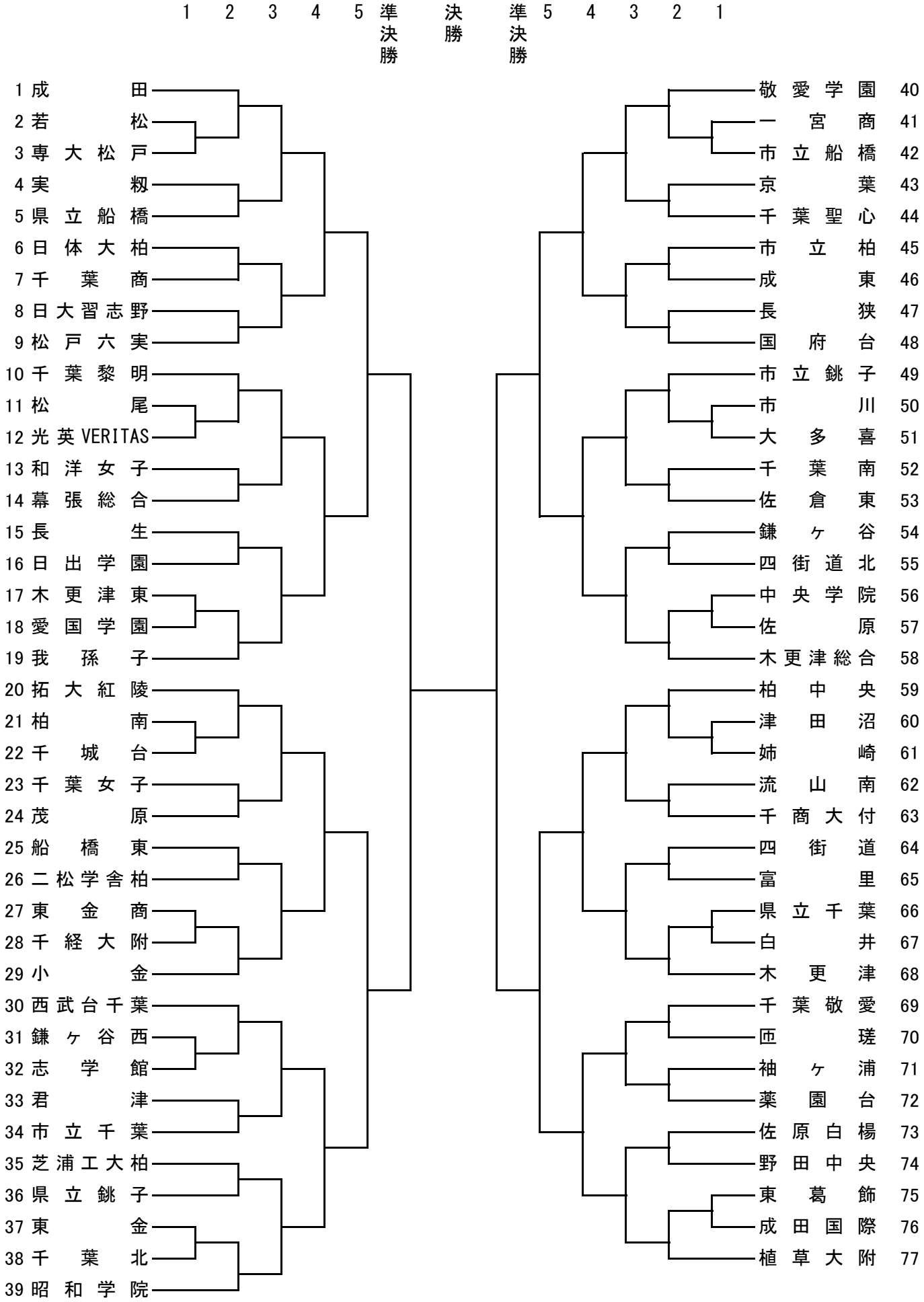
1 2 3 4 5 準決勝 決勝 準決勝 5 4 3 2 1
1 成田
2 若松
3 専大松戸
4 実籾
5 県立船橋
6 日体大柏
7 千葉商
8 日大習志野
9 松戸六実
10 千葉黎明
11 松尾
12 光英VERITAS
13 和洋女子
14 幕張総合
15 長生
16 日出学園
17 木更津東
18 愛国学園
19 我孫子
20 拓大紅陵
21 柏南
22 千城台
23 千葉女子
24 茂原
25 船橋東
26 二松学舎柏
27 東金商
28 千経大附
29 小金
30 西武台千葉
31 鎌ヶ谷西
32 志学館
33 君津
34 市立千葉
35 芝浦工大柏
36 県立銚子
37 東金
38 千葉北
39 昭和学院
40 敬愛学園
41 一宮商
42 市立船橋
43 京葉
44 千葉聖心
45 市立柏
46 成東
47 長狭
48 国府台
49 市立銚子
50 市川
51 大多喜
52 千葉南
53 佐倉東
54 鎌ヶ谷
55 四街道北
56 中央学院
57 佐原
58 木更津総合
59 柏中央
60 津田沼
61 姉崎
62 流山南
63 千商大付
64 四街道
65 富里
66 県立千葉
67 白井
68 木更津
69 千葉敬愛
70 匝瑳
71 袖ヶ浦
72 薬園台
73 佐原白楊
74 野田中央
75 東葛飾
76 成田国際
77 植草大附