男子団体

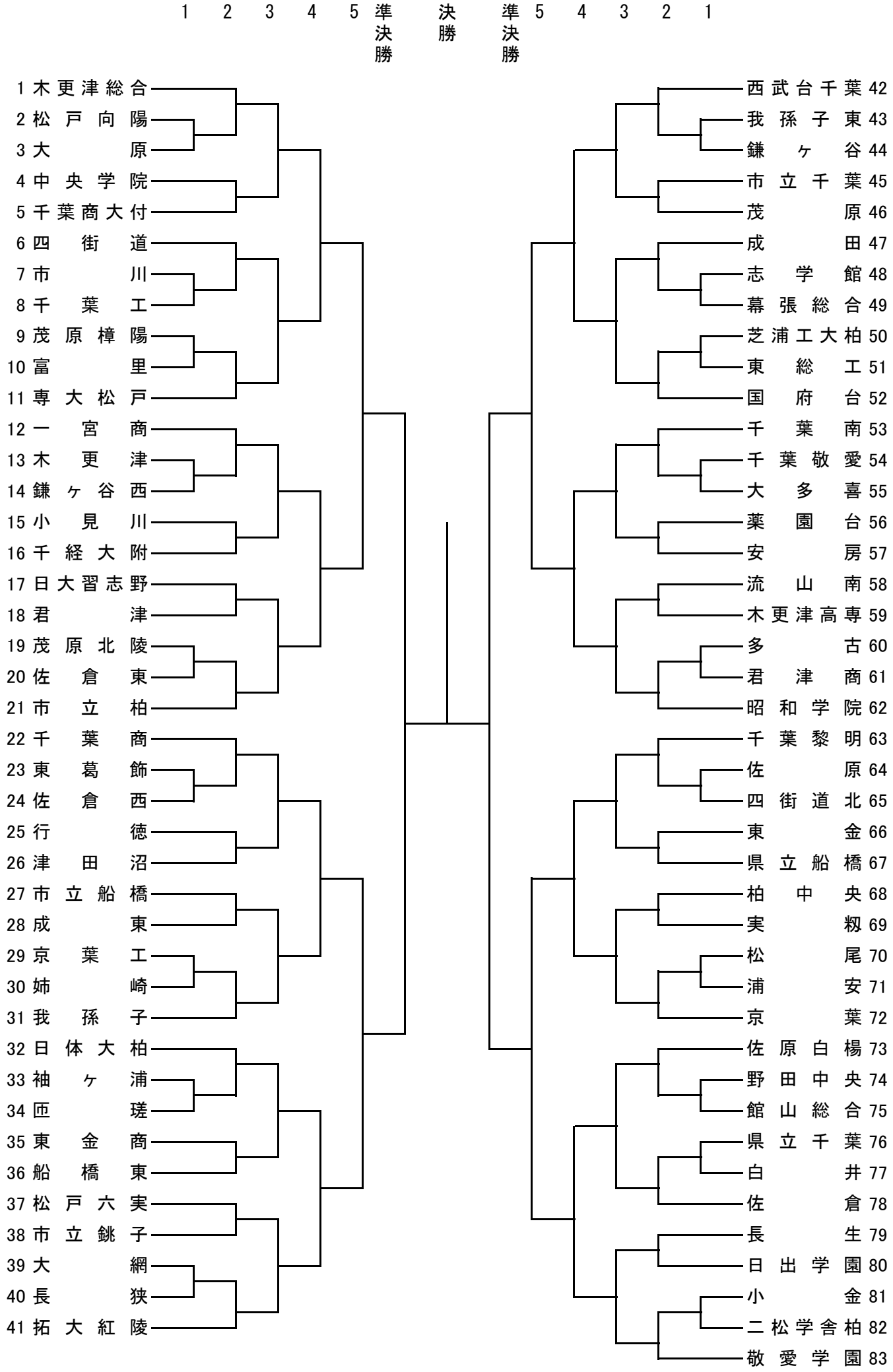
1 2 3 4 5 準決勝 決勝 準決勝 5 4 3 2 1
1 木更津総合
2 松戸向陽
3 大原
4 中央学院
5 千葉商大付
6 四街道
7 市川
8 千葉工
9 茂原樟陽
10 富里
11 専大松戸
12 一宮商
13 木更津
14 鎌ヶ谷西
15 小見川
16 千経大附
17 日大習志野
18 君津
19 茂原北陵
20 佐倉東
21 市立柏
22 千葉商
23 東葛飾
24 佐倉西
25 行徳
26 津田沼
27 市立船橋
28 成東
29 京葉工
30 姉崎
31 我孫子
32 日体大柏
33 袖ヶ浦
34 匝瑳
35 東金商
36 船橋東
37 松戸六実
38 市立銚子
39 大網
40 長狭
41 拓大紅陵
42 西武台千葉
43 我孫子東
44 鎌ヶ谷
45 市立千葉
46 茂原
47 成田
48 志学館
49 幕張総合
50 芝浦工大柏
51 東総工
52 国府台
53 千葉南
54 千葉敬愛
55 大多喜
56 薬園台
57 安房
58 流山南
59 木更津高専
60 多古
61 君津商
62 昭和学院
63 千葉黎明
64 佐原
65 四街道北
66 東金
67 県立船橋
68 柏中央
69 実籾
70 松尾
71 浦安
72 京葉
73 佐原白楊
74 野田中央
75 館山総合
76 県立千葉
77 白井
78 佐倉
79 長生
80 日出学園
81 小金
82 二松学舎柏
83 敬愛学園