男子団体

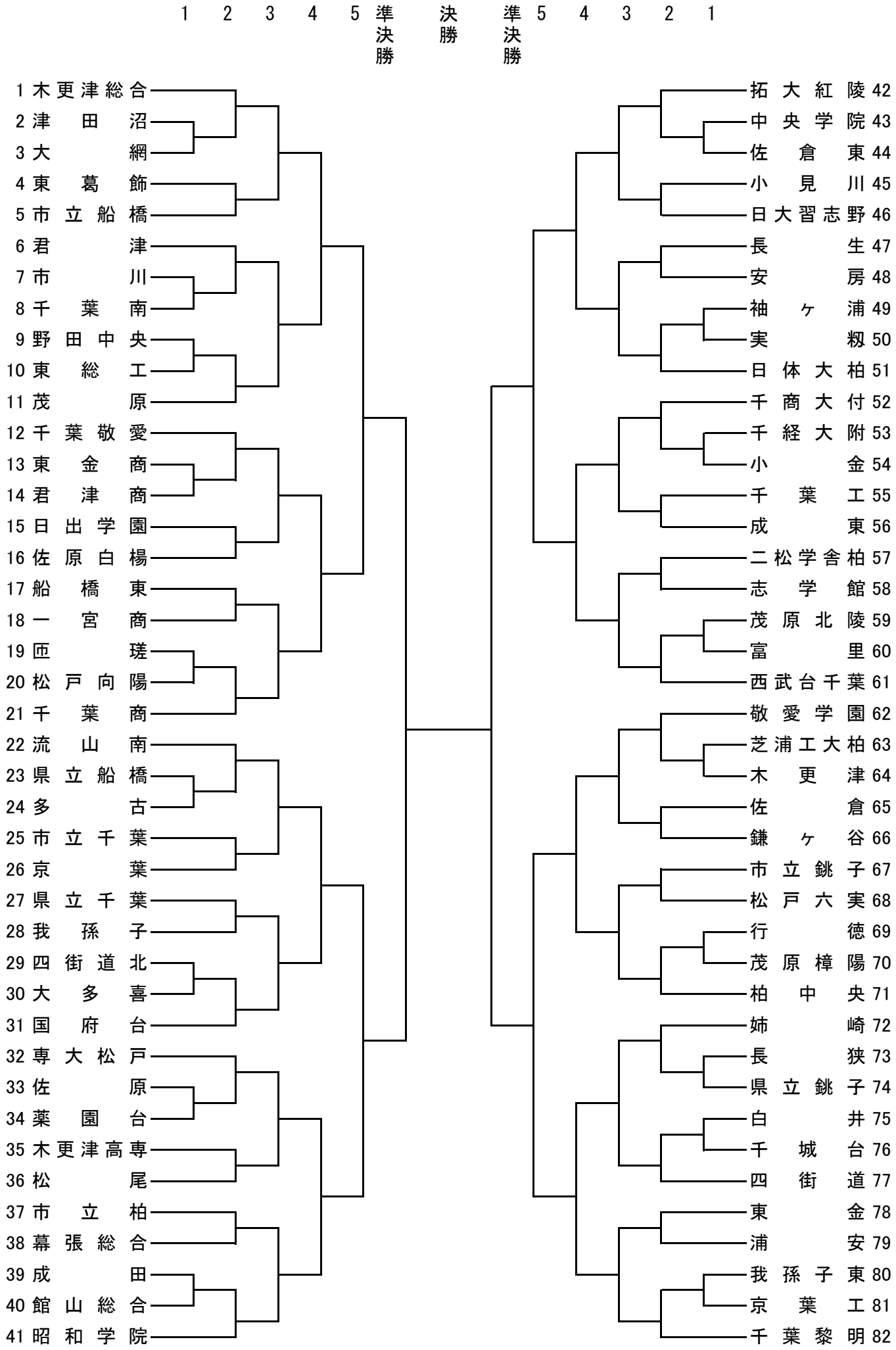
1 2 3 4 5 準決勝 決勝 準決勝 5 4 3 2 1
1 木更津総合
2 津田沼
3 大網
4 東葛飾
5 市立船橋
6 君津
7 市川
8 千葉南
9 野田中央
10 東総工
11 茂原
12 千葉敬愛
13 東金商
14 君津商
15 日出学園
16 佐原白楊
17 船橋東
18 一宮商
19 匝瑳
20 松戸向陽
21 千葉商
22 流山南
23 県立船橋
24 多古
25 市立千葉
26 京葉
27 県立千葉
28 我孫子
29 四街道北
30 大多喜
31 国府台
32 専大松戸
33 佐原
34 薬園台
35 木更津高専
36 松尾
37 市立柏
38 幕張総合
39 成田
40 館山総合
41 昭和学院
42 拓大紅陵
43 中央学院
44 佐倉東
45 小見川
46 日大習志野
47 長生
48 安房
49 袖ヶ浦
50 実籾
51 日体大柏
52 千商大付
53 千経大附
54 小金
55 千葉工
56 成東
57 二松学舎柏
58 志学館
59 茂原北陵
60 富里
61 西武台千葉
62 敬愛学園
63 芝浦工大柏
64 木更津
65 佐倉
66 鎌ヶ谷
67 市立銚子
68 松戸六実
69 行徳
70 茂原樟陽
71 柏中央
72 姉崎
73 長狭
74 県立銚子
75 白井
76 千城台
77 四街道
78 東金
79 浦安
80 我孫子東
81 京葉工
82 千葉黎明