女子団体

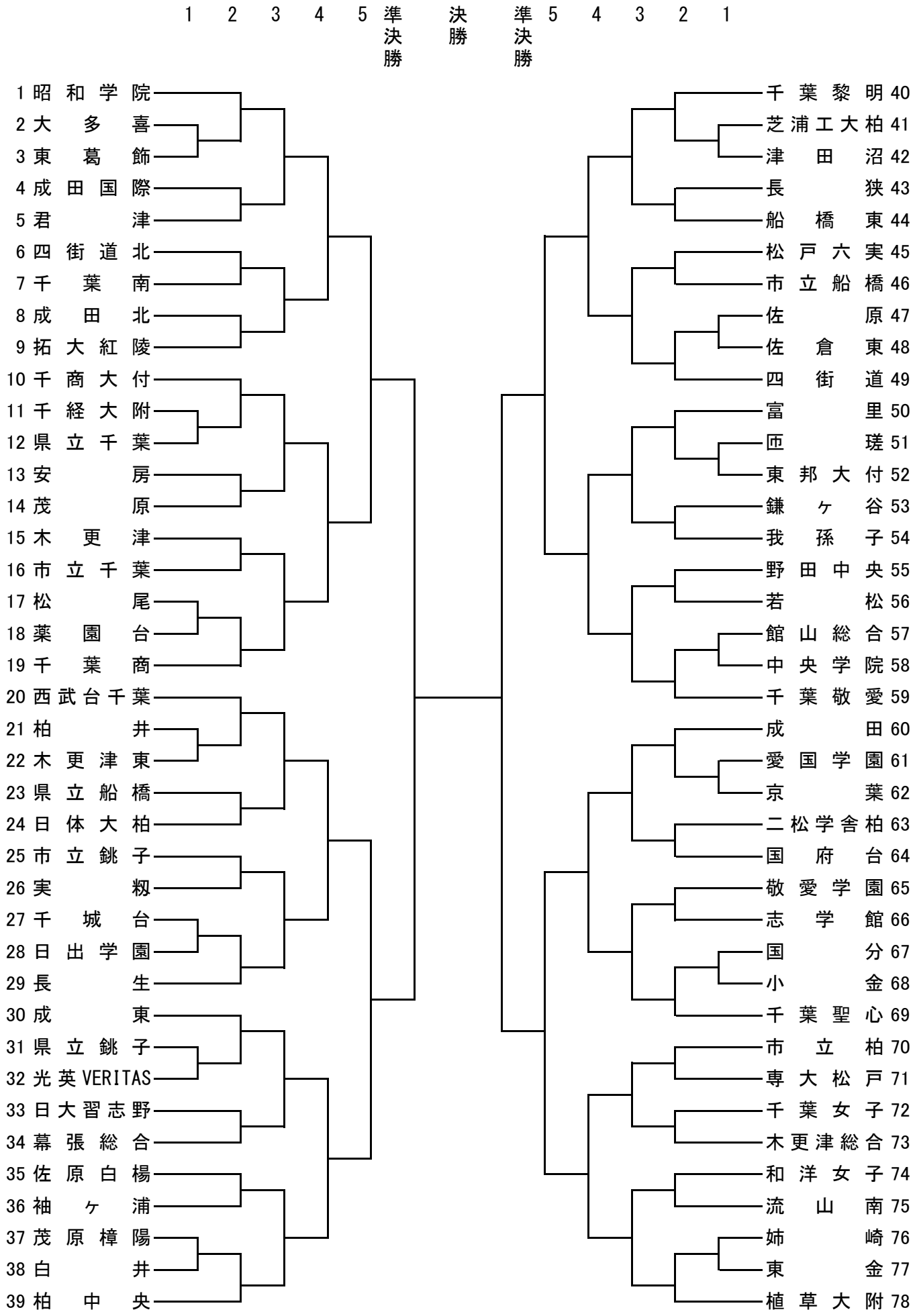
1 2 3 4 5 準決勝 決勝 準決勝 5 4 3 2 1
1 昭和学院
2 大多喜
3 東葛飾
4 成田国際
5 君津
6 四街道北
7 千葉南
8 成田北
9 拓大紅陵
10 千商大付
11 千経大附
12 県立千葉
13 安房
14 茂原
15 木更津
16 市立千葉
17 松尾
18 薬園台
19 千葉商
20 西武台千葉
21 柏井
22 木更津東
23 県立船橋
24 日体大柏
25 市立銚子
26 実籾
27 千城台
28 日出学園
29 長生
30 成東
31 県立銚子
32 光英VERITAS
33 日大習志野
34 幕張総合
35 佐原白楊
36 袖ヶ浦
37 茂原樟陽
38 白井
39 柏中央
40 千葉黎明
41 芝浦工大柏
42 津田沼
43 長狭
44 船橋東
45 松戸六実
46 市立船橋
47 佐原
48 佐倉東
49 四街道
50 富里
51 匝瑳
52 東邦大付
53 鎌ヶ谷
54 我孫子
55 野田中央
56 若松
57 館山総合
58 中央学院
59 千葉敬愛
60 成田
61 愛国学園
62 京葉
63 二松学舎柏
64 国府台
65 敬愛学園
66 志学館
67 国分
68 小金
69 千葉聖心
70 市立柏
71 専大松戸
72 千葉女子
73 木更津総合
74 和洋女子
75 流山南
76 姉崎
77 東金
78 植草大附