## 女子団体

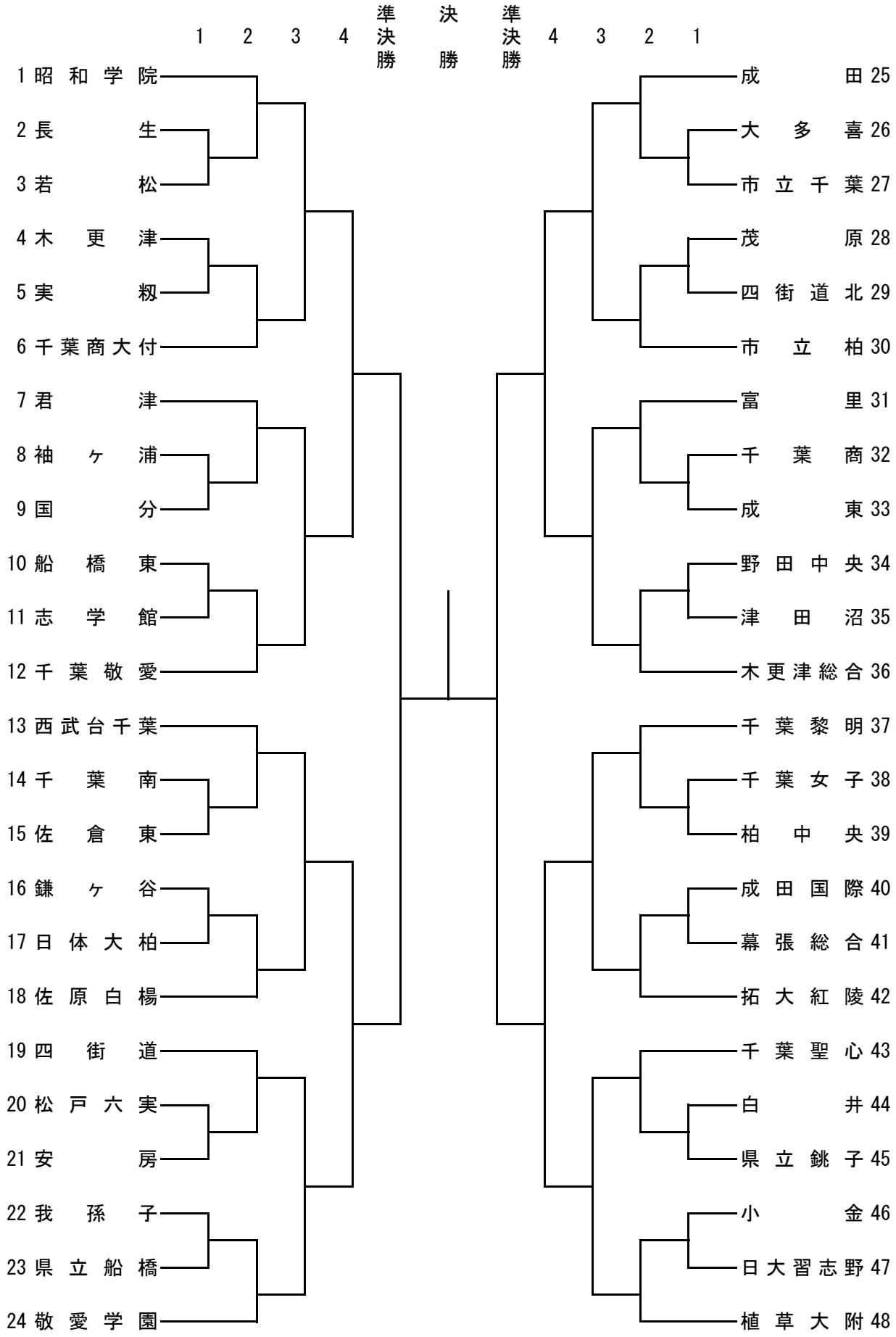
1 2 3 4
準決勝
決勝
準決勝
4 3 2 1
1 昭和学院
2 長生
3 若松
4 木更津
5 実籾
6 千葉商大付
7 君津
8 袖ヶ浦
9 国分
10 船橋東
11 志学館
12 千葉敬愛
13 西武台千葉
14 千葉南
15 佐倉東
16 鎌ヶ谷
17 日体大柏
18 佐原白楊
19 四街道
20 松戸六実
21 安房
22 我孫子
23 県立船橋
24 敬愛学園
成田 25
大多喜 26
市立千葉 27
茂原 28
四街道北 29
市立柏 30
富里 31
千葉商 32
成東 33
野田中央 34
津田沼 35
木更津総合 36
千葉黎明 37
千葉女子 38
柏中央 39
成田国際 40
幕張総合 41
拓大紅陵 42
千葉聖心 43
白井 44
県立銚子 45
小金 46
日大習志野 47
植草大附 48