男子団体

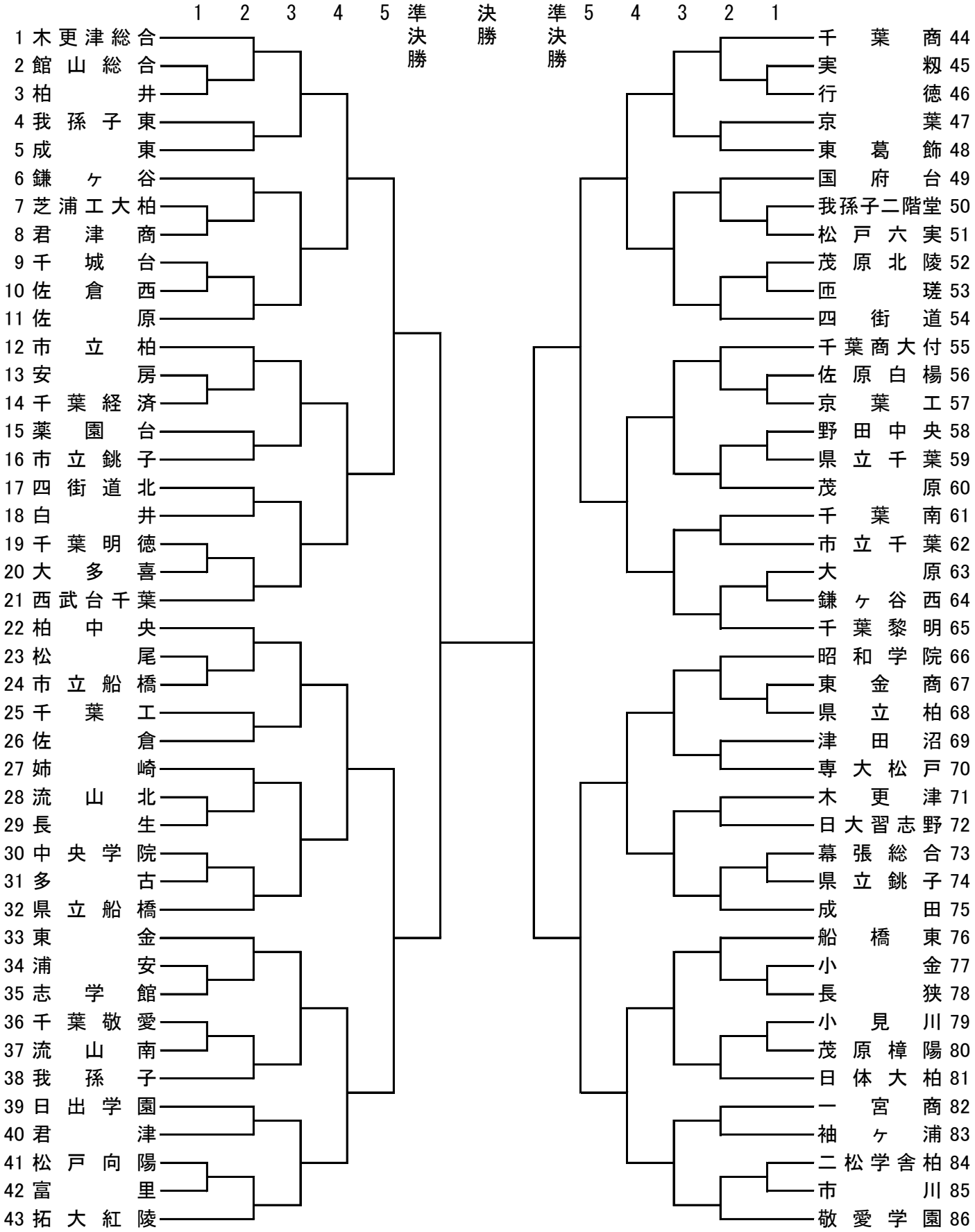
1 2 3 4 5 準決勝 決勝 準決勝 5 4 3 2 1
1 木更津総合
2 館山総合
3 柏井
4 我孫子東
5 成東
6 鎌ヶ谷
7 芝浦工大柏
8 君津商
9 千城台
10 佐倉西
11 佐原
12 市立柏
13 安房
14 千葉経済
15 薬園台
16 市立銚子
17 四街道北
18 白井
19 千葉明徳
20 大多喜
21 西武台千葉
22 柏中央
23 松尾
24 市立船橋
25 千葉工
26 佐倉
27 姉崎
28 流山北
29 長生
30 中央学院
31 多古
32 県立船橋
33 東金
34 浦安
35 志学館
36 千葉敬愛
37 流山南
38 我孫子
39 日出学園
40 君津
41 松戸向陽
42 富里
43 拓大紅陵
44 千葉商
45 実籾
46 行徳
47 京葉
48 東葛飾
49 国府台
50 我孫子二階堂
51 松戸六実
52 茂原北陵
53 匝瑳
54 四街道
55 千葉商大付
56 佐原白楊
57 京葉工
58 野田中央
59 県立千葉
60 茂原
61 千葉南
62 市立千葉
63 大原
64 鎌ヶ谷西
65 千葉黎明
66 昭和学院
67 東金商
68 県立柏
69 津田沼
70 専大松戸
71 木更津
72 日大習志野
73 幕張総合
74 県立銚子
75 成田
76 船橋東
77 小金
78 長狭
79 小見川
80 茂原樟陽
81 日体大柏
82 一宮商
83 袖ヶ浦
84 二松学舎柏
85 市川
86 敬愛学園