女子団体

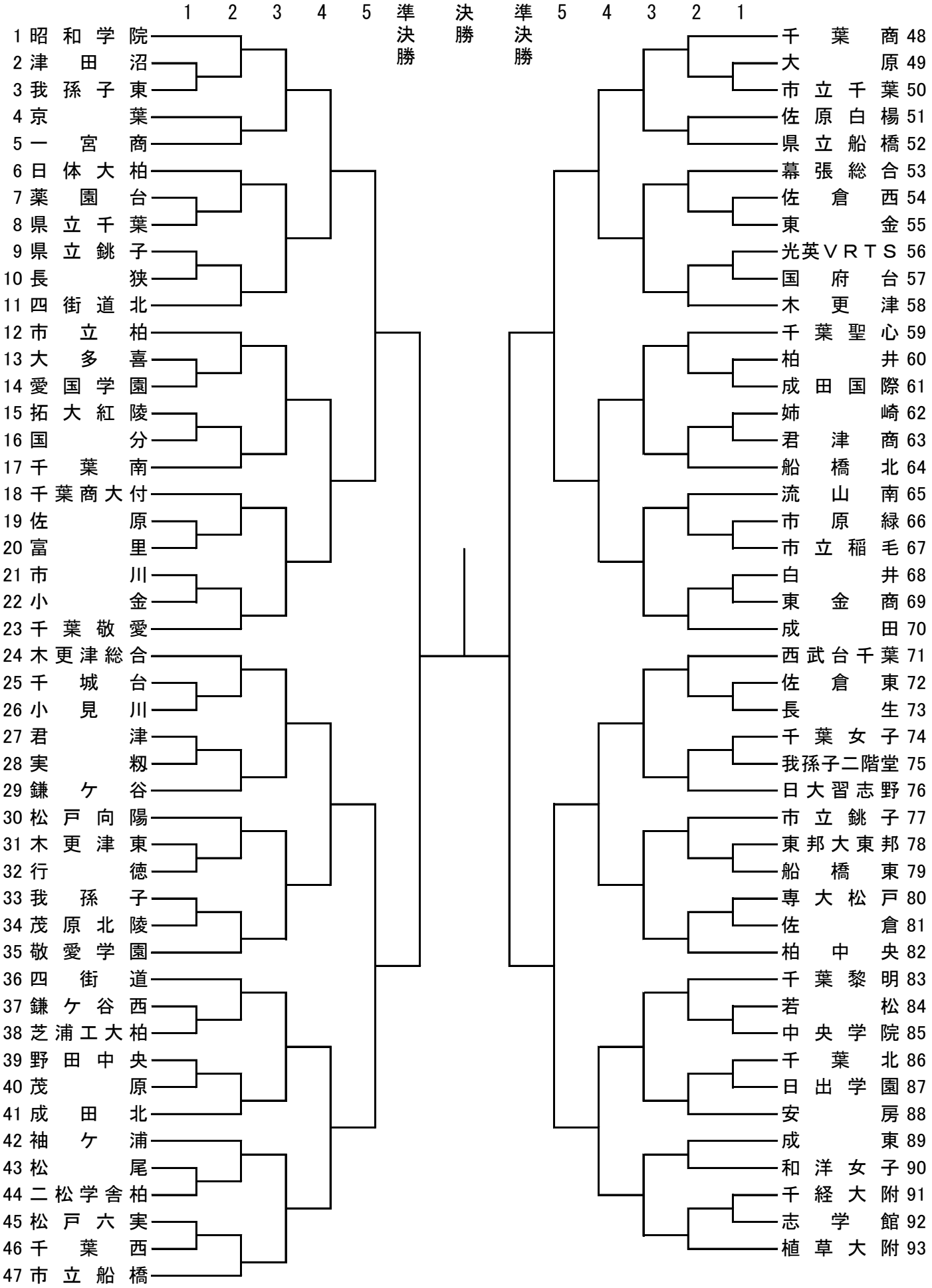
1 2 3 4 5 準決勝 決勝 準決勝 5 4 3 2 1
1 昭和学院
2 津田沼
3 我孫子東
4 京葉
5 一宮商
6 日体大柏
7 薬園台
8 県立千葉
9 県立銚子
10 長狭
11 四街道北
12 市立柏
13 大多喜
14 愛国学園
15 拓大紅陵
16 国分
17 千葉南
18 千葉商大付
19 佐原
20 富里
21 市川
22 小金
23 千葉敬愛
24 木更津総合
25 千城台
26 小見川
27 君津
28 実籾
29 鎌ケ谷
30 松戸向陽
31 木更津東
32 行徳
33 我孫子
34 茂原北陵
35 敬愛学園
36 四街道
37 鎌ケ谷西
38 芝浦工大柏
39 野田中央
40 茂原
41 成田北
42 袖ケ浦
43 松尾
44 二松学舎柏
45 松戸六実
46 千葉西
47 市立船橋
48 千葉商
49 大原
50 市立千葉
51 佐原白楊
52 県立船橋
53 幕張総合
54 佐倉西
55 東金
56 光英ＶＲＴＳ
57 国府台
58 木更津
59 千葉聖心
60 柏井
61 成田国際
62 姉崎
63 君津商
64 船橋北
65 流山南
66 市原緑
67 市立稲毛
68 白井
69 東金商
70 成田
71 西武台千葉
72 佐倉東
73 長生
74 千葉女子
75 我孫子二階堂
76 日大習志野
77 市立銚子
78 東邦大東邦
79 船橋東
80 専大松戸
81 佐倉
82 柏中央
83 千葉黎明
84 若松
85 中央学院
86 千葉北
87 日出学園
88 安房
89 成東
90 和洋女子
91 千経大附
92 志学館
93 植草大附