男子個人

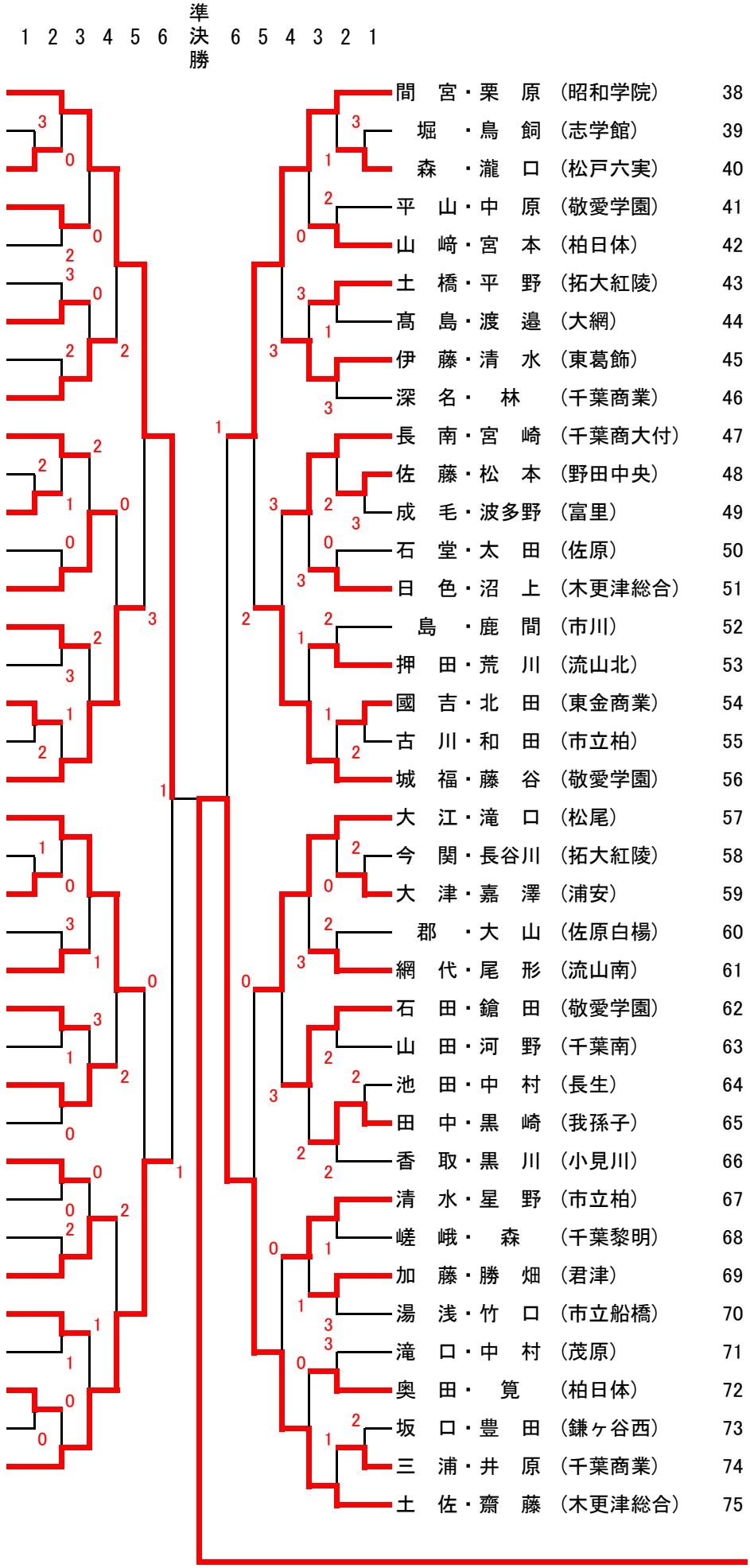
1 2 3 4 5 6 準決勝 6 5 4 3 2 1
1 齋　藤・藤　木 （昭和学院）
2 伊　藤・岩　井 （木更津総合）
3 小坂部・　堀 （千葉敬愛）
4 愛　・佐　藤 （茂原）
5 鈴　木・梅　林 （匝瑳）
6 池　田・鈴　木 （市立柏）
7 鈴　木・中　村 （君津）
8 豊　田・小　林 （松尾）
9 清　水・原　田 （松戸六実）
10 江　口・吉　川 （木更津総合）
11 泉　川・板　橋 （千葉商大付）
12 久　保・生　泉 （柏日体）
13 岡　本・田　中 （専大松戸）
14 宮　城・津　田 （千葉黎明）
15 緑　川・堀　口 （千葉南）
16 五十嵐・福　田 （鎌ヶ谷）
17 土　田・矢　崎 （中央学院）
18 岩　熊・香　取 （佐原白楊）
19 宇　野・伊　藤 （敬愛学園）
20 井　手・柳　瀬 （長生）
21 小　平・坂　口 （君津）
22 猿　田・安　部 （船橋東）
23 岩　田・澤　山 （西武台千葉）
24 清　水・青　木 （佐倉南）
25 我　妻・伊　藤 （柏日体）
26 小　高・彦　坂 （一宮商業）
27 尾　形・斉　藤 （木更津総合）
28 竹　下・菅　原 （市立船橋）
29 渡　邉・山　田 （長狭）
30 塩　野・吉　澤 （千葉商業）
31 柳　原・田　中 （拓大紅陵）
32 佐　瀬・加　藤 （松尾）
33 山　村・福　田 （敬愛学園）
34 根　本・萱　野 （君津商業）
35 齊　藤・星　名 （市立柏）
36 森　本・田　積 （松戸六実）
37 平　田・高　杉 （木更津総合）
間　宮・栗　原 （昭和学院） 38
堀　・鳥　飼 （志学館） 39
森　・瀧　口 （松戸六実） 40
平　山・中　原 （敬愛学園） 41
山　﨑・宮　本 （柏日体） 42
土　橋・平　野 （拓大紅陵） 43
髙　島・渡　邉 （大網） 44
伊　藤・清　水 （東葛飾） 45
深　名・　林 （千葉商業） 46
長　南・宮　崎 （千葉商大付） 47
佐　藤・松　本 （野田中央） 48
成　毛・波多野 （富里） 49
石　堂・太　田 （佐原） 50
日　色・沼　上 （木更津総合） 51
島　・鹿　間 （市川） 52
押　田・荒　川 （流山北） 53
國　吉・北　田 （東金商業） 54
古　川・和　田 （市立柏） 55
城　福・藤　谷 （敬愛学園） 56
大　江・滝　口 （松尾） 57
今　関・長谷川 （拓大紅陵） 58
大　津・嘉　澤 （浦安） 59
郡　・大　山 （佐原白楊） 60
網　代・尾　形 （流山南） 61
石　田・鎗　田 （敬愛学園） 62
山　田・河　野 （千葉南） 63
池　田・中　村 （長生） 64
田　中・黒　崎 （我孫子） 65
香　取・黒　川 （小見川） 66
清　水・星　野 （市立柏） 67
嵯　峨・　森 （千葉黎明） 68
加　藤・勝　畑 （君津） 69
湯　浅・竹　口 （市立船橋） 70
滝　口・中　村 （茂原） 71
奥　田・　筧 （柏日体） 72
坂　口・豊　田 （鎌ヶ谷西） 73
三　浦・井　原 （千葉商業） 74
土　佐・齋　藤 （木更津総合） 75

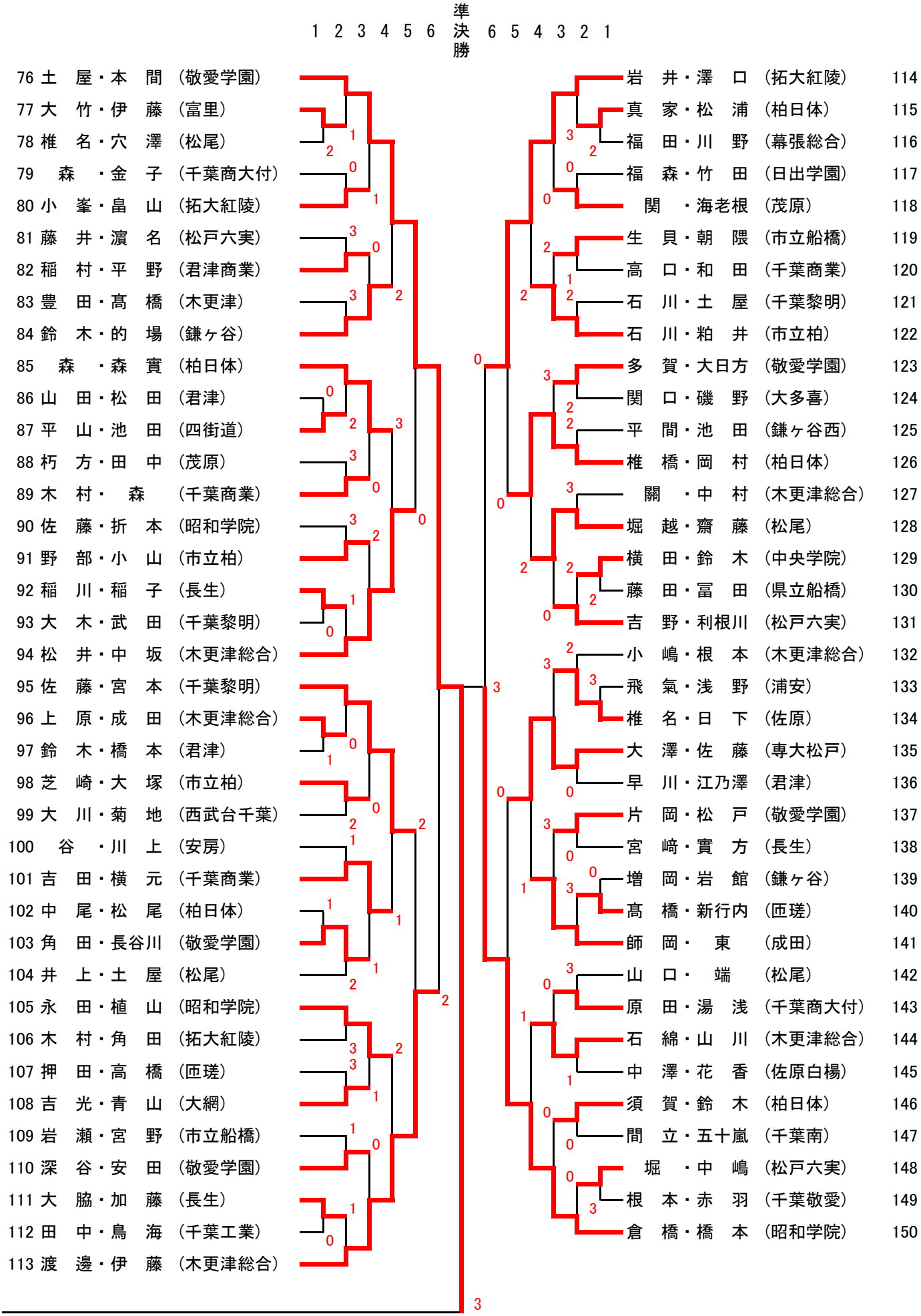
1 2 3 4 5 6 準決勝 6 5 4 3 2 1
76 土　屋・本　間（敬愛学園）
77 大　竹・伊　藤（富里）
78 椎　名・穴　澤（松尾）
79　森　・金　子（千葉商大付）
80 小　峯・畠　山（拓大紅陵）
81 藤　井・濵　名（松戸六実）
82 稲　村・平　野（君津商業）
83 豊　田・髙　橋（木更津）
84 鈴　木・的　場（鎌ヶ谷）
85　森　・森　實（柏日体）
86 山　田・松　田（君津）
87 平　山・池　田（四街道）
88 朽　方・田　中（茂原）
89 木　村・　森　（千葉商業）
90 佐　藤・折　本（昭和学院）
91 野　部・小　山（市立柏）
92 稲　川・稲　子（長生）
93 大　木・武　田（千葉黎明）
94 松　井・中　坂（木更津総合）
95 佐　藤・宮　本（千葉黎明）
96 上　原・成　田（木更津総合）
97 鈴　木・橋　本（君津）
98 芝　崎・大　塚（市立柏）
99 大　川・菊　地（西武台千葉）
100　谷　・川　上（安房）
101 吉　田・横　元（千葉商業）
102 中　尾・松　尾（柏日体）
103 角　田・長谷川（敬愛学園）
104 井　上・土　屋（松尾）
105 永　田・植　山（昭和学院）
106 木　村・角　田（拓大紅陵）
107 押　田・高　橋（匝瑳）
108 吉　光・青　山（大網）
109 岩　瀬・宮　野（市立船橋）
110 深　谷・安　田（敬愛学園）
111 大　脇・加　藤（長生）
112 田　中・鳥　海（千葉工業）
113 渡　邊・伊　藤（木更津総合）
114 岩　井・澤　口（拓大紅陵）
115 真　家・松　浦（柏日体）
116 福　田・川　野（幕張総合）
117 福　森・竹　田（日出学園）
118 関　・海老根（茂原）
119 生　貝・朝　隈（市立船橋）
120 高　口・和　田（千葉商業）
121 石　川・土　屋（千葉黎明）
122 石　川・粕　井（市立柏）
123 多　賀・大日方（敬愛学園）
124 関　口・磯　野（大多喜）
125 平　間・池　田（鎌ヶ谷西）
126 椎　橋・岡　村（柏日体）
127 關　・中　村（木更津総合）
128 堀　越・齋　藤（松尾）
129 横　田・鈴　木（中央学院）
130 藤　田・冨　田（県立船橋）
131 吉　野・利根川（松戸六実）
132 小　嶋・根　本（木更津総合）
133 飛　氣・浅　野（浦安）
134 椎　名・日　下（佐原）
135 大　澤・佐　藤（専大松戸）
136 早　川・江乃澤（君津）
137 片　岡・松　戸（敬愛学園）
138 宮　﨑・實　方（長生）
139 増　岡・岩　館（鎌ヶ谷）
140 髙　橋・新行内（匝瑳）
141 師　岡・　東　（成田）
142 山　口・　端　（松尾）
143 原　田・湯　浅（千葉商大付）
144 石　綿・山　川（木更津総合）
145 中　澤・花　香（佐原白楊）
146 須　賀・鈴　木（柏日体）
147 間　立・五十嵐（千葉南）
148 堀　・中　嶋（松戸六実）
149 根　本・赤　羽（千葉敬愛）
150 倉　橋・橋　本（昭和学院）