女子個人

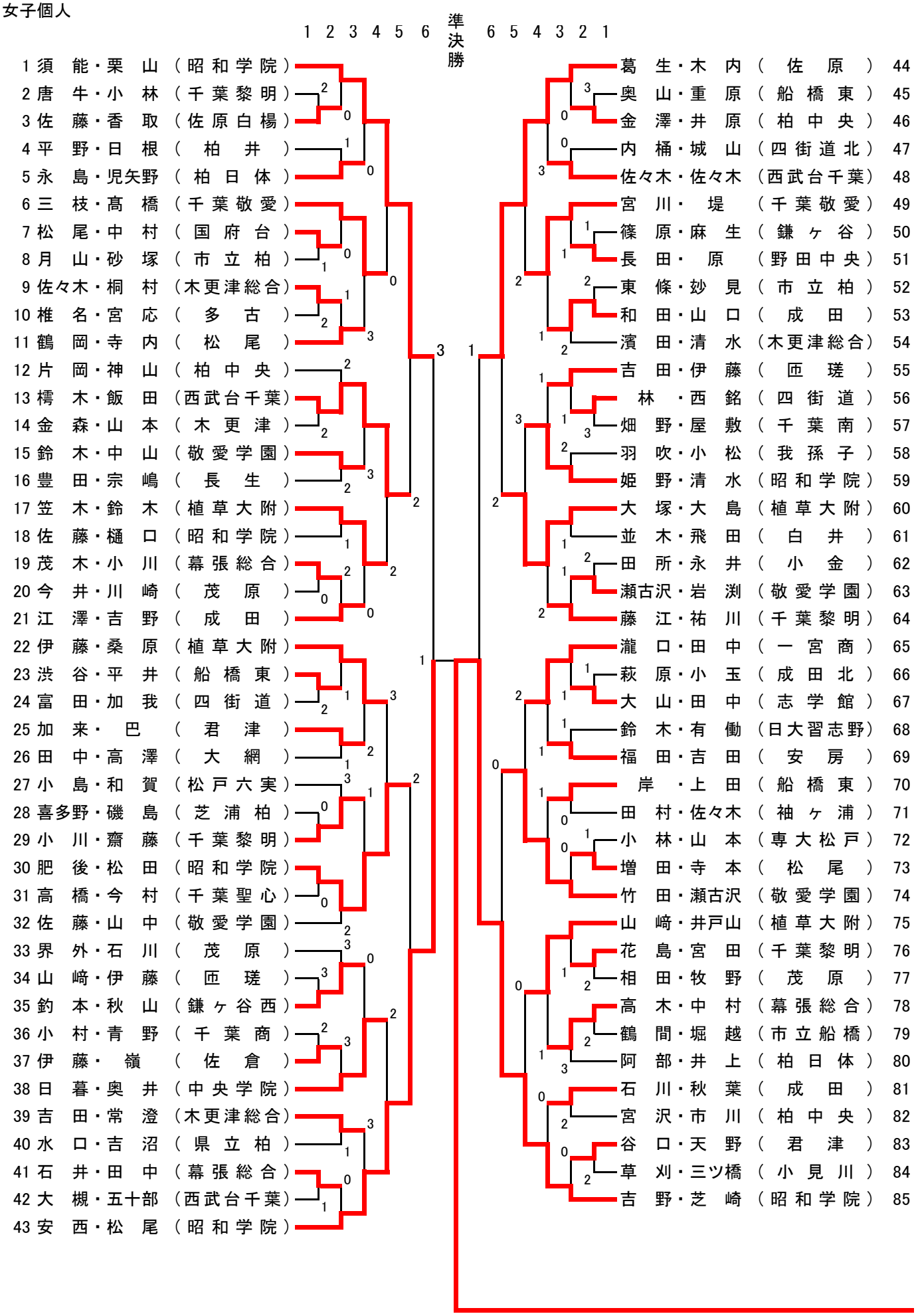
1 2 3 4 5 6 準決勝 6 5 4 3 2 1
1 須 能・栗 山 （昭和学院）
2 唐 牛・小 林 （千葉黎明）
3 佐 藤・香 取 （佐原白楊）
4 平 野・日 根 （ 柏 井 ）
5 永 島・児矢野 （ 柏 日 体 ）
6 三 枝・髙 橋 （千葉敬愛）
7 松 尾・中 村 （ 国 府 台 ）
8 月 山・砂 塚 （ 市 立 柏 ）
9 佐々木・桐 村 （木更津総合）
10 椎 名・宮 応 （ 多 古 ）
11 鶴 岡・寺 内 （ 松 尾 ）
12 片 岡・神 山 （ 柏 中 央 ）
13 樗 木・飯 田 （西武台千葉）
14 金 森・山 本 （ 木 更 津 ）
15 鈴 木・中 山 （敬愛学園）
16 豊 田・宗 嶋 （ 長 生 ）
17 笠 木・鈴 木 （植草大附）
18 佐 藤・樋 口 （昭和学院）
19 茂 木・小 川 （幕張総合）
20 今 井・川 崎 （ 茂 原 ）
21 江 澤・吉 野 （ 成 田 ）
22 伊 藤・桑 原 （植草大附）
23 渋 谷・平 井 （ 船 橋 東 ）
24 富 田・加 我 （ 四 街 道 ）
25 加 来・ 巴 （ 君 津 ）
26 田 中・高 澤 （ 大 網 ）
27 小 島・和 賀 （松戸六実）
28 喜多野・磯 島 （ 芝 浦 柏 ）
29 小 川・齋 藤 （千葉黎明）
30 肥 後・松 田 （昭和学院）
31 高 橋・今 村 （千葉聖心）
32 佐 藤・山 中 （敬愛学園）
33 界 外・石 川 （ 茂 原 ）
34 山 崎・伊 藤 （ 匝 瑳 ）
35 釣 本・秋 山 （鎌ヶ谷西）
36 小 村・青 野 （ 千 葉 商 ）
37 伊 藤・ 嶺 （ 佐 倉 ）
38 日 暮・奥 井 （中央学院）
39 吉 田・常 澄 （木更津総合）
40 水 口・吉 沼 （ 県 立 柏 ）
41 石 井・田 中 （幕張総合）
42 大 槻・五十部 （西武台千葉）
43 安 西・松 尾 （昭和学院）
44 葛 生・木 内 （ 佐 原 ）
45 奥 山・重 原 （ 船 橋 東 ）
46 金 澤・井 原 （ 柏 中 央 ）
47 内 桶・城 山 （四街道北）
48 佐々木・佐々木 （西武台千葉）
49 宮 川・ 堤 （千葉敬愛）
50 篠 原・麻 生 （ 鎌 ヶ 谷 ）
51 長 田・ 原 （野田中央）
52 東 條・妙 見 （ 市 立 柏 ）
53 和 田・山 口 （ 成 田 ）
54 濱 田・清 水 （木更津総合）
55 吉 田・伊 藤 （ 匝 瑳 ）
56 林 ・西 銘 （ 四 街 道 ）
57 畑 野・屋 敷 （ 千 葉 南 ）
58 羽 吹・小 松 （ 我 孫 子 ）
59 姫 野・清 水 （昭和学院）
60 大 塚・大 島 （植草大附）
61 並 木・飛 田 （ 白 井 ）
62 田 所・永 井 （ 小 金 ）
63 瀬古沢・岩 渕 （敬愛学園）
64 藤 江・祐 川 （千葉黎明）
65 瀧 口・田 中 （ 一 宮 商 ）
66 萩 原・小 玉 （ 成 田 北 ）
67 大 山・田 中 （ 志 学 館 ）
68 鈴 木・有 働 （日大習志野）
69 福 田・吉 田 （ 安 房 ）
70 岸 ・上 田 （ 船 橋 東 ）
71 田 村・佐々木 （ 袖 ヶ 浦 ）
72 小 林・山 本 （専大松戸）
73 増 田・寺 本 （ 松 尾 ）
74 竹 田・瀬古沢 （敬愛学園）
75 山 崎・井戸山 （植草大附）
76 花 島・宮 田 （千葉黎明）
77 相 田・牧 野 （ 茂 原 ）
78 高 木・中 村 （幕張総合）
79 鶴 間・堀 越 （市立船橋）
80 阿 部・井 上 （ 柏 日 体 ）
81 石 川・秋 葉 （ 成 田 ）
82 宮 沢・市 川 （ 柏 中 央 ）
83 谷 口・天 野 （ 君 津 ）
84 草 刈・三ツ橋 （ 小 見 川 ）
85 吉 野・芝 崎 （昭和学院）

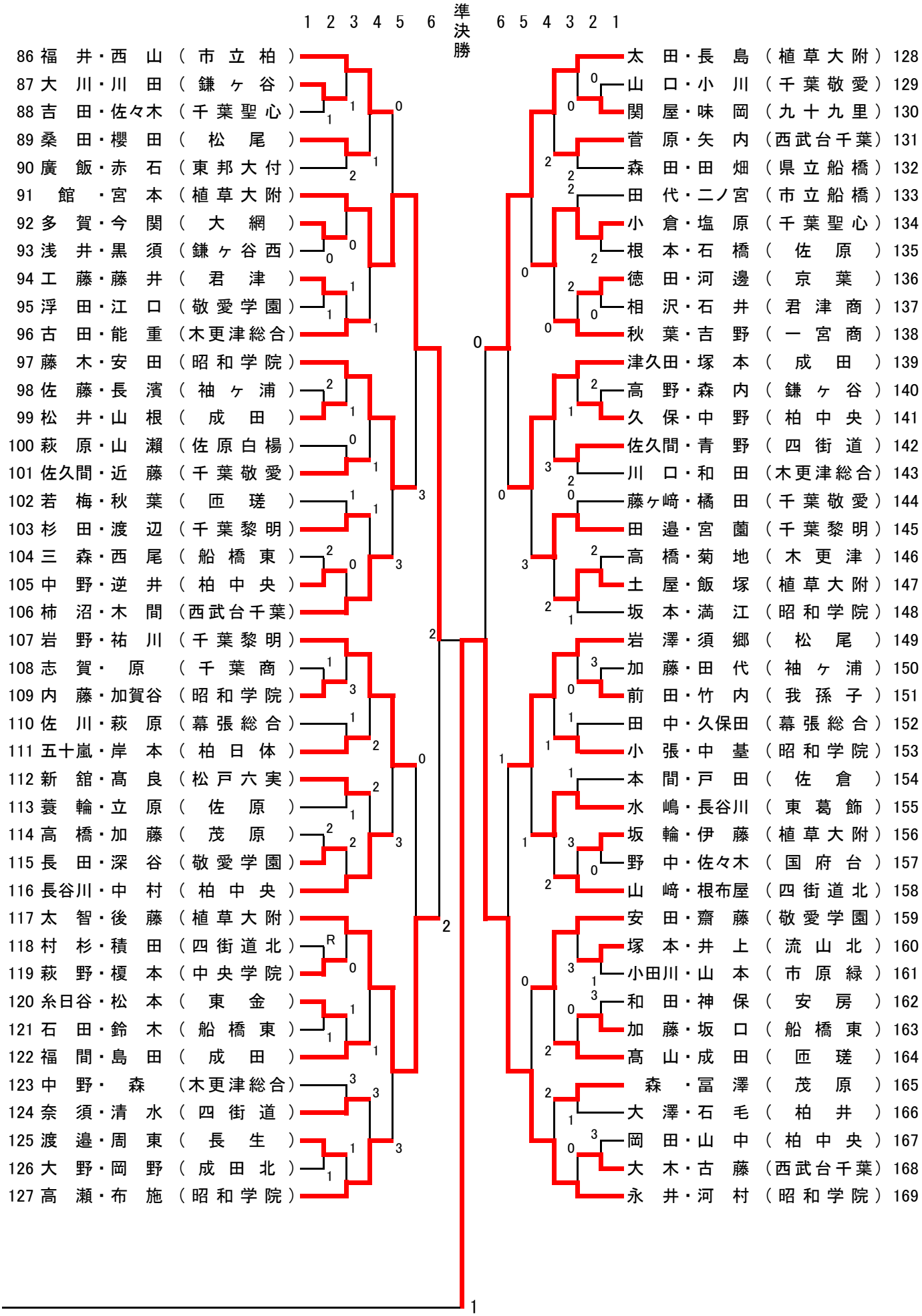
1 2 3 4 5 6 準決勝 6 5 4 3 2 1
86 福井・西山（市立柏）
87 大川・川田（鎌ヶ谷）
88 吉田・佐々木（千葉聖心）
89 桑田・櫻田（松尾）
90 廣飯・赤石（東邦大付）
91 館・宮本（植草大附）
92 多賀・今関（大網）
93 浅井・黒須（鎌ヶ谷西）
94 工藤・藤井（君津）
95 浮田・江口（敬愛学園）
96 古田・能重（木更津総合）
97 藤木・安田（昭和学院）
98 佐藤・長濱（袖ヶ浦）
99 松井・山根（成田）
100 萩原・山瀬（佐原白楊）
101 佐久間・近藤（千葉敬愛）
102 若梅・秋葉（匝瑳）
103 杉田・渡辺（千葉黎明）
104 三森・西尾（船橋東）
105 中野・逆井（柏中央）
106 柿沼・木間（西武台千葉）
107 岩野・祐川（千葉黎明）
108 志賀・原（千葉商）
109 内藤・加賀谷（昭和学院）
110 佐川・萩原（幕張総合）
111 五十嵐・岸本（柏日体）
112 新舘・髙良（松戸六実）
113 蓑輪・立原（佐原）
114 高橋・加藤（茂原）
115 長田・深谷（敬愛学園）
116 長谷川・中村（柏中央）
117 太智・後藤（植草大附）
118 村杉・積田（四街道北）
119 萩野・榎本（中央学院）
120 糸日谷・松本（東金）
121 石田・鈴木（船橋東）
122 福間・島田（成田）
123 中野・森（木更津総合）
124 奈須・清水（四街道）
125 渡邉・周東（長生）
126 大野・岡野（成田北）
127 高瀬・布施（昭和学院）
128 太田・長島（植草大附）
129 山口・小川（千葉敬愛）
130 関屋・味岡（九十九里）
131 菅原・矢内（西武台千葉）
132 森田・田畑（県立船橋）
133 田代・二ノ宮（市立船橋）
134 小倉・塩原（千葉聖心）
135 根本・石橋（佐原）
136 徳田・河邊（京葉）
137 相沢・石井（君津商）
138 秋葉・吉野（一宮商）
139 津久田・塚本（成田）
140 高野・森内（鎌ヶ谷）
141 久保・中野（柏中央）
142 佐久間・青野（四街道）
143 川口・和田（木更津総合）
144 藤ヶ崎・橘田（千葉敬愛）
145 田邉・宮薗（千葉黎明）
146 高橋・菊地（木更津）
147 土屋・飯塚（植草大附）
148 坂本・満江（昭和学院）
149 岩澤・須郷（松尾）
150 加藤・田代（袖ヶ浦）
151 前田・竹内（我孫子）
152 田中・久保田（幕張総合）
153 小張・中臺（昭和学院）
154 本間・戸田（佐倉）
155 水嶋・長谷川（東葛飾）
156 坂輪・伊藤（植草大附）
157 野中・佐々木（国府台）
158 山崎・根布屋（四街道北）
159 安田・齋藤（敬愛学園）
160 塚本・井上（流山北）
161 小田川・山本（市原緑）
162 和田・神保（安房）
163 加藤・坂口（船橋東）
164 髙山・成田（匝瑳）
165 森・冨澤（茂原）
166 大澤・石毛（柏井）
167 岡田・山中（柏中央）
168 大木・古藤（西武台千葉）
169 永井・河村（昭和学院）