女子団体

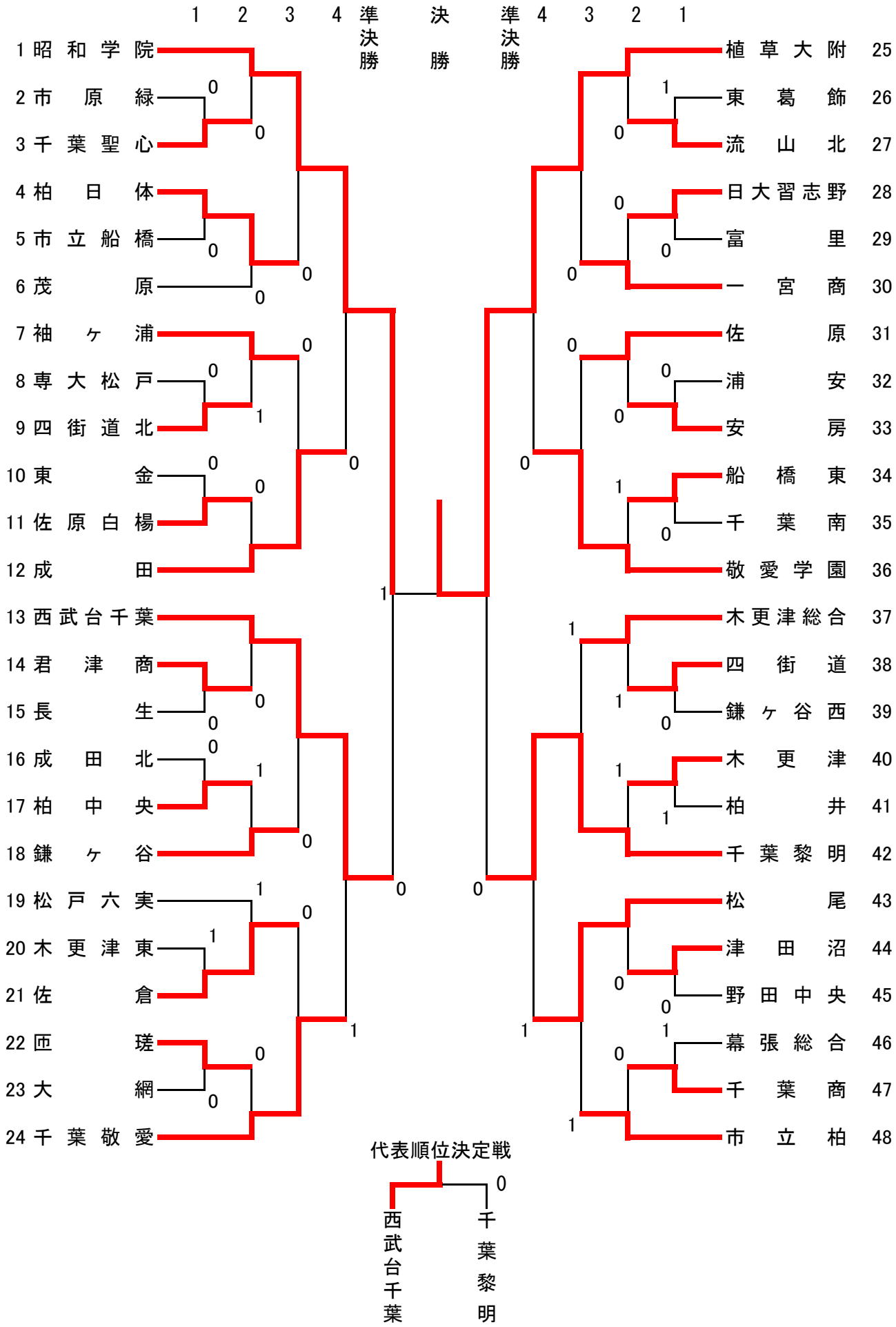
1 2 3 4 準決勝 決勝 準決勝 4 3 2 1
1 昭和学院
2 市原緑
3 千葉聖心
4 柏日体
5 市立船橋
6 茂原
7 袖ヶ浦
8 専大松戸
9 四街道北
10 東金
11 佐原白楊
12 成田
13 西武台千葉
14 君津商
15 長生
16 成田北
17 柏中央
18 鎌ヶ谷
19 松戸六実
20 木更津東
21 佐倉
22 匝瑳
23 大網
24 千葉敬愛
25 植草大附
26 東葛飾
27 流山北
28 日大習志野
29 富里
30 一宮商
31 佐原
32 浦安
33 安房
34 船橋東
35 千葉南
36 敬愛学園
37 木更津総合
38 四街道
39 鎌ヶ谷西
40 木更津
41 柏井
42 千葉黎明
43 松尾
44 津田沼
45 野田中央
46 幕張総合
47 千葉商
48 市立柏
代表順位決定戦
西武台千葉
千葉黎明