女子個人

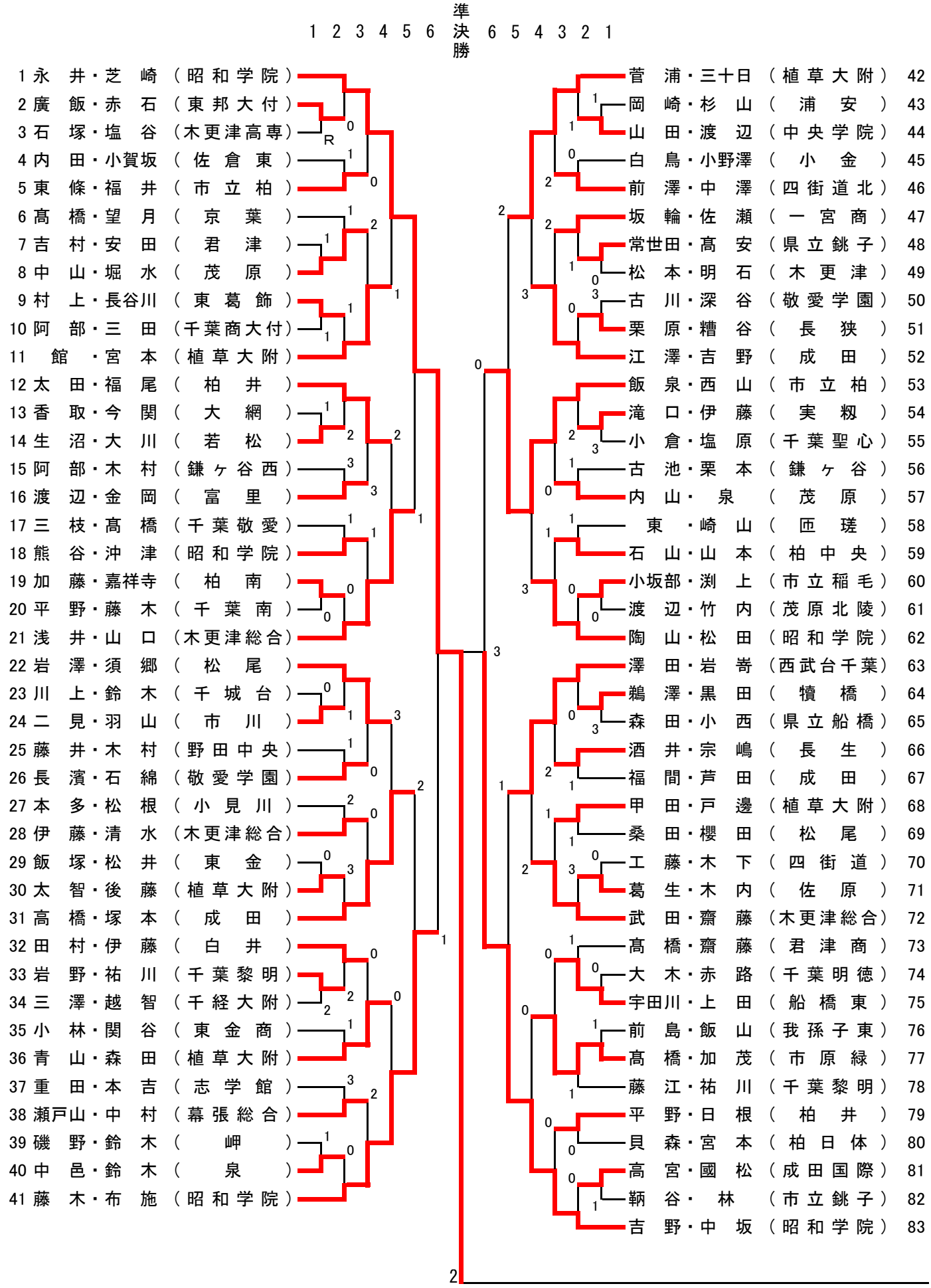
1 2 3 4 5 6 準決勝 6 5 4 3 2 1
1 永 井・芝 崎 （昭和学院）
2 廣 飯・赤 石 （東邦大付）
3 石 塚・塩 谷 （木更津高専）
4 内 田・小賀坂 （佐倉東）
5 東 條・福 井 （市立柏）
6 髙 橋・望 月 （京葉）
7 吉 村・安 田 （君津）
8 中 山・堀 水 （茂原）
9 村 上・長谷川 （東葛飾）
10 阿 部・三 田 （千葉商大付）
11 館 ・宮 本 （植草大附）
12 太 田・福 尾 （柏井）
13 香 取・今 関 （大網）
14 生 沼・大 川 （若松）
15 阿 部・木 村 （鎌ヶ谷西）
16 渡 辺・金 岡 （富里）
17 三 枝・髙 橋 （千葉敬愛）
18 熊 谷・沖 津 （昭和学院）
19 加 藤・嘉祥寺 （柏南）
20 平 野・藤 木 （千葉南）
21 浅 井・山 口 （木更津総合）
22 岩 澤・須 郷 （松尾）
23 川 上・鈴 木 （千城台）
24 二 見・羽 山 （市川）
25 藤 井・木 村 （野田中央）
26 長 濱・石 綿 （敬愛学園）
27 本 多・松 根 （小見川）
28 伊 藤・清 水 （木更津総合）
29 飯 塚・松 井 （東金）
30 太 智・後 藤 （植草大附）
31 高 橋・塚 本 （成田）
32 田 村・伊 藤 （白井）
33 岩 野・祐 川 （千葉黎明）
34 三 澤・越 智 （千経大附）
35 小 林・関 谷 （東金商）
36 青 山・森 田 （植草大附）
37 重 田・本 吉 （志学館）
38 瀬戸山・中 村 （幕張総合）
39 磯 野・鈴 木 （岬）
40 中 邑・鈴 木 （泉）
41 藤 木・布 施 （昭和学院）
R
42 菅 浦・三十日 （植草大附）
43 岡 崎・杉 山 （浦安）
44 山 田・渡 辺 （中央学院）
45 白 鳥・小野澤 （小金）
46 前 澤・中 澤 （四街道北）
47 坂 輪・佐 瀬 （一宮商）
48 常世田・髙 安 （県立銚子）
49 松 本・明 石 （木更津）
50 古 川・深 谷 （敬愛学園）
51 栗 原・糟 谷 （長狭）
52 江 澤・吉 野 （成田）
53 飯 泉・西 山 （市立柏）
54 滝 口・伊 藤 （実籾）
55 小 倉・塩 原 （千葉聖心）
56 古 池・栗 本 （鎌ヶ谷）
57 内 山・ 泉 （茂原）
58 東 ・崎 山 （匝瑳）
59 石 山・山 本 （柏中央）
60 小坂部・渕 上 （市立稲毛）
61 渡 辺・竹 内 （茂原北陵）
62 陶 山・松 田 （昭和学院）
63 澤 田・岩 嵜 （西武台千葉）
64 鵜 澤・黒 田 （犢橋）
65 森 田・小 西 （県立船橋）
66 酒 井・宗 嶋 （長生）
67 福 間・芦 田 （成田）
68 甲 田・戸 邊 （植草大附）
69 桑 田・櫻 田 （松尾）
70 工 藤・木 下 （四街道）
71 葛 生・木 内 （佐原）
72 武 田・齋 藤 （木更津総合）
73 髙 橋・齋 藤 （君津商）
74 大 木・赤 路 （千葉明徳）
75 宇田川・上 田 （船橋東）
76 前 島・飯 山 （我孫子東）
77 髙 橋・加 茂 （市原緑）
78 藤 江・祐 川 （千葉黎明）
79 平 野・日 根 （柏井）
80 貝 森・宮 本 （柏日体）
81 高 宮・國 松 （成田国際）
82 鞆 谷・ 林 （市立銚子）
83 吉 野・中 坂 （昭和学院）

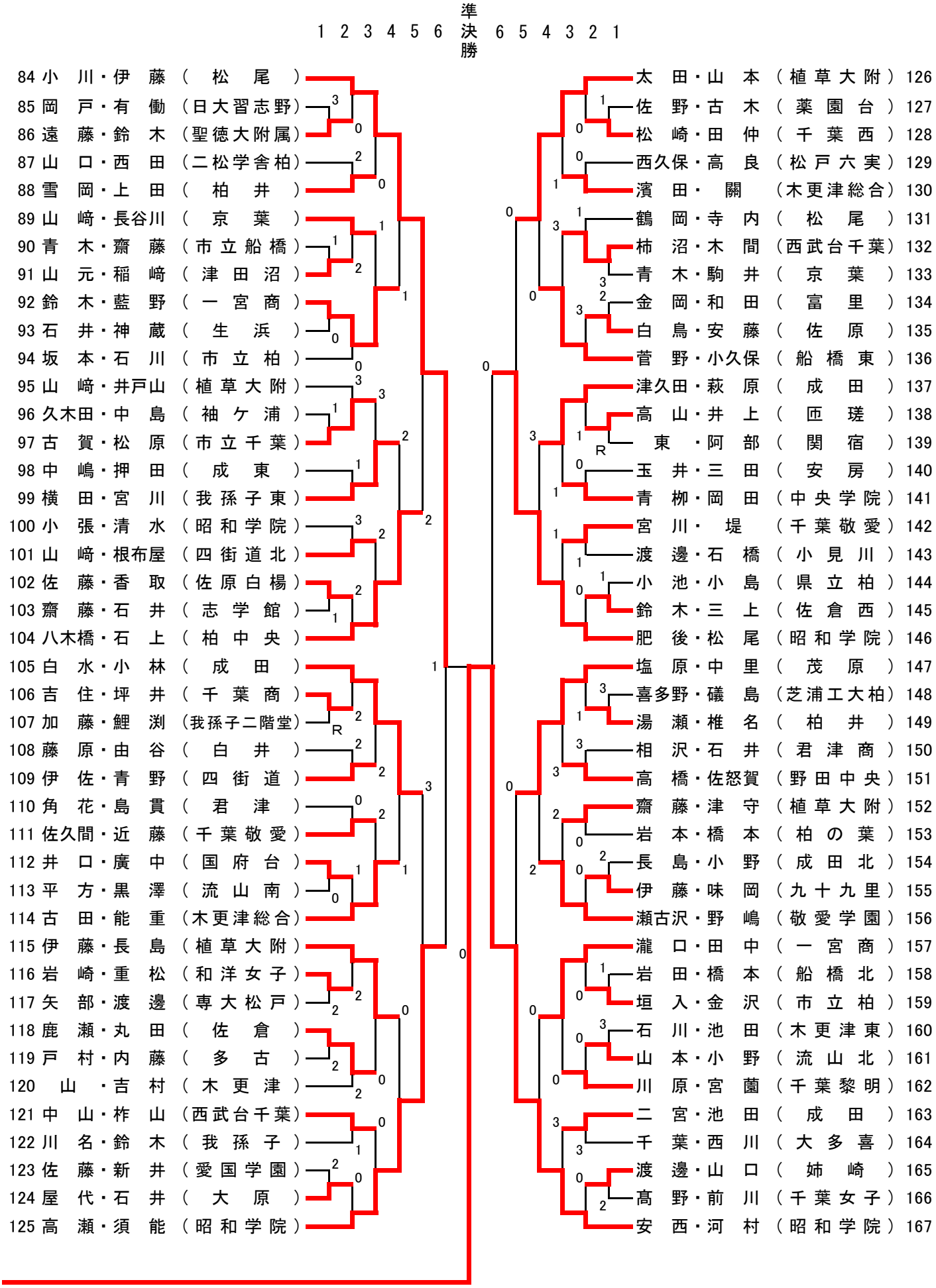
1 2 3 4 5 6 準決勝 6 5 4 3 2 1
84 小川・伊藤（松尾）
85 岡戸・有働（日大習志野）
86 遠藤・鈴木（聖徳大附属）
87 山口・西田（二松学舎柏）
88 雪岡・上田（柏井）
89 山崎・長谷川（京葉）
90 青木・齋藤（市立船橋）
91 山元・稲崎（津田沼）
92 鈴木・藍野（一宮商）
93 石井・神蔵（生浜）
94 坂本・石川（市立柏）
95 山崎・井戸山（植草大附）
96 久木田・中島（袖ケ浦）
97 古賀・松原（市立千葉）
98 中嶋・押田（成東）
99 横田・宮川（我孫子東）
100 小張・清水（昭和学院）
101 山崎・根布屋（四街道北）
102 佐藤・香取（佐原白楊）
103 齋藤・石井（志学館）
104 八木橋・石上（柏中央）
105 白水・小林（成田）
106 吉住・坪井（千葉商）
107 加藤・鯉渕（我孫子二階堂）
108 藤原・由谷（白井）
109 伊佐・青野（四街道）
110 角花・島貫（君津）
111 佐久間・近藤（千葉敬愛）
112 井口・廣中（国府台）
113 平方・黒澤（流山南）
114 古田・能重（木更津総合）
115 伊藤・長島（植草大附）
116 岩崎・重松（和洋女子）
117 矢部・渡邊（専大松戸）
118 鹿瀬・丸田（佐倉）
119 戸村・内藤（多古）
120 山・吉村（木更津）
121 中山・柞山（西武台千葉）
122 川名・鈴木（我孫子）
123 佐藤・新井（愛国学園）
124 屋代・石井（大原）
125 高瀬・須能（昭和学院）
126 太田・山本（植草大附）
127 佐野・古木（薬園台）
128 松崎・田仲（千葉西）
129 西久保・高良（松戸六実）
130 濱田・關（木更津総合）
131 鶴岡・寺内（松尾）
132 柿沼・木間（西武台千葉）
133 青木・駒井（京葉）
134 金岡・和田（富里）
135 白鳥・安藤（佐原）
136 菅野・小久保（船橋東）
137 津久田・萩原（成田）
138 高山・井上（匝瑳）
139 東・阿部（関宿）
140 玉井・三田（安房）
141 青柳・岡田（中央学院）
142 宮川・堤（千葉敬愛）
143 渡邊・石橋（小見川）
144 小池・小島（県立柏）
145 鈴木・三上（佐倉西）
146 肥後・松尾（昭和学院）
147 塩原・中里（茂原）
148 喜多野・礒島（芝浦工大柏）
149 湯瀬・椎名（柏井）
150 相沢・石井（君津商）
151 高橋・佐怒賀（野田中央）
152 齋藤・津守（植草大附）
153 岩本・橋本（柏の葉）
154 長島・小野（成田北）
155 伊藤・味岡（九十九里）
156 瀬古沢・野嶋（敬愛学園）
157 瀧口・田中（一宮商）
158 岩田・橋本（船橋北）
159 垣入・金沢（市立柏）
160 石川・池田（木更津東）
161 山本・小野（流山北）
162 川原・宮薗（千葉黎明）
163 二宮・池田（成田）
164 千葉・西川（大多喜）
165 渡邊・山口（姉崎）
166 髙野・前川（千葉女子）
167 安西・河村（昭和学院）