男子個人

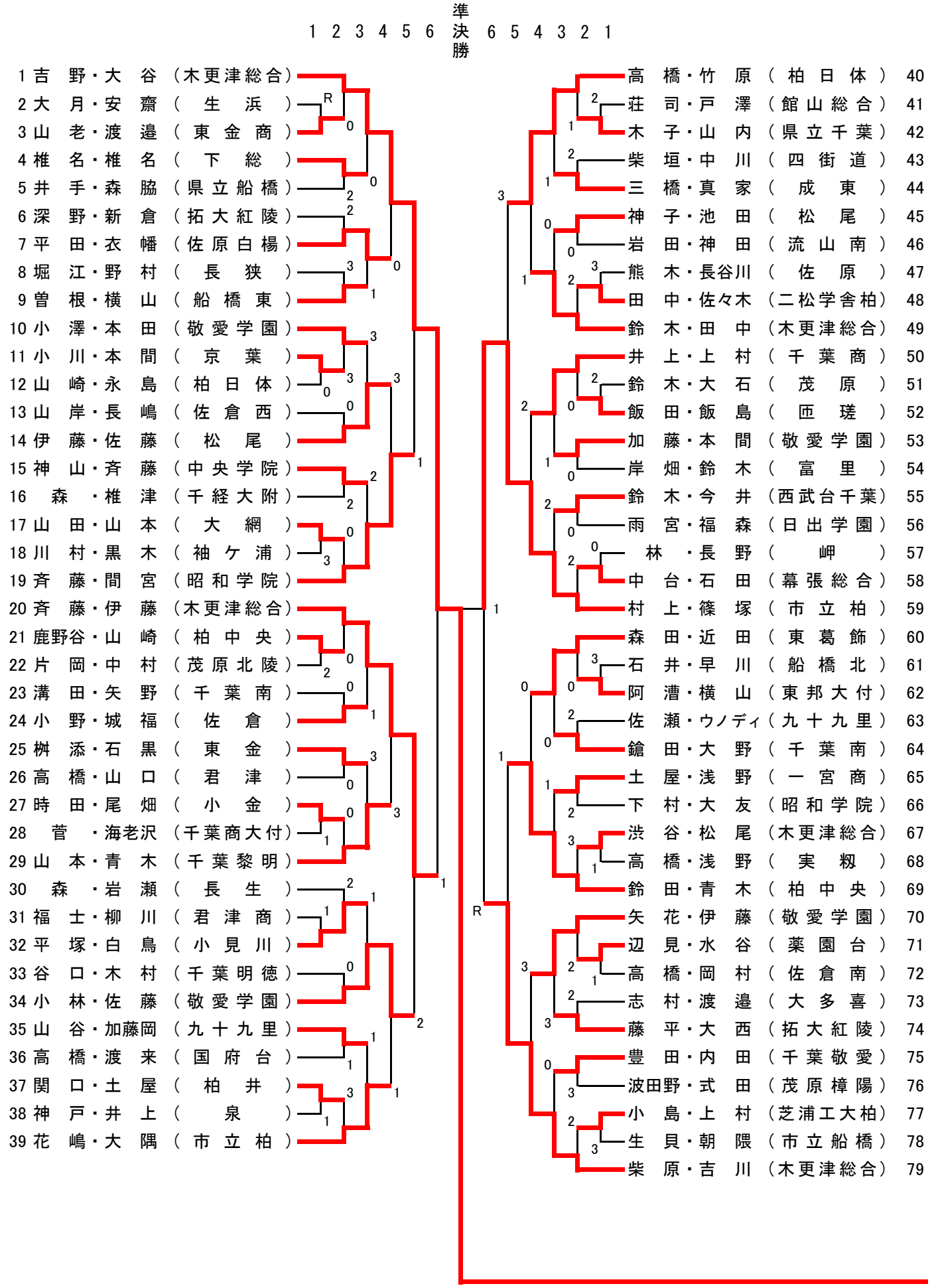
1 2 3 4 5 6 準決勝 6 5 4 3 2 1
1 吉野・大谷（木更津総合）
2 大月・安齋（生浜）
3 山老・渡邉（東金商）
4 椎名・椎名（下総）
5 井手・森脇（県立船橋）
6 深野・新倉（拓大紅陵）
7 平田・衣幡（佐原白楊）
8 堀江・野村（長狭）
9 曽根・横山（船橋東）
10 小澤・本田（敬愛学園）
11 小川・本間（京葉）
12 山崎・永島（柏日体）
13 山岸・長嶋（佐倉西）
14 伊藤・佐藤（松尾）
15 神山・斉藤（中央学院）
16 森・椎津（千経大附）
17 山田・山本（大網）
18 川村・黒木（袖ケ浦）
19 斉藤・間宮（昭和学院）
20 斉藤・伊藤（木更津総合）
21 鹿野谷・山崎（柏中央）
22 片岡・中村（茂原北陵）
23 溝田・矢野（千葉南）
24 小野・城福（佐倉）
25 桝添・石黒（東金）
26 高橋・山口（君津）
27 時田・尾畑（小金）
28 菅・海老沢（千葉商大付）
29 山本・青木（千葉黎明）
30 森・岩瀬（長生）
31 福士・柳川（君津商）
32 平塚・白鳥（小見川）
33 谷口・木村（千葉明徳）
34 小林・佐藤（敬愛学園）
35 山谷・加藤岡（九十九里）
36 高橋・渡来（国府台）
37 関口・土屋（柏井）
38 神戸・井上（泉）
39 花嶋・大隅（市立柏）
高橋・竹原（柏日体） 40
荘司・戸澤（館山総合） 41
木子・山内（県立千葉） 42
柴垣・中川（四街道） 43
三橋・真家（成東） 44
神子・池田（松尾） 45
岩田・神田（流山南） 46
熊木・長谷川（佐原） 47
田中・佐々木（二松学舎柏） 48
鈴木・田中（木更津総合） 49
井上・上村（千葉商） 50
鈴木・大石（茂原） 51
飯田・飯島（匝瑳） 52
加藤・本間（敬愛学園） 53
岸畑・鈴木（富里） 54
鈴木・今井（西武台千葉） 55
雨宮・福森（日出学園） 56
林・長野（岬） 57
中台・石田（幕張総合） 58
村上・篠塚（市立柏） 59
森田・近田（東葛飾） 60
石井・早川（船橋北） 61
阿漕・横山（東邦大付） 62
佐瀬・ウノディ（九十九里） 63
鎗田・大野（千葉南） 64
土屋・浅野（一宮商） 65
下村・大友（昭和学院） 66
渋谷・松尾（木更津総合） 67
高橋・浅野（実籾） 68
鈴田・青木（柏中央） 69
矢花・伊藤（敬愛学園） 70
辺見・水谷（薬園台） 71
高橋・岡村（佐倉南） 72
志村・渡邉（大多喜） 73
藤平・大西（拓大紅陵） 74
豊田・内田（千葉敬愛） 75
波田野・式田（茂原樟陽） 76
小島・上村（芝浦工大柏） 77
生貝・朝隈（市立船橋） 78
柴原・吉川（木更津総合） 79

1 2 3 4 5 6 準決勝 6 5 4 3 2 1

80 宮　本・山　下（木更津総合）
81 柳　本・松　本（船　橋　東）
82 佐　藤・宮　本（千　葉　黎　明）
83 梅　澤・高　貫（一　宮　商）
84 湯　田・阿　形（敬　愛　学　園）
85 本　吉・布　施（千　葉　南）
86 亀　井・栗　原（勝　浦　若　潮）
87 岩　田・大　塚（我　孫　子）
88 間　宮・山　岸（昭　和　学　院）
89 沼　田・高　橋（佐　原）
90 沖　山・稲　垣（野　田　中　央）
91 遊　免・宮　崎（県　立　船　橋）
92 後　藤・小　田（千　葉　商）
93 鈴　木・梅　澤（柏　日　体）
94 遠　川・山　田（柏　中　央）
95 中　村・伊　東（西武台千葉）
96 山　田・藤　崎（市　立　千　葉）
97 岩　井・北　村（東　金）
98 鈴　木・大　木（匝　瑳）
99 渡　辺・伊　藤（市　立　柏）
100 石　塚・小早川（流　山　北）
101 佐　藤・町　山（浦　安）
102 亀　山・小　倉（成　東）
103 天　海・宮　崎（幕　張　総　合）
104 吉　岡・清　水（敬　愛　学　園）
105 竹　平・浅　野（成　田）
106 伊　藤・矢　島（東　葛　飾）
107 髙　橋・長　尾（拓　大　紅　陵）
108 吉　野・内　田（九　十　九　里）
109 大　江・加　藤（松　尾）
110 渡　・花　岡（京　葉　工）
111 伊　能・　林（多　古）
112 袴　田・三　堀（安　房）
113 東　郷・土　橋（木更津総合）
114 松　本・菰　田（長　生）
115 須　田・古　川（木　更　津）
116 金　丸・川　端（市立銚子）
117 横　倉・森　田（津　田　沼）
118 小　林・新　井（千葉商大付）

宮　前・竹　内（昭　和　学　院）119
林　・　丸（大　原）120
茂　木・武　田（我孫子二階堂）121
原　・原　田（松　戸　六　実）122
安　西・前　田（木更津総合）123
高　橋・石　井（小　金）124
辻　田・齋　藤（白　井）125
石　川・加　藤（我　孫　子　東）126
伊　奈・大　塚（姉　崎）127
中　村・祢次金（一　宮　商）128
平　野・麻　生（木更津総合）129
森　・中　野（長　生）130
中　野・坂　本（専　大　松　戸）131
蔵　谷・中　澤（鎌　ヶ　谷）132
加　藤・三　好（敬　愛　学　園）133
山　崎・伊　藤（市　立　柏）134
堀　越・河　崎（松　尾）135
伊　藤・市　村（佐　倉）136
馬　場・赤　羽（千　葉　敬　愛）137
大　野・緒　方（拓　大　紅　陵）138
阿　部・小　柳（敬　愛　学　園）139
石　井・田　中（県　立　柏）140
藤　原・山　田（志　学　館）141
伊　藤・吉　本（市　川）142
小　林・滝　口（松　尾）143
糸　久・　林（小　見　川）144
大　吉・久保田（鎌　ヶ　谷　西）145
本　田・鵜　澤（木更津高専）146
安　本・木　村（天　羽）147
中　花・細　野（柏　中　央）148
間　中・橋　本（西武台千葉）149
鈴　木・板　橋（富　里）150
村　田・荒　川（中　央　学　院）151
小　杉・　辻（東　金　商）152
榎　本・立　石（四　街　道）153
常　深・峯　野（市　立　柏）154
遠　藤・小　野（関　宿）155
荒　谷・安　原（日大習志野）156
渡　邊・斉　藤（木更津総合）157