男子個人

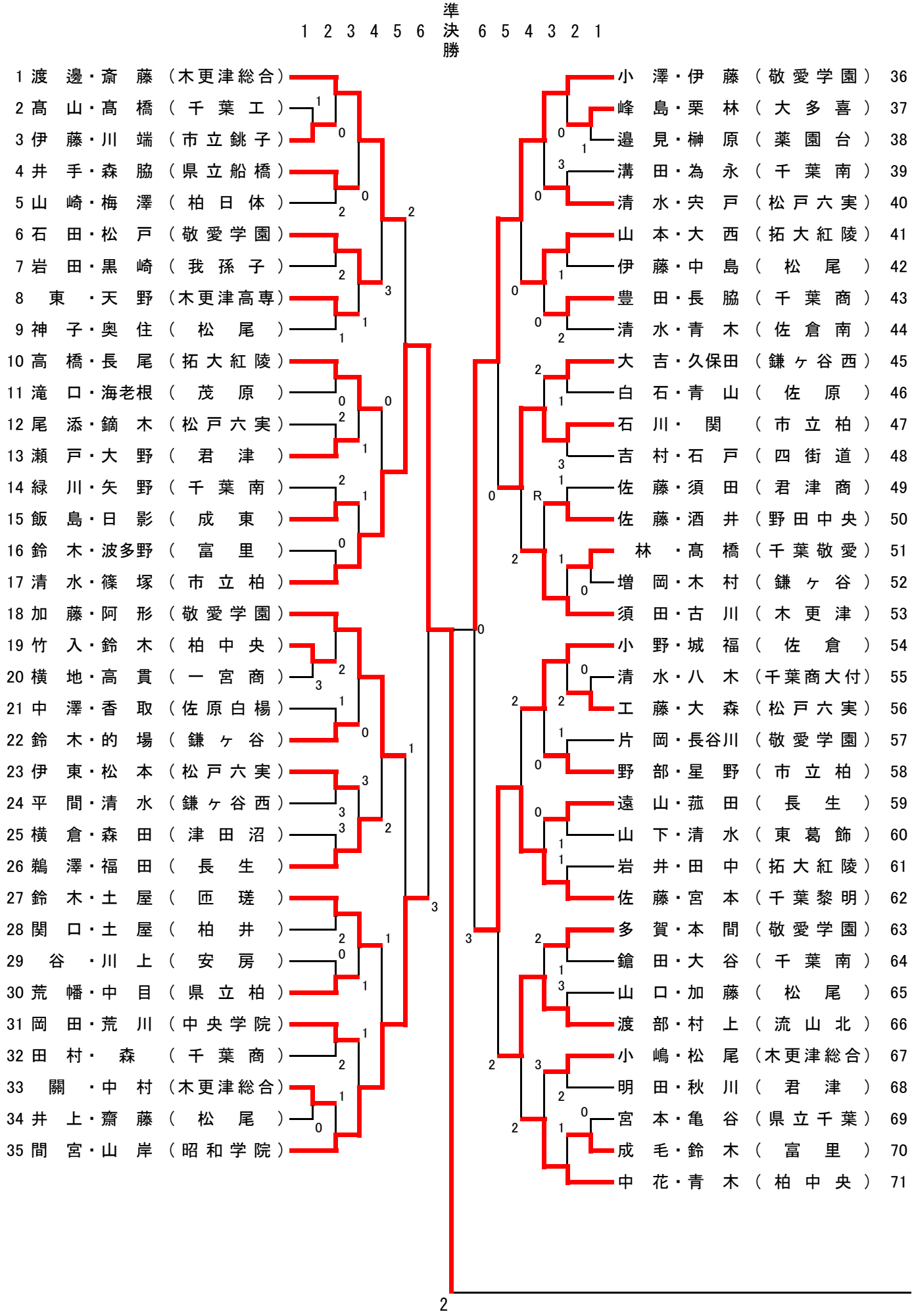
1 2 3 4 5 6 準決勝 6 5 4 3 2 1
1 渡 邊・斎 藤 （木更津総合）
2 髙 山・髙 橋 （ 千 葉 工 ）
3 伊 藤・川 端 （市 立 銚 子）
4 井 手・森 脇 （県 立 船 橋）
5 山 崎・梅 澤 （ 柏 日 体 ）
6 石 田・松 戸 （敬 愛 学 園）
7 岩 田・黒 崎 （ 我 孫 子 ）
8 東 ・天 野 （木更津高専）
9 神 子・奥 住 （ 松 尾 ）
10 高 橋・長 尾 （拓 大 紅 陵）
11 滝 口・海老根 （ 茂 原 ）
12 尾 添・鏑 木 （松 戸 六 実）
13 瀬 戸・大 野 （ 君 津 ）
14 緑 川・矢 野 （ 千 葉 南 ）
15 飯 島・日 影 （ 成 東 ）
16 鈴 木・波多野 （ 富 里 ）
17 清 水・篠 塚 （ 市 立 柏 ）
18 加 藤・阿 形 （敬 愛 学 園）
19 竹 入・鈴 木 （ 柏 中 央 ）
20 横 地・高 貫 （ 一 宮 商 ）
21 中 澤・香 取 （佐 原 白 楊）
22 鈴 木・的 場 （ 鎌 ヶ 谷 ）
23 伊 東・松 本 （松 戸 六 実）
24 平 間・清 水 （鎌 ヶ 谷 西）
25 横 倉・森 田 （ 津 田 沼 ）
26 鵜 澤・福 田 （ 長 生 ）
27 鈴 木・土 屋 （ 匝 瑳 ）
28 関 口・土 屋 （ 柏 井 ）
29 谷 ・川 上 （ 安 房 ）
30 荒 幡・中 目 （ 県 立 柏 ）
31 岡 田・荒 川 （中 央 学 院）
32 田 村・ 森 （ 千 葉 商 ）
33 關 ・中 村 （木更津総合）
34 井 上・齋 藤 （ 松 尾 ）
35 間 宮・山 岸 （昭 和 学 院）
36 小 澤・伊 藤 （敬 愛 学 園）
37 峰 島・栗 林 （ 大 多 喜 ）
38 邉 見・榊 原 （ 薬 園 台 ）
39 溝 田・為 永 （ 千 葉 南 ）
40 清 水・宍 戸 （松 戸 六 実）
41 山 本・大 西 （拓 大 紅 陵）
42 伊 藤・中 島 （ 松 尾 ）
43 豊 田・長 脇 （ 千 葉 商 ）
44 清 水・青 木 （佐 倉 南 ）
45 大 吉・久保田 （鎌 ヶ 谷 西）
46 白 石・青 山 （ 佐 原 ）
47 石 川・ 関 （ 市 立 柏 ）
48 吉 村・石 戸 （ 四 街 道 ）
49 佐 藤・須 田 （ 君 津 商 ）
50 佐 藤・酒 井 （野 田 中 央）
51 林 ・髙 橋 （千 葉 敬 愛）
52 増 岡・木 村 （ 鎌 ヶ 谷 ）
53 須 田・古 川 （ 木 更 津 ）
54 小 野・城 福 （ 佐 倉 ）
55 清 水・八 木 （千葉商大付）
56 工 藤・大 森 （松 戸 六 実）
57 片 岡・長谷川 （敬 愛 学 園）
58 野 部・星 野 （ 市 立 柏 ）
59 遠 山・菰 田 （ 長 生 ）
60 山 下・清 水 （ 東 葛 飾 ）
61 岩 井・田 中 （拓 大 紅 陵）
62 佐 藤・宮 本 （千 葉 黎 明）
63 多 賀・本 間 （敬 愛 学 園）
64 鎗 田・大 谷 （ 千 葉 南 ）
65 山 口・加 藤 （ 松 尾 ）
66 渡 部・村 上 （ 流 山 北 ）
67 小 嶋・松 尾 （木更津総合）
68 明 田・秋 川 （ 君 津 ）
69 宮 本・亀 谷 （県 立 千 葉）
70 成 毛・鈴 木 （ 富 里 ）
71 中 花・青 木 （ 柏 中 央 ）

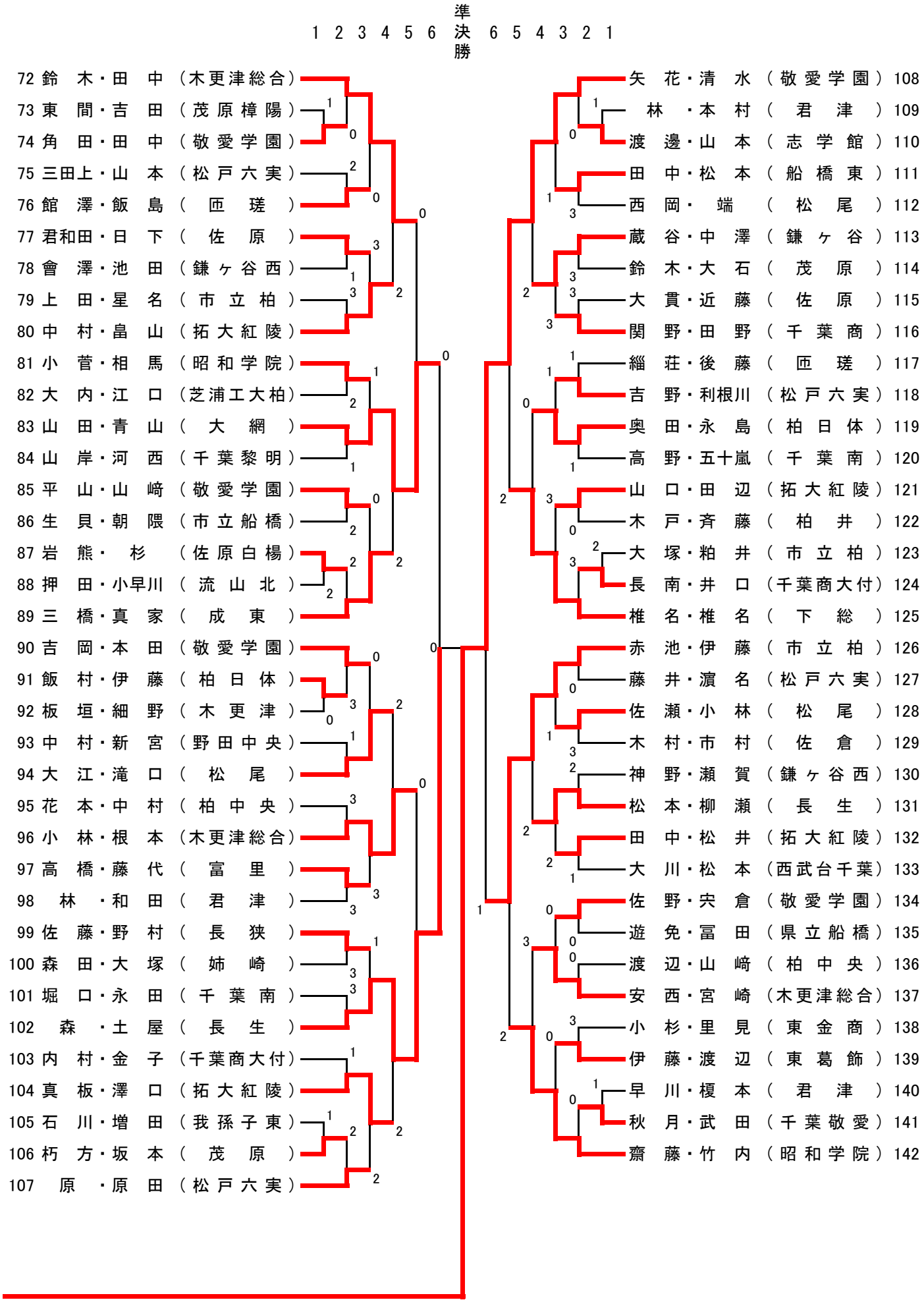
1 2 3 4 5 6 準決勝 6 5 4 3 2 1
72 鈴木・田中（木更津総合）
73 東間・吉田（茂原樟陽）
74 角田・田中（敬愛学園）
75 三田上・山本（松戸六実）
76 館澤・飯島（匝瑳）
77 君和田・日下（佐原）
78 會澤・池田（鎌ヶ谷西）
79 上田・星名（市立柏）
80 中村・畠山（拓大紅陵）
81 小菅・相馬（昭和学院）
82 大内・江口（芝浦工大柏）
83 山田・青山（大網）
84 山岸・河西（千葉黎明）
85 平山・山﨑（敬愛学園）
86 生貝・朝隈（市立船橋）
87 岩熊・杉（佐原白楊）
88 押田・小早川（流山北）
89 三橋・真家（成東）
90 吉岡・本田（敬愛学園）
91 飯村・伊藤（柏日体）
92 板垣・細野（木更津）
93 中村・新宮（野田中央）
94 大江・滝口（松尾）
95 花本・中村（柏中央）
96 小林・根本（木更津総合）
97 高橋・藤代（富里）
98 林・和田（君津）
99 佐藤・野村（長狭）
100 森田・大塚（姉崎）
101 堀口・永田（千葉南）
102 森・土屋（長生）
103 内村・金子（千葉商大付）
104 真板・澤口（拓大紅陵）
105 石川・増田（我孫子東）
106 朽方・坂本（茂原）
107 原・原田（松戸六実）
108 矢花・清水（敬愛学園）
109 林・本村（君津）
110 渡邊・山本（志学館）
111 田中・松本（船橋東）
112 西岡・端（松尾）
113 蔵谷・中澤（鎌ヶ谷）
114 鈴木・大石（茂原）
115 大貫・近藤（佐原）
116 関野・田野（千葉商）
117 緇荘・後藤（匝瑳）
118 吉野・利根川（松戸六実）
119 奥田・永島（柏日体）
120 高野・五十嵐（千葉南）
121 山口・田辺（拓大紅陵）
122 木戸・斉藤（柏井）
123 大塚・粕井（市立柏）
124 長南・井口（千葉商大付）
125 椎名・椎名（下総）
126 赤池・伊藤（市立柏）
127 藤井・濵名（松戸六実）
128 佐瀬・小林（松尾）
129 木村・市村（佐倉）
130 神野・瀬賀（鎌ヶ谷西）
131 松本・柳瀬（長生）
132 田中・松井（拓大紅陵）
133 大川・松本（西武台千葉）
134 佐野・宍倉（敬愛学園）
135 遊免・冨田（県立船橋）
136 渡辺・山﨑（柏中央）
137 安西・宮崎（木更津総合）
138 小杉・里見（東金商）
139 伊藤・渡辺（東葛飾）
140 早川・榎本（君津）
141 秋月・武田（千葉敬愛）
142 齋藤・竹内（昭和学院）