# 男子団体

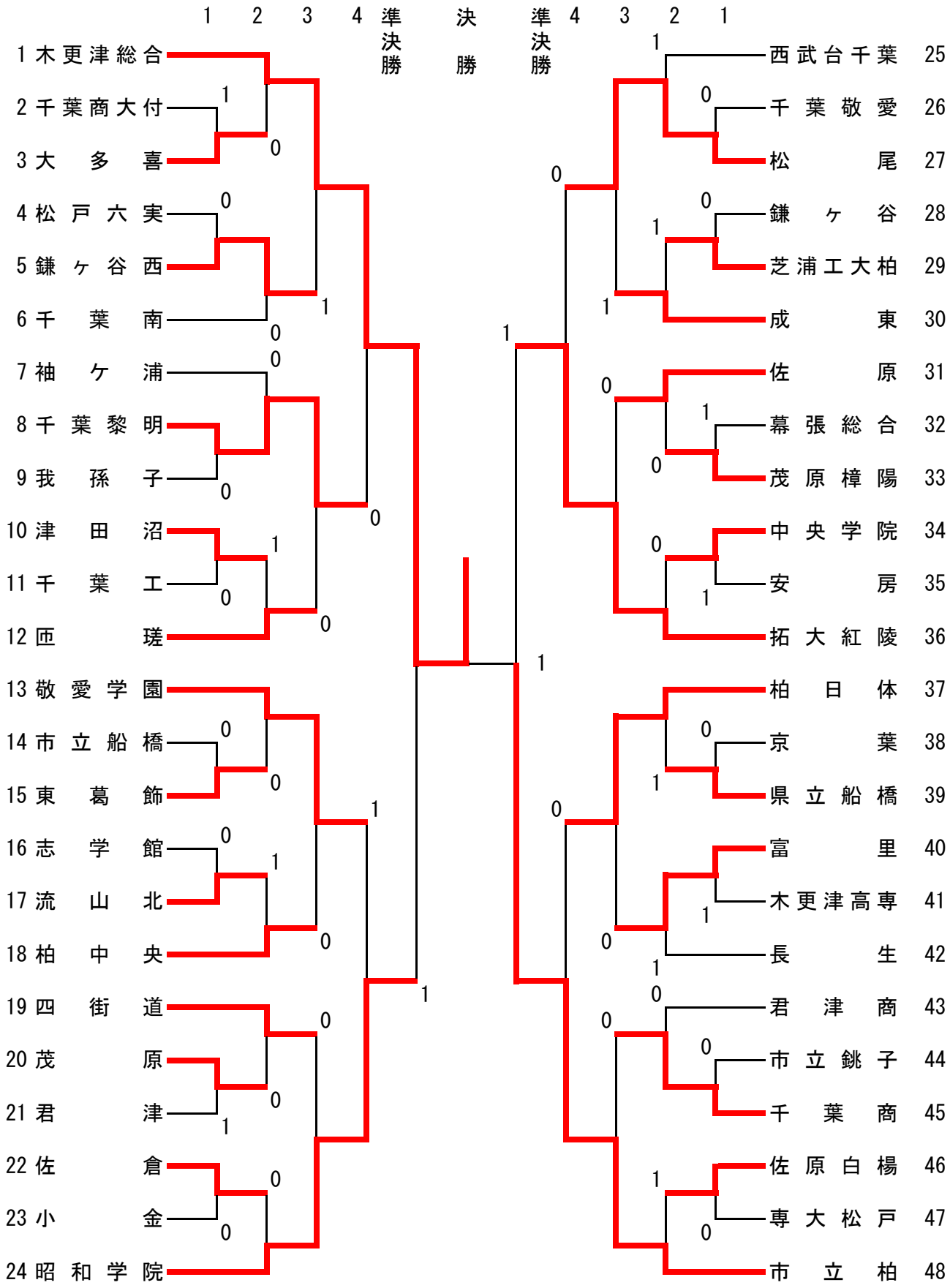
1 2 3 4 準決勝 決勝 準決勝 4 3 2 1
1 木更津総合
2 千葉商大付
3 大多喜
4 松戸六実
5 鎌ヶ谷西
6 千葉南
7 袖ケ浦
8 千葉黎明
9 我孫子
10 津田沼
11 千葉工
12 匝瑳
13 敬愛学園
14 市立船橋
15 東葛飾
16 志学館
17 流山北
18 柏中央
19 四街道
20 茂原
21 君津
22 佐倉
23 小金
24 昭和学院
25 西武台千葉
26 千葉敬愛
27 松尾
28 鎌ヶ谷
29 芝浦工大柏
30 成東
31 佐原
32 幕張総合
33 茂原樟陽
34 中央学院
35 安房
36 拓大紅陵
37 柏日体
38 京葉
39 県立船橋
40 富里
41 木更津高専
42 長生
43 君津商
44 市立銚子
45 千葉商
46 佐原白楊
47 専大松戸
48 市立柏