女子個人

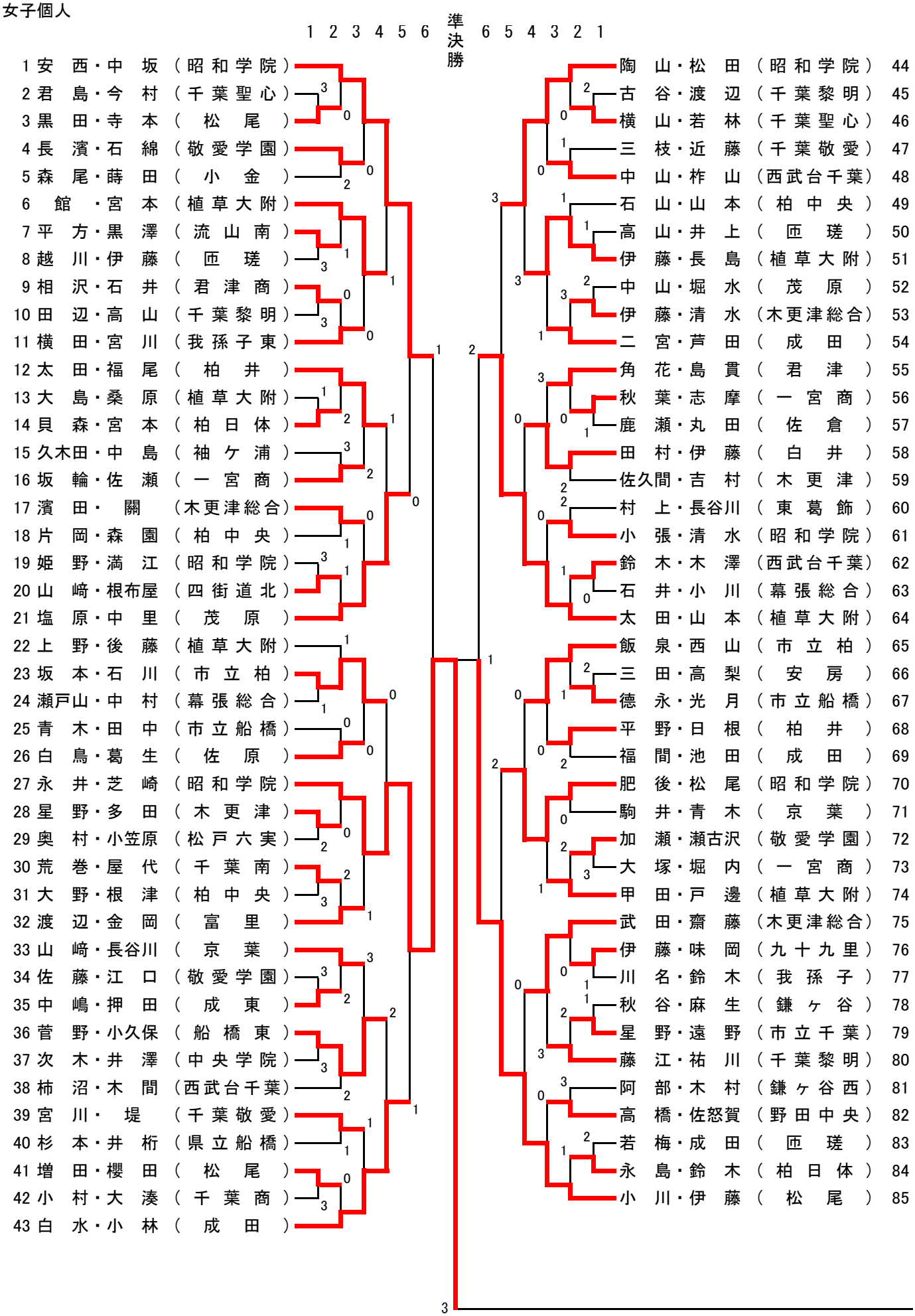
1 2 3 4 5 6 準決勝 6 5 4 3 2 1
1 安 西・中 坂 （昭和学院）
2 君 島・今 村 （千葉聖心）
3 黒 田・寺 本 （ 松 尾 ）
4 長 濱・石 綿 （敬愛学園）
5 森 尾・蒔 田 （ 小 金 ）
6 館 ・宮 本 （植草大附）
7 平 方・黒 澤 （流山南）
8 越 川・伊 藤 （ 匝 瑳 ）
9 相 沢・石 井 （君津商）
10 田 辺・高 山 （千葉黎明）
11 横 田・宮 川 （我孫子東）
12 太 田・福 尾 （ 柏 井 ）
13 大 島・桑 原 （植草大附）
14 貝 森・宮 本 （柏日体）
15 久木田・中 島 （袖ケ浦）
16 坂 輪・佐 瀬 （一宮商）
17 濱 田・ 關 （木更津総合）
18 片 岡・森 園 （柏中央）
19 姫 野・満 江 （昭和学院）
20 山 﨑・根布屋 （四街道北）
21 塩 原・中 里 （ 茂 原 ）
22 上 野・後 藤 （植草大附）
23 坂 本・石 川 （市立柏）
24 瀬戸山・中 村 （幕張総合）
25 青 木・田 中 （市立船橋）
26 白 鳥・葛 生 （ 佐 原 ）
27 永 井・芝 崎 （昭和学院）
28 星 野・多 田 （木更津）
29 奥 村・小笠原 （松戸六実）
30 荒 巻・屋 代 （千葉南）
31 大 野・根 津 （柏中央）
32 渡 辺・金 岡 （ 富 里 ）
33 山 﨑・長谷川 （ 京 葉 ）
34 佐 藤・江 口 （敬愛学園）
35 中 嶋・押 田 （ 成 東 ）
36 菅 野・小久保 （船橋東）
37 次 木・井 澤 （中央学院）
38 柿 沼・木 間 （西武台千葉）
39 宮 川・ 堤 （千葉敬愛）
40 杉 本・井 桁 （県立船橋）
41 増 田・櫻 田 （ 松 尾 ）
42 小 村・大 湊 （千葉商）
43 白 水・小 林 （ 成 田 ）
44 陶 山・松 田 （昭和学院）
45 古 谷・渡 辺 （千葉黎明）
46 横 山・若 林 （千葉聖心）
47 三 枝・近 藤 （千葉敬愛）
48 中 山・柞 山 （西武台千葉）
49 石 山・山 本 （柏中央）
50 高 山・井 上 （ 匝 瑳 ）
51 伊 藤・長 島 （植草大附）
52 中 山・堀 水 （ 茂 原 ）
53 伊 藤・清 水 （木更津総合）
54 二 宮・芦 田 （ 成 田 ）
55 角 花・島 貫 （ 君 津 ）
56 秋 葉・志 摩 （一宮商）
57 鹿 瀬・丸 田 （ 佐 倉 ）
58 田 村・伊 藤 （ 白 井 ）
59 佐久間・吉 村 （木更津）
60 村 上・長谷川 （東葛飾）
61 小 張・清 水 （昭和学院）
62 鈴 木・木 澤 （西武台千葉）
63 石 井・小 川 （幕張総合）
64 太 田・山 本 （植草大附）
65 飯 泉・西 山 （市立柏）
66 三 田・高 梨 （ 安 房 ）
67 徳 永・光 月 （市立船橋）
68 平 野・日 根 （ 柏 井 ）
69 福 間・池 田 （ 成 田 ）
70 肥 後・松 尾 （昭和学院）
71 駒 井・青 木 （ 京 葉 ）
72 加 瀬・瀬古沢 （敬愛学園）
73 大 塚・堀 内 （一宮商）
74 甲 田・戸 邊 （植草大附）
75 武 田・齋 藤 （木更津総合）
76 伊 藤・味 岡 （九十九里）
77 川 名・鈴 木 （我孫子）
78 秋 谷・麻 生 （鎌ヶ谷）
79 星 野・遠 野 （市立千葉）
80 藤 江・祐 川 （千葉黎明）
81 阿 部・木 村 （鎌ヶ谷西）
82 高 橋・佐怒賀 （野田中央）
83 若 梅・成 田 （ 匝 瑳 ）
84 永 島・鈴 木 （柏日体）
85 小 川・伊 藤 （ 松 尾 ）

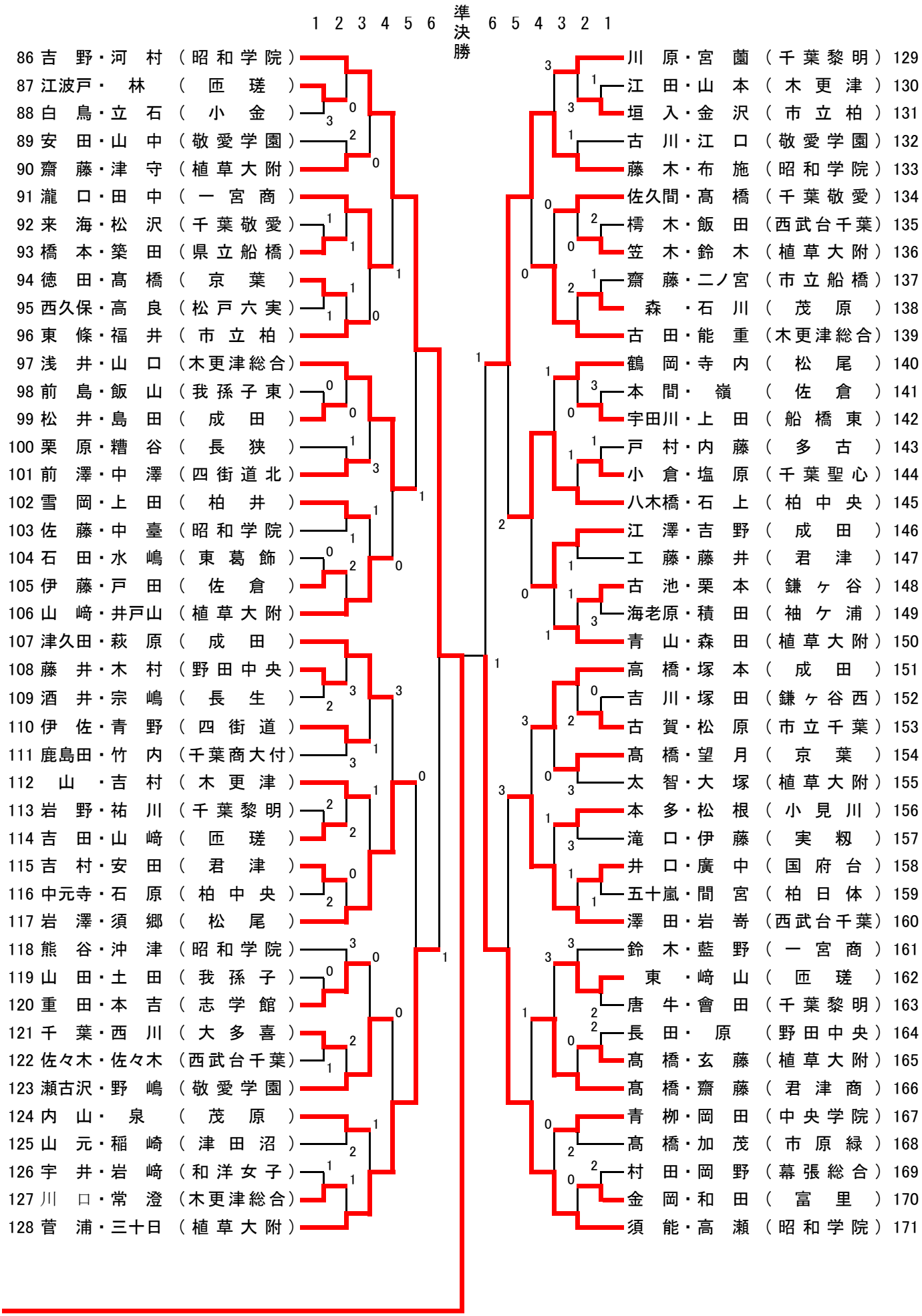
1 2 3 4 5 6 準決勝 6 5 4 3 2 1
86 吉野・河村（昭和学院）
87 江波戸・林（匝瑳）
88 白鳥・立石（小金）
89 安田・山中（敬愛学園）
90 齋藤・津守（植草大附）
91 瀧口・田中（一宮商）
92 来海・松沢（千葉敬愛）
93 橋本・築田（県立船橋）
94 徳田・髙橋（京葉）
95 西久保・高良（松戸六実）
96 東條・福井（市立柏）
97 浅井・山口（木更津総合）
98 前島・飯山（我孫子東）
99 松井・島田（成田）
100 栗原・糟谷（長狭）
101 前澤・中澤（四街道北）
102 雪岡・上田（柏井）
103 佐藤・中臺（昭和学院）
104 石田・水嶋（東葛飾）
105 伊藤・戸田（佐倉）
106 山﨑・井戸山（植草大附）
107 津久田・萩原（成田）
108 藤井・木村（野田中央）
109 酒井・宗嶋（長生）
110 伊佐・青野（四街道）
111 鹿島田・竹内（千葉商大付）
112 山・吉村（木更津）
113 岩野・祐川（千葉黎明）
114 吉田・山﨑（匝瑳）
115 吉村・安田（君津）
116 中元寺・石原（柏中央）
117 岩澤・須郷（松尾）
118 熊谷・沖津（昭和学院）
119 山田・土田（我孫子）
120 重田・本吉（志学館）
121 千葉・西川（大多喜）
122 佐々木・佐々木（西武台千葉）
123 瀬古沢・野嶋（敬愛学園）
124 内山・泉（茂原）
125 山元・稲崎（津田沼）
126 宇井・岩崎（和洋女子）
127 川口・常澄（木更津総合）
128 菅浦・三十日（植草大附）
129 川原・宮薗（千葉黎明）
130 江田・山本（木更津）
131 垣入・金沢（市立柏）
132 古川・江口（敬愛学園）
133 藤木・布施（昭和学院）
134 佐久間・髙橋（千葉敬愛）
135 樗木・飯田（西武台千葉）
136 笠木・鈴木（植草大附）
137 齋藤・二ノ宮（市立船橋）
138 森・石川（茂原）
139 古田・能重（木更津総合）
140 鶴岡・寺内（松尾）
141 本間・嶺（佐倉）
142 宇田川・上田（船橋東）
143 戸村・内藤（多古）
144 小倉・塩原（千葉聖心）
145 八木橋・石上（柏中央）
146 江澤・吉野（成田）
147 工藤・藤井（君津）
148 古池・栗本（鎌ヶ谷）
149 海老原・積田（袖ケ浦）
150 青山・森田（植草大附）
151 高橋・塚本（成田）
152 吉川・塚田（鎌ヶ谷西）
153 古賀・松原（市立千葉）
154 髙橋・望月（京葉）
155 太智・大塚（植草大附）
156 本多・松根（小見川）
157 滝口・伊藤（実籾）
158 井口・廣中（国府台）
159 五十嵐・間宮（柏日体）
160 澤田・岩嵜（西武台千葉）
161 鈴木・藍野（一宮商）
162 東・﨑山（匝瑳）
163 唐牛・會田（千葉黎明）
164 長田・原（野田中央）
165 髙橋・玄藤（植草大附）
166 髙橋・齋藤（君津商）
167 青柳・岡田（中央学院）
168 髙橋・加茂（市原緑）
169 村田・岡野（幕張総合）
170 金岡・和田（富里）
171 須能・高瀬（昭和学院）