女子個人

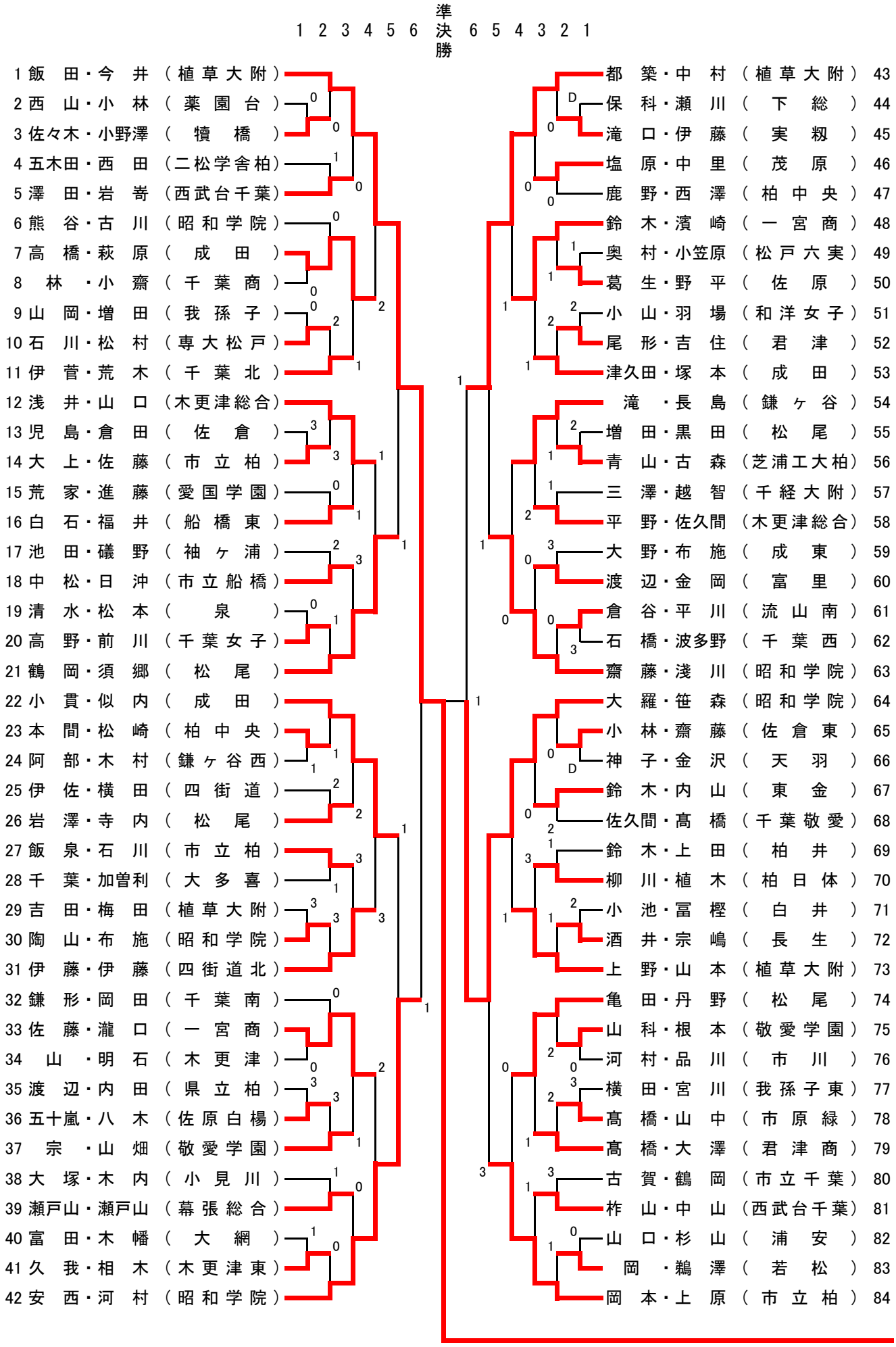
1 2 3 4 5 6 準決勝 6 5 4 3 2 1
1 飯田・今井（植草大附）
2 西山・小林（薬園台）
3 佐々木・小野澤（犢橋）
4 五木田・西田（二松学舎柏）
5 澤田・岩嵜（西武台千葉）
6 熊谷・古川（昭和学院）
7 高橋・萩原（成田）
8 林・小齋（千葉商）
9 山岡・増田（我孫子）
10 石川・松村（専大松戸）
11 伊菅・荒木（千葉北）
12 浅井・山口（木更津総合）
13 児島・倉田（佐倉）
14 大上・佐藤（市立柏）
15 荒家・進藤（愛国学園）
16 白石・福井（船橋東）
17 池田・礒野（袖ヶ浦）
18 中松・日沖（市立船橋）
19 清水・松本（泉）
20 高野・前川（千葉女子）
21 鶴岡・須郷（松尾）
22 小貫・似内（成田）
23 本間・松崎（柏中央）
24 阿部・木村（鎌ヶ谷西）
25 伊佐・横田（四街道）
26 岩澤・寺内（松尾）
27 飯泉・石川（市立柏）
28 千葉・加曽利（大多喜）
29 吉田・梅田（植草大附）
30 陶山・布施（昭和学院）
31 伊藤・伊藤（四街道北）
32 鎌形・岡田（千葉南）
33 佐藤・瀧口（一宮商）
34 山・明石（木更津）
35 渡辺・内田（県立柏）
36 五十嵐・八木（佐原白楊）
37 宗・山畑（敬愛学園）
38 大塚・木内（小見川）
39 瀬戸山・瀬戸山（幕張総合）
40 富田・木幡（大網）
41 久我・相木（木更津東）
42 安西・河村（昭和学院）
43 都築・中村（植草大附）
44 保科・瀬川（下総）
45 滝口・伊藤（実籾）
46 塩原・中里（茂原）
47 鹿野・西澤（柏中央）
48 鈴木・濱崎（一宮商）
49 奥村・小笠原（松戸六実）
50 葛生・野平（佐原）
51 小山・羽場（和洋女子）
52 尾形・吉住（君津）
53 津久田・塚本（成田）
54 滝・長島（鎌ヶ谷）
55 増田・黒田（松尾）
56 青山・古森（芝浦工大柏）
57 三澤・越智（千経大附）
58 平野・佐久間（木更津総合）
59 大野・布施（成東）
60 渡辺・金岡（富里）
61 倉谷・平川（流山南）
62 石橋・波多野（千葉西）
63 齋藤・淺川（昭和学院）
64 大羅・笹森（昭和学院）
65 小林・齋藤（佐倉東）
66 神子・金沢（天羽）
67 鈴木・内山（東金）
68 佐久間・髙橋（千葉敬愛）
69 鈴木・上田（柏井）
70 柳川・植木（柏日体）
71 小池・冨樫（白井）
72 酒井・宗嶋（長生）
73 上野・山本（植草大附）
74 亀田・丹野（松尾）
75 山科・根本（敬愛学園）
76 河村・品川（市川）
77 横田・宮川（我孫子東）
78 髙橋・山中（市原緑）
79 髙橋・大澤（君津商）
80 古賀・鶴岡（市立千葉）
81 柞山・中山（西武台千葉）
82 山口・杉山（浦安）
83 岡・鵜澤（若松）
84 岡本・上原（市立柏）

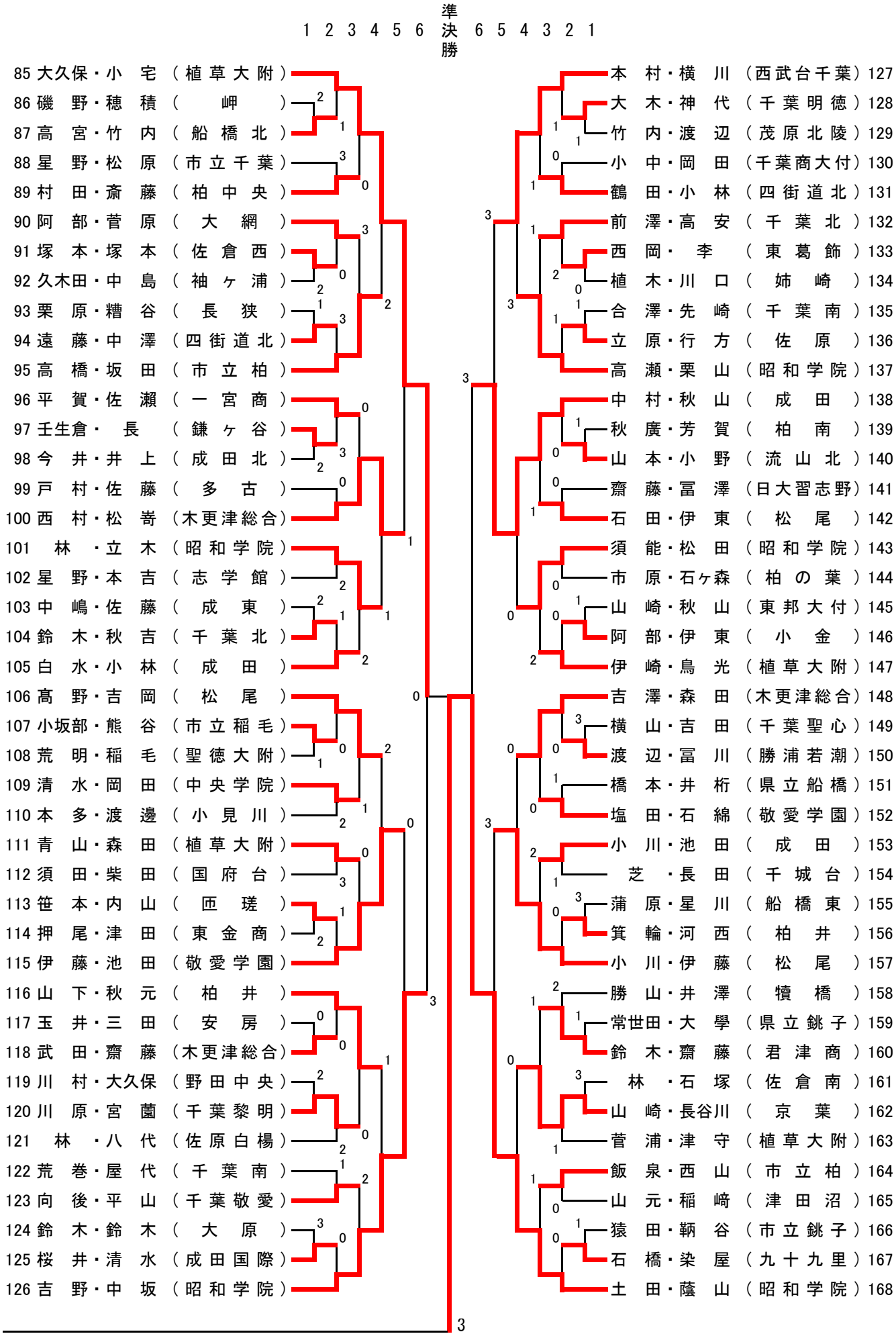
1 2 3 4 5 6 準決勝 6 5 4 3 2 1
85 大久保・小　宅（植草大附）
86 磯　野・穂　積（　岬　）
87 高　宮・竹　内（船橋北）
88 星　野・松　原（市立千葉）
89 村　田・斎　藤（柏中央）
90 阿　部・菅　原（大　網）
91 塚　本・塚　本（佐倉西）
92 久木田・中　島（袖ヶ浦）
93 栗　原・糟　谷（長　狭）
94 遠　藤・中　澤（四街道北）
95 高　橋・坂　田（市立柏）
96 平　賀・佐　瀬（一宮商）
97 壬生倉・　長（鎌ヶ谷）
98 今　井・井　上（成田北）
99 戸　村・佐　藤（多　古）
100 西　村・松　嵜（木更津総合）
101　林　・立　木（昭和学院）
102 星　野・本　吉（志学館）
103 中　嶋・佐　藤（成　東）
104 鈴　木・秋　吉（千葉北）
105 白　水・小　林（成　田）
106 髙　野・吉　岡（松　尾）
107 小坂部・熊　谷（市立稲毛）
108 荒　明・稲　毛（聖徳大附）
109 清　水・岡　田（中央学院）
110 本　多・渡　邊（小見川）
111 青　山・森　田（植草大附）
112 須　田・柴　田（国府台）
113 笹　本・内　山（匝　瑳）
114 押　尾・津　田（東金商）
115 伊　藤・池　田（敬愛学園）
116 山　下・秋　元（柏　井）
117 玉　井・三　田（安　房）
118 武　田・齋　藤（木更津総合）
119 川　村・大久保（野田中央）
120 川　原・宮　薗（千葉黎明）
121　林　・八　代（佐原白楊）
122 荒　巻・屋　代（千葉南）
123 向　後・平　山（千葉敬愛）
124 鈴　木・鈴　木（大　原）
125 桜　井・清　水（成田国際）
126 吉　野・中　坂（昭和学院）
本　村・横　川（西武台千葉）127
大　木・神　代（千葉明徳）128
竹　内・渡　辺（茂原北陵）129
小　中・岡　田（千葉商大付）130
鶴　田・小　林（四街道北）131
前　澤・高　安（千葉北）132
西　岡・　李（東葛飾）133
植　木・川　口（姉　崎）134
合　澤・先　崎（千葉南）135
立　原・行　方（佐　原）136
高　瀬・栗　山（昭和学院）137
中　村・秋　山（成　田）138
秋　廣・芳　賀（柏　南）139
山　本・小　野（流山北）140
齋　藤・冨　澤（日大習志野）141
石　田・伊　東（松　尾）142
須　能・松　田（昭和学院）143
市　原・石ヶ森（柏の葉）144
山　崎・秋　山（東邦大付）145
阿　部・伊　東（小　金）146
伊　崎・鳥　光（植草大附）147
吉　澤・森　田（木更津総合）148
横　山・吉　田（千葉聖心）149
渡　辺・冨　川（勝浦若潮）150
橋　本・井　桁（県立船橋）151
塩　田・石　綿（敬愛学園）152
小　川・池　田（成　田）153
芝　・長　田（千城台）154
蒲　原・星　川（船橋東）155
箕　輪・河　西（柏　井）156
小　川・伊　藤（松　尾）157
勝　山・井　澤（犢　橋）158
常世田・大　學（県立銚子）159
鈴　木・齋　藤（君津商）160
林　・石　塚（佐倉南）161
山　崎・長谷川（京　葉）162
菅　浦・津　守（植草大附）163
飯　泉・西　山（市立柏）164
山　元・稲　崎（津田沼）165
猿　田・鞆　谷（市立銚子）166
石　橋・染　屋（九十九里）167
土　田・蔭　山（昭和学院）168