女子団体

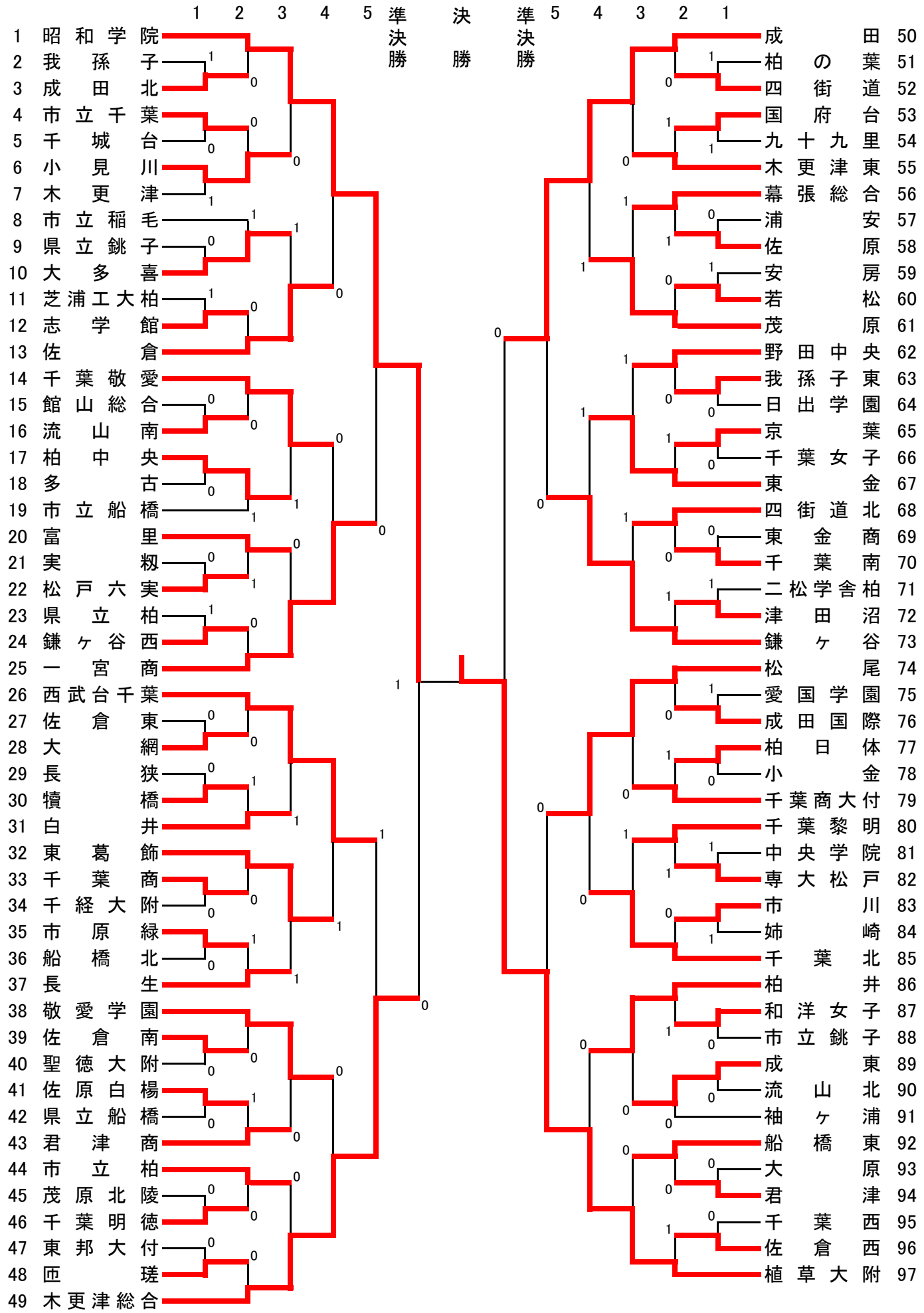
1 昭和学院
2 我孫子
3 成田北
4 市立千葉
5 千城台
6 小見川
7 木更津
8 市立稲毛
9 県立銚子
10 大多喜
11 芝浦工大柏
12 志学館
13 佐倉
14 千葉敬愛
15 館山総合
16 流山南
17 柏中央
18 多古
19 市立船橋
20 富里
21 実籾
22 松戸六実
23 県立柏
24 鎌ヶ谷西
25 一宮商
26 西武台千葉
27 佐倉東
28 大網
29 長狭
30 犢橋
31 白井
32 東葛飾
33 千葉商
34 千経大附
35 市原緑
36 船橋北
37 長生
38 敬愛学園
39 佐倉南
40 聖徳大附
41 佐原白楊
42 県立船橋
43 君津商
44 市立柏
45 茂原北陵
46 千葉明徳
47 東邦大付
48 匝瑳
49 木更津総合
1 2 3 4 5
準決勝
決勝
準決勝
5 4 3 2 1
成田 50
柏の葉 51
四街道 52
国府台 53
九十九里 54
木更津東 55
幕張総合 56
浦安 57
佐原 58
安房 59
若松 60
茂原 61
野田中央 62
我孫子東 63
日出学園 64
京葉 65
千葉女子 66
東金 67
四街道北 68
東金商 69
千葉南 70
二松学舎柏 71
津田沼 72
鎌ヶ谷 73
松尾 74
愛国学園 75
成田国際 76
柏日体 77
小金 78
千葉商大付 79
千葉黎明 80
中央学院 81
専大松戸 82
市川 83
姉崎 84
千葉北 85
柏井 86
和洋女子 87
市立銚子 88
成東 89
流山北 90
袖ヶ浦 91
船橋東 92
大原 93
君津 94
千葉西 95
佐倉西 96
植草大附 97