男子団体

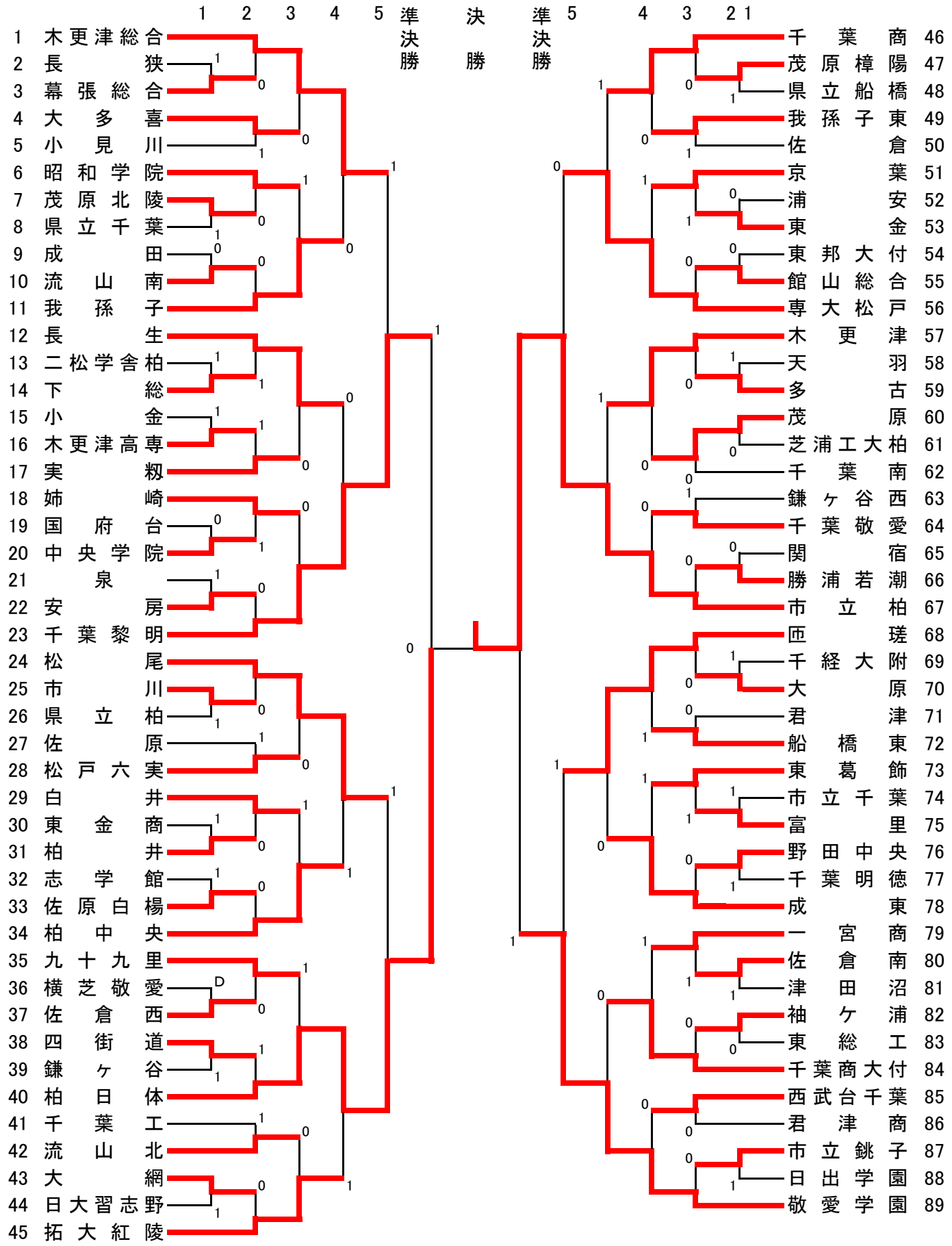
1 2 3 4 5 準決勝 決勝 準決勝 5 4 3 2 1
1 木更津総合
2 長狭
3 幕張総合
4 大多喜
5 小見川
6 昭和学院
7 茂原北陵
8 県立千葉
9 成田
10 流山南
11 我孫子
12 長生
13 二松学舎柏
14 下総
15 小金
16 木更津高専
17 実籾
18 姉崎
19 国府台
20 中央学院
21 泉
22 安房
23 千葉黎明
24 松尾
25 市川
26 県立柏
27 佐原
28 松戸六実
29 白井
30 東金商
31 柏井
32 志学館
33 佐原白楊
34 柏中央
35 九十九里
36 横芝敬愛
37 佐倉西
38 四街道
39 鎌ヶ谷
40 柏日体
41 千葉工
42 流山北
43 大網
44 日大習志野
45 拓大紅陵
46 千葉商
47 茂原樟陽
48 県立船橋
49 我孫子東
50 佐倉
51 京葉
52 浦安
53 東金
54 東邦大付
55 館山総合
56 専大松戸
57 木更津
58 天羽
59 多古
60 茂原
61 芝浦工大柏
62 千葉南
63 鎌ヶ谷西
64 千葉敬愛
65 関宿
66 勝浦若潮
67 市立柏
68 匝瑳
69 千経大附
70 大原
71 君津
72 船橋東
73 東葛飾
74 市立千葉
75 富里
76 野田中央
77 千葉明徳
78 成東
79 一宮商
80 佐倉南
81 津田沼
82 袖ケ浦
83 東総工
84 千葉商大付
85 西武台千葉
86 君津商
87 市立銚子
88 日出学園
89 敬愛学園