女子個人

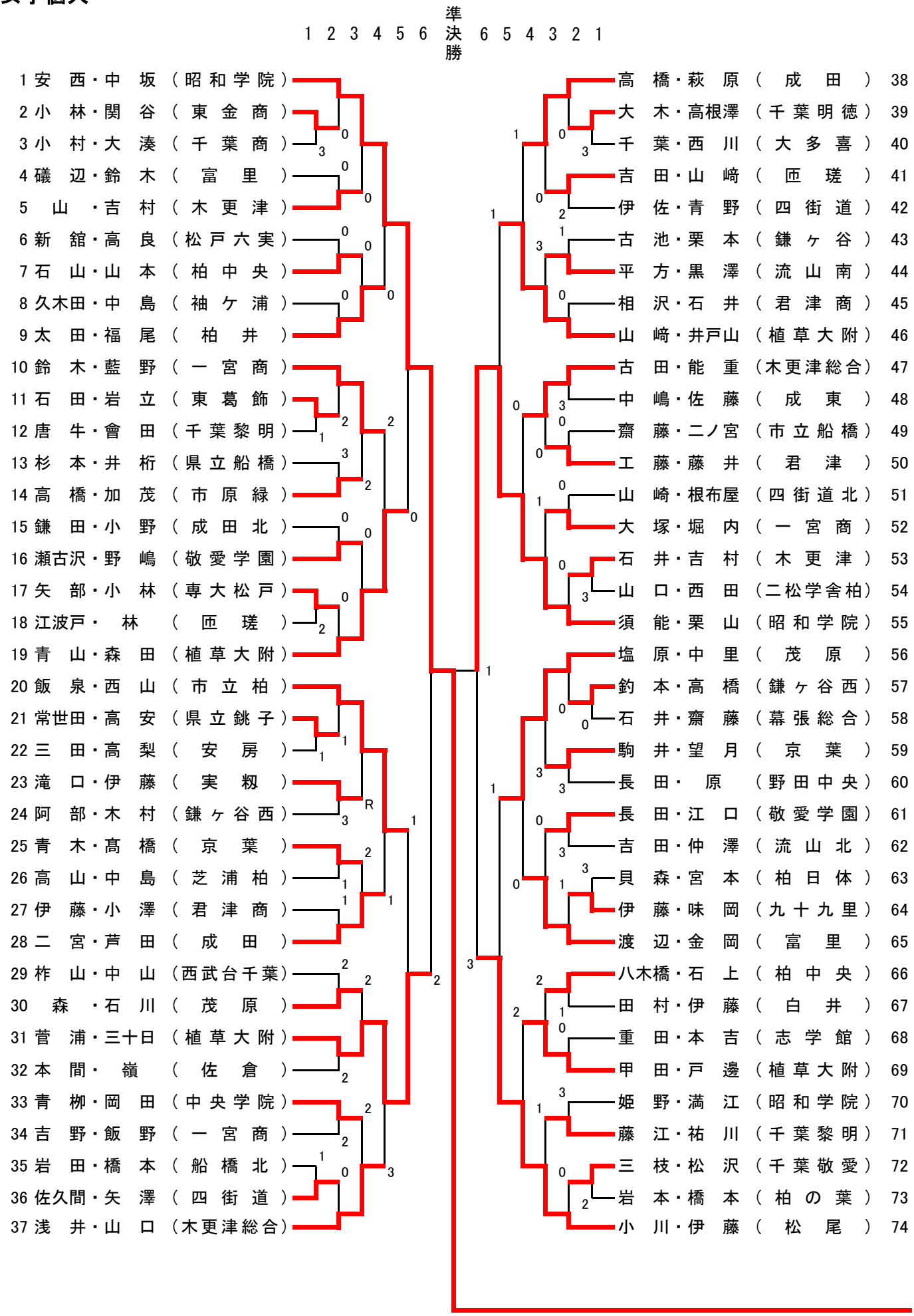
1 2 3 4 5 6 準決勝 6 5 4 3 2 1
1 安 西・中 坂 （昭和学院）
2 小 林・関 谷 （東金商）
3 小 村・大 湊 （千葉商）
4 礒 辺・鈴 木 （富 里）
5 山 ・吉 村 （木更津）
6 新 舘・高 良 （松戸六実）
7 石 山・山 本 （柏中央）
8 久木田・中 島 （袖ケ浦）
9 太 田・福 尾 （柏 井）
10 鈴 木・藍 野 （一宮商）
11 石 田・岩 立 （東葛飾）
12 唐 牛・會 田 （千葉黎明）
13 杉 本・井 桁 （県立船橋）
14 高 橋・加 茂 （市原緑）
15 鎌 田・小 野 （成田北）
16 瀬古沢・野 嶋 （敬愛学園）
17 矢 部・小 林 （専大松戸）
18 江波戸・ 林 （匝 瑳）
19 青 山・森 田 （植草大附）
20 飯 泉・西 山 （市立柏）
21 常世田・高 安 （県立銚子）
22 三 田・高 梨 （安 房）
23 滝 口・伊 藤 （実 籾）
24 阿 部・木 村 （鎌ヶ谷西）
25 青 木・髙 橋 （京 葉）
26 高 山・中 島 （芝浦柏）
27 伊 藤・小 澤 （君津商）
28 二 宮・芦 田 （成 田）
29 柞 山・中 山 （西武台千葉）
30 森 ・石 川 （茂 原）
31 菅 浦・三十日 （植草大附）
32 本 間・ 嶺 （佐 倉）
33 青 柳・岡 田 （中央学院）
34 吉 野・飯 野 （一宮商）
35 岩 田・橋 本 （船橋北）
36 佐久間・矢 澤 （四街道）
37 浅 井・山 口 （木更津総合）
高 橋・萩 原 （成 田） 38
大 木・高根澤 （千葉明徳） 39
千 葉・西 川 （大多喜） 40
吉 田・山 﨑 （匝 瑳） 41
伊 佐・青 野 （四街道） 42
古 池・栗 本 （鎌ヶ谷） 43
平 方・黒 澤 （流山南） 44
相 沢・石 井 （君津商） 45
山 﨑・井戸山 （植草大附） 46
古 田・能 重 （木更津総合） 47
中 嶋・佐 藤 （成 東） 48
齋 藤・二ノ宮 （市立船橋） 49
工 藤・藤 井 （君 津） 50
山 崎・根布屋 （四街道北） 51
大 塚・堀 内 （一宮商） 52
石 井・吉 村 （木更津） 53
山 口・西 田 （二松学舎柏） 54
須 能・栗 山 （昭和学院） 55
塩 原・中 里 （茂 原） 56
釣 本・高 橋 （鎌ヶ谷西） 57
石 井・齋 藤 （幕張総合） 58
駒 井・望 月 （京 葉） 59
長 田・ 原 （野田中央） 60
長 田・江 口 （敬愛学園） 61
吉 田・仲 澤 （流山北） 62
貝 森・宮 本 （柏日体） 63
伊 藤・味 岡 （九十九里） 64
渡 辺・金 岡 （富 里） 65
八木橋・石 上 （柏中央） 66
田 村・伊 藤 （白 井） 67
重 田・本 吉 （志学館） 68
甲 田・戸 邊 （植草大附） 69
姫 野・満 江 （昭和学院） 70
藤 江・祐 川 （千葉黎明） 71
三 枝・松 沢 （千葉敬愛） 72
岩 本・橋 本 （柏の葉） 73
小 川・伊 藤 （松 尾） 74

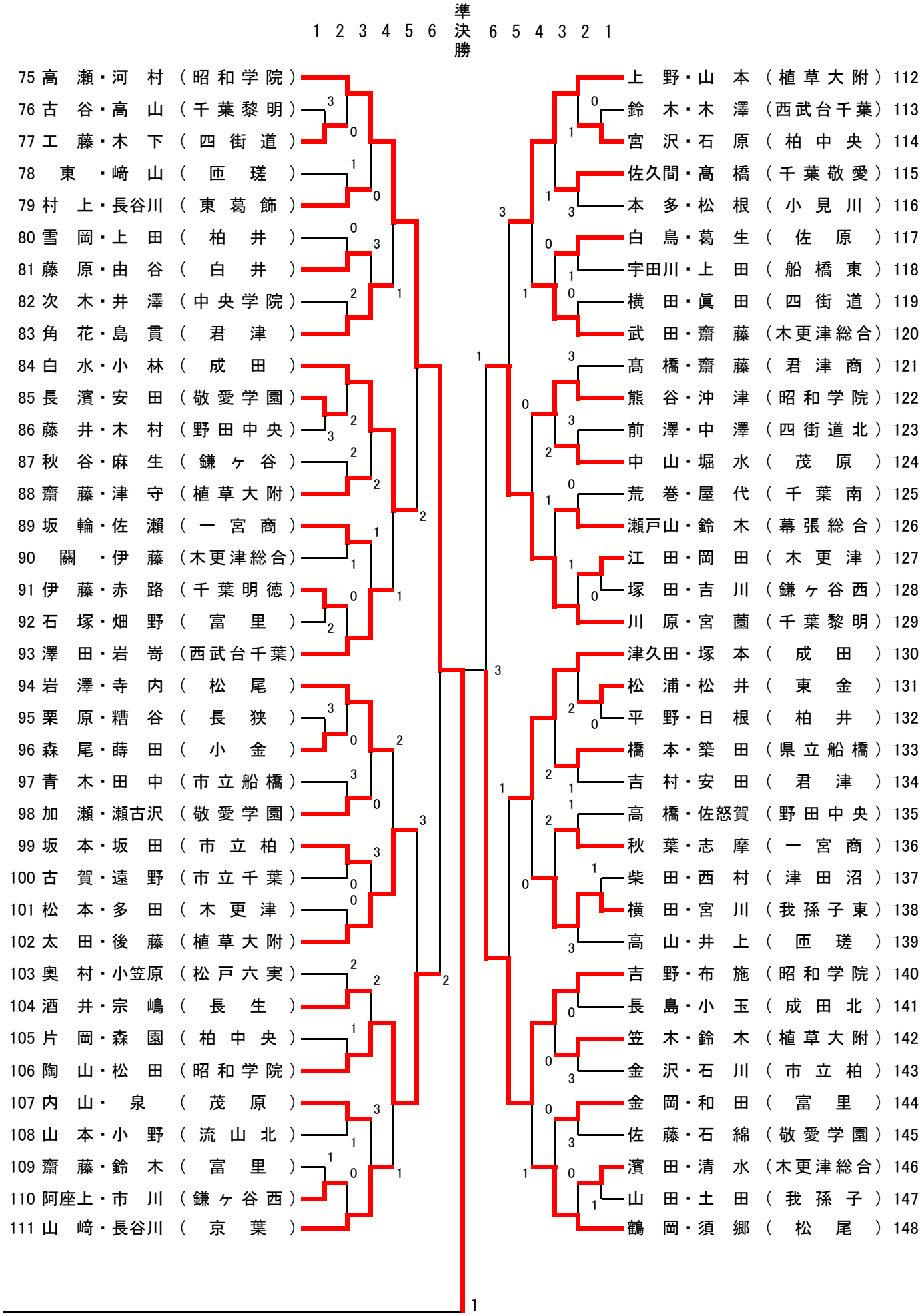
1 2 3 4 5 6 準決勝 6 5 4 3 2 1
75 高瀬・河村（昭和学院）
76 古谷・高山（千葉黎明）
77 工藤・木下（四街道）
78 東・﨑山（匝瑳）
79 村上・長谷川（東葛飾）
80 雪岡・上田（柏井）
81 藤原・由谷（白井）
82 次木・井澤（中央学院）
83 角花・島貫（君津）
84 白水・小林（成田）
85 長濱・安田（敬愛学園）
86 藤井・木村（野田中央）
87 秋谷・麻生（鎌ヶ谷）
88 齋藤・津守（植草大附）
89 坂輪・佐瀬（一宮商）
90 關・伊藤（木更津総合）
91 伊藤・赤路（千葉明徳）
92 石塚・畑野（富里）
93 澤田・岩嵜（西武台千葉）
94 岩澤・寺内（松尾）
95 栗原・糟谷（長狭）
96 森尾・蒔田（小金）
97 青木・田中（市立船橋）
98 加瀬・瀬古沢（敬愛学園）
99 坂本・坂田（市立柏）
100 古賀・遠野（市立千葉）
101 松本・多田（木更津）
102 太田・後藤（植草大附）
103 奥村・小笠原（松戸六実）
104 酒井・宗嶋（長生）
105 片岡・森園（柏中央）
106 陶山・松田（昭和学院）
107 内山・泉（茂原）
108 山本・小野（流山北）
109 齋藤・鈴木（富里）
110 阿座上・市川（鎌ヶ谷西）
111 山﨑・長谷川（京葉）
112 上野・山本（植草大附）
113 鈴木・木澤（西武台千葉）
114 宮沢・石原（柏中央）
115 佐久間・髙橋（千葉敬愛）
116 本多・松根（小見川）
117 白鳥・葛生（佐原）
118 宇田川・上田（船橋東）
119 横田・眞田（四街道）
120 武田・齋藤（木更津総合）
121 髙橋・齋藤（君津商）
122 熊谷・沖津（昭和学院）
123 前澤・中澤（四街道北）
124 中山・堀水（茂原）
125 荒巻・屋代（千葉南）
126 瀬戸山・鈴木（幕張総合）
127 江田・岡田（木更津）
128 塚田・吉川（鎌ヶ谷西）
129 川原・宮薗（千葉黎明）
130 津久田・塚本（成田）
131 松浦・松井（東金）
132 平野・日根（柏井）
133 橋本・築田（県立船橋）
134 吉村・安田（君津）
135 高橋・佐怒賀（野田中央）
136 秋葉・志摩（一宮商）
137 柴田・西村（津田沼）
138 横田・宮川（我孫子東）
139 高山・井上（匝瑳）
140 吉野・布施（昭和学院）
141 長島・小玉（成田北）
142 笠木・鈴木（植草大附）
143 金沢・石川（市立柏）
144 金岡・和田（富里）
145 佐藤・石綿（敬愛学園）
146 濱田・清水（木更津総合）
147 山田・土田（我孫子）
148 鶴岡・須郷（松尾）