男子個人

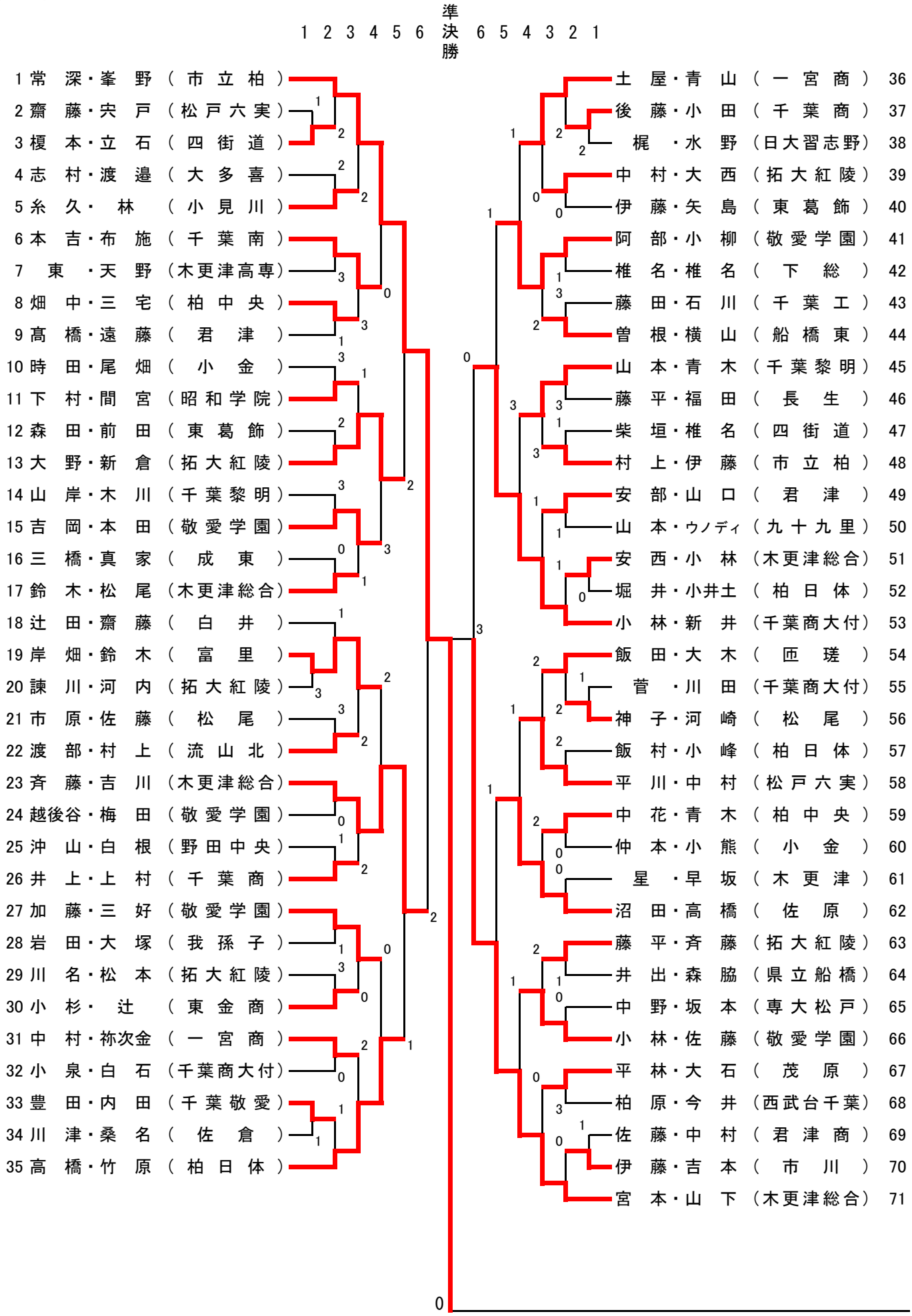
1 2 3 4 5 6 準決勝 6 5 4 3 2 1
1 常深・峯野（市立柏）
2 齋藤・宍戸（松戸六実）
3 榎本・立石（四街道）
4 志村・渡邉（大多喜）
5 糸久・林（小見川）
6 本吉・布施（千葉南）
7 東・天野（木更津高専）
8 畑中・三宅（柏中央）
9 髙橋・遠藤（君津）
10 時田・尾畑（小金）
11 下村・間宮（昭和学院）
12 森田・前田（東葛飾）
13 大野・新倉（拓大紅陵）
14 山岸・木川（千葉黎明）
15 吉岡・本田（敬愛学園）
16 三橋・真家（成東）
17 鈴木・松尾（木更津総合）
18 辻田・齋藤（白井）
19 岸畑・鈴木（富里）
20 諫川・河内（拓大紅陵）
21 市原・佐藤（松尾）
22 渡部・村上（流山北）
23 斉藤・吉川（木更津総合）
24 越後谷・梅田（敬愛学園）
25 沖山・白根（野田中央）
26 井上・上村（千葉商）
27 加藤・三好（敬愛学園）
28 岩田・大塚（我孫子）
29 川名・松本（拓大紅陵）
30 小杉・辻（東金商）
31 中村・祢次金（一宮商）
32 小泉・白石（千葉商大付）
33 豊田・内田（千葉敬愛）
34 川津・桑名（佐倉）
35 高橋・竹原（柏日体）
36 土屋・青山（一宮商）
37 後藤・小田（千葉商）
38 梶・水野（日大習志野）
39 中村・大西（拓大紅陵）
40 伊藤・矢島（東葛飾）
41 阿部・小柳（敬愛学園）
42 椎名・椎名（下総）
43 藤田・石川（千葉工）
44 曽根・横山（船橋東）
45 山本・青木（千葉黎明）
46 藤平・福田（長生）
47 柴垣・椎名（四街道）
48 村上・伊藤（市立柏）
49 安部・山口（君津）
50 山本・ウノディ（九十九里）
51 安西・小林（木更津総合）
52 堀井・小井土（柏日体）
53 小林・新井（千葉商大付）
54 飯田・大木（匝瑳）
55 菅・川田（千葉商大付）
56 神子・河崎（松尾）
57 飯村・小峰（柏日体）
58 平川・中村（松戸六実）
59 中花・青木（柏中央）
60 仲本・小熊（小金）
61 星・早坂（木更津）
62 沼田・高橋（佐原）
63 藤平・斉藤（拓大紅陵）
64 井出・森脇（県立船橋）
65 中野・坂本（専大松戸）
66 小林・佐藤（敬愛学園）
67 平林・大石（茂原）
68 柏原・今井（西武台千葉）
69 佐藤・中村（君津商）
70 伊藤・吉本（市川）
71 宮本・山下（木更津総合）

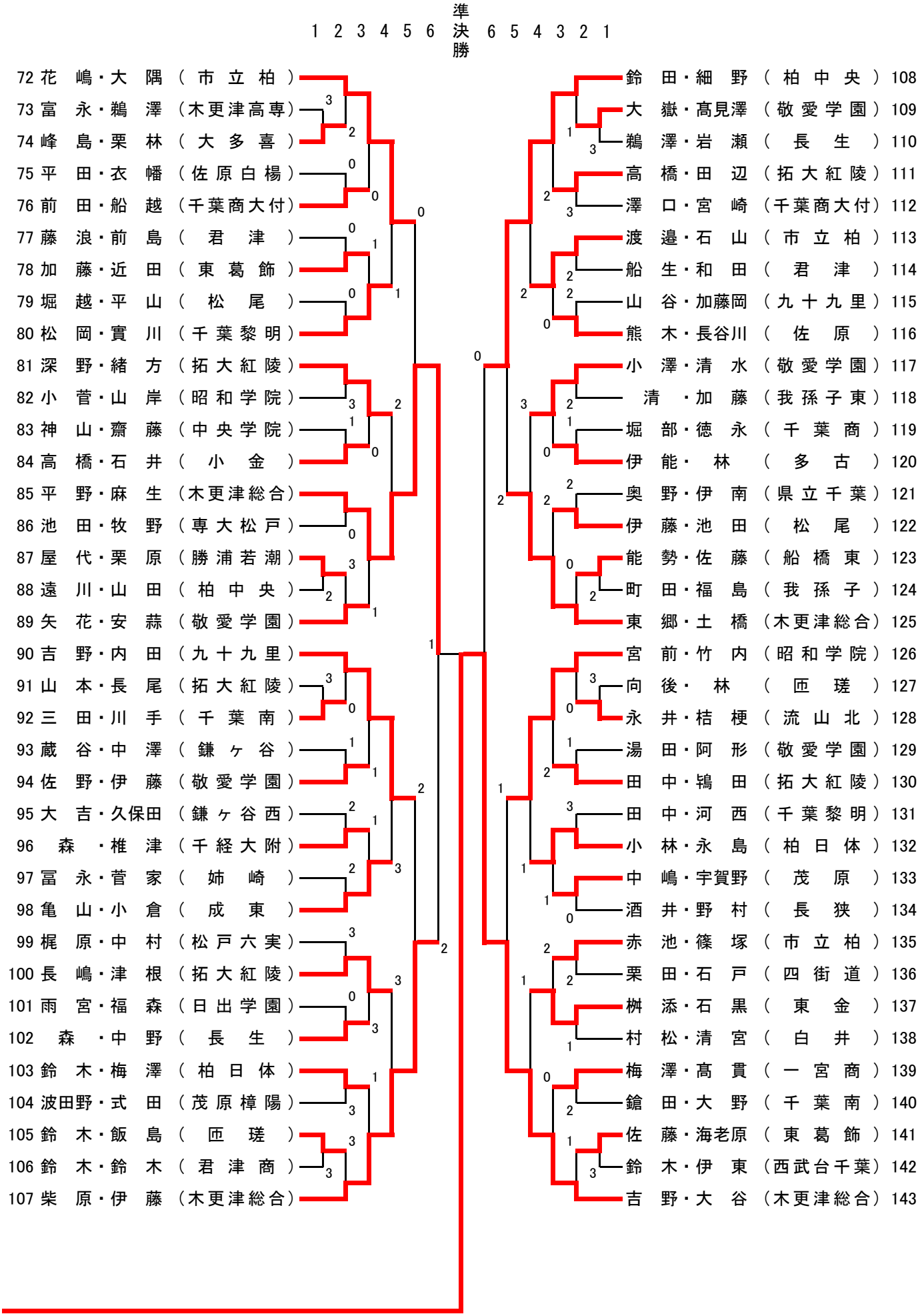
1 2 3 4 5 6 準決勝 6 5 4 3 2 1
72 花 嶋・大 隅 （ 市 立 柏 ）
73 富 永・鵜 澤 （木更津高専）
74 峰 島・栗 林 （ 大 多 喜 ）
75 平 田・衣 幡 （佐原白楊）
76 前 田・船 越 （千葉商大付）
77 藤 浪・前 島 （ 君 津 ）
78 加 藤・近 田 （ 東 葛 飾 ）
79 堀 越・平 山 （ 松 尾 ）
80 松 岡・實 川 （千葉黎明）
81 深 野・緒 方 （拓大紅陵）
82 小 菅・山 岸 （昭和学院）
83 神 山・齋 藤 （中央学院）
84 高 橋・石 井 （ 小 金 ）
85 平 野・麻 生 （木更津総合）
86 池 田・牧 野 （専大松戸）
87 屋 代・栗 原 （勝浦若潮）
88 遠 川・山 田 （ 柏 中 央 ）
89 矢 花・安 蒜 （敬愛学園）
90 吉 野・内 田 （九十九里）
91 山 本・長 尾 （拓大紅陵）
92 三 田・川 手 （ 千 葉 南 ）
93 蔵 谷・中 澤 （ 鎌 ヶ 谷 ）
94 佐 野・伊 藤 （敬愛学園）
95 大 吉・久保田 （鎌ヶ谷西）
96 森 ・椎 津 （千経大附）
97 冨 永・菅 家 （ 姉 崎 ）
98 亀 山・小 倉 （ 成 東 ）
99 梶 原・中 村 （松戸六実）
100 長 嶋・津 根 （拓大紅陵）
101 雨 宮・福 森 （日出学園）
102 森 ・中 野 （ 長 生 ）
103 鈴 木・梅 澤 （ 柏 日 体 ）
104 波田野・式 田 （茂原樟陽）
105 鈴 木・飯 島 （ 匝 瑳 ）
106 鈴 木・鈴 木 （ 君 津 商 ）
107 柴 原・伊 藤 （木更津総合）
108 鈴 田・細 野 （ 柏 中 央 ）
109 大 嶽・高見澤 （敬愛学園）
110 鵜 澤・岩 瀬 （ 長 生 ）
111 高 橋・田 辺 （拓大紅陵）
112 澤 口・宮 崎 （千葉商大付）
113 渡 邉・石 山 （ 市 立 柏 ）
114 船 生・和 田 （ 君 津 ）
115 山 谷・加藤岡 （九十九里）
116 熊 木・長谷川 （ 佐 原 ）
117 小 澤・清 水 （敬愛学園）
118 清 ・加 藤 （我孫子東）
119 堀 部・徳 永 （ 千 葉 商 ）
120 伊 能・ 林 （ 多 古 ）
121 奥 野・伊 南 （県立千葉）
122 伊 藤・池 田 （ 松 尾 ）
123 能 勢・佐 藤 （ 船 橋 東 ）
124 町 田・福 島 （ 我 孫 子 ）
125 東 郷・土 橋 （木更津総合）
126 宮 前・竹 内 （昭和学院）
127 向 後・ 林 （ 匝 瑳 ）
128 永 井・桔 梗 （ 流 山 北 ）
129 湯 田・阿 形 （敬愛学園）
130 田 中・鴇 田 （拓大紅陵）
131 田 中・河 西 （千葉黎明）
132 小 林・永 島 （ 柏 日 体 ）
133 中 嶋・宇賀野 （ 茂 原 ）
134 酒 井・野 村 （ 長 狭 ）
135 赤 池・篠 塚 （ 市 立 柏 ）
136 栗 田・石 戸 （ 四 街 道 ）
137 桝 添・石 黒 （ 東 金 ）
138 村 松・清 宮 （ 白 井 ）
139 梅 澤・髙 貫 （ 一 宮 商 ）
140 鎗 田・大 野 （ 千 葉 南 ）
141 佐 藤・海老原 （ 東 葛 飾 ）
142 鈴 木・伊 東 （西武台千葉）
143 吉 野・大 谷 （木更津総合）