女子個人

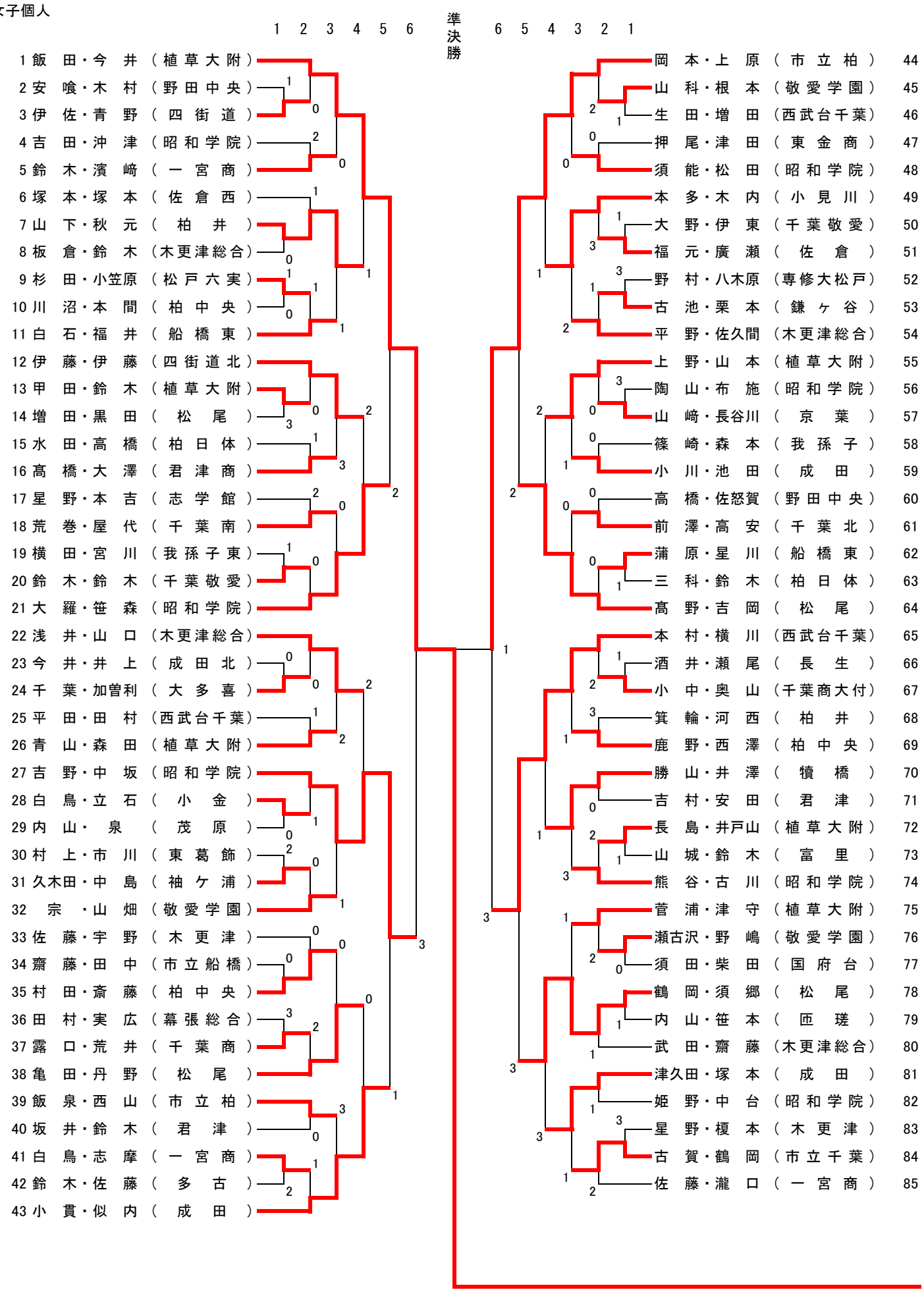
1 2 3 4 5 6
準決勝
6 5 4 3 2 1
1 飯田・今井（植草大附）
2 安喰・木村（野田中央）
3 伊佐・青野（四街道）
4 吉田・沖津（昭和学院）
5 鈴木・濱﨑（一宮商）
6 塚本・塚本（佐倉西）
7 山下・秋元（柏井）
8 板倉・鈴木（木更津総合）
9 杉田・小笠原（松戸六実）
10 川沼・本間（柏中央）
11 白石・福井（船橋東）
12 伊藤・伊藤（四街道北）
13 甲田・鈴木（植草大附）
14 増田・黒田（松尾）
15 水田・高橋（柏日体）
16 髙橋・大澤（君津商）
17 星野・本吉（志学館）
18 荒巻・屋代（千葉南）
19 横田・宮川（我孫子東）
20 鈴木・鈴木（千葉敬愛）
21 大羅・笹森（昭和学院）
22 浅井・山口（木更津総合）
23 今井・井上（成田北）
24 千葉・加曽利（大多喜）
25 平田・田村（西武台千葉）
26 青山・森田（植草大附）
27 吉野・中坂（昭和学院）
28 白鳥・立石（小金）
29 内山・泉（茂原）
30 村上・市川（東葛飾）
31 久木田・中島（袖ケ浦）
32 宗・山畑（敬愛学園）
33 佐藤・宇野（木更津）
34 齋藤・田中（市立船橋）
35 村田・斎藤（柏中央）
36 田村・実広（幕張総合）
37 露口・荒井（千葉商）
38 亀田・丹野（松尾）
39 飯泉・西山（市立柏）
40 坂井・鈴木（君津）
41 白鳥・志摩（一宮商）
42 鈴木・佐藤（多古）
43 小貫・似内（成田）
44 岡本・上原（市立柏）
45 山科・根本（敬愛学園）
46 生田・増田（西武台千葉）
47 押尾・津田（東金商）
48 須能・松田（昭和学院）
49 本多・木内（小見川）
50 大野・伊東（千葉敬愛）
51 福元・廣瀬（佐倉）
52 野村・八木原（専修大松戸）
53 古池・栗本（鎌ヶ谷）
54 平野・佐久間（木更津総合）
55 上野・山本（植草大附）
56 陶山・布施（昭和学院）
57 山﨑・長谷川（京葉）
58 篠崎・森本（我孫子）
59 小川・池田（成田）
60 高橋・佐怒賀（野田中央）
61 前澤・高安（千葉北）
62 蒲原・星川（船橋東）
63 三科・鈴木（柏日体）
64 髙野・吉岡（松尾）
65 本村・横川（西武台千葉）
66 酒井・瀬尾（長生）
67 小中・奥山（千葉商大付）
68 箕輪・河西（柏井）
69 鹿野・西澤（柏中央）
70 勝山・井澤（犢橋）
71 吉村・安田（君津）
72 長島・井戸山（植草大附）
73 山城・鈴木（富里）
74 熊谷・古川（昭和学院）
75 菅浦・津守（植草大附）
76 瀬古沢・野嶋（敬愛学園）
77 須田・柴田（国府台）
78 鶴岡・須郷（松尾）
79 内山・笹本（匝瑳）
80 武田・齋藤（木更津総合）
81 津久田・塚本（成田）
82 姫野・中台（昭和学院）
83 星野・榎本（木更津）
84 古賀・鶴岡（市立千葉）
85 佐藤・瀧口（一宮商）

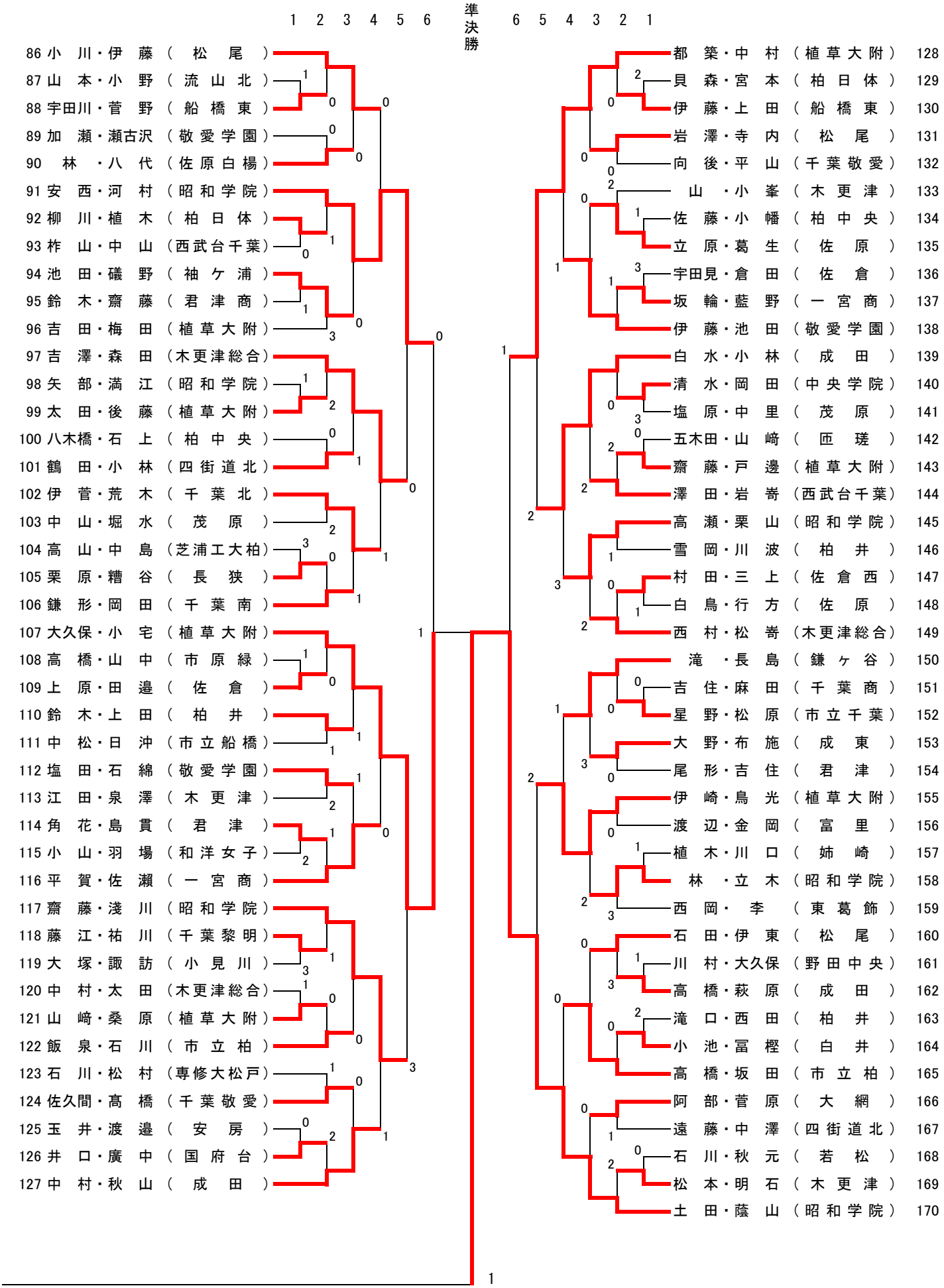
1 2 3 4 5 6
準決勝
6 5 4 3 2 1
86 小川・伊藤（松尾）
87 山本・小野（流山北）
88 宇田川・菅野（船橋東）
89 加瀬・瀬古沢（敬愛学園）
90 林・八代（佐原白楊）
91 安西・河村（昭和学院）
92 柳川・植木（柏日体）
93 柞山・中山（西武台千葉）
94 池田・礒野（袖ケ浦）
95 鈴木・齋藤（君津商）
96 吉田・梅田（植草大附）
97 吉澤・森田（木更津総合）
98 矢部・満江（昭和学院）
99 太田・後藤（植草大附）
100 八木橋・石上（柏中央）
101 鶴田・小林（四街道北）
102 伊菅・荒木（千葉北）
103 中山・堀水（茂原）
104 高山・中島（芝浦工大柏）
105 栗原・糟谷（長狭）
106 鎌形・岡田（千葉南）
107 大久保・小宅（植草大附）
108 高橋・山中（市原緑）
109 上原・田邉（佐倉）
110 鈴木・上田（柏井）
111 中松・日沖（市立船橋）
112 塩田・石綿（敬愛学園）
113 江田・泉澤（木更津）
114 角花・島貫（君津）
115 小山・羽場（和洋女子）
116 平賀・佐瀬（一宮商）
117 齋藤・淺川（昭和学院）
118 藤江・祐川（千葉黎明）
119 大塚・諏訪（小見川）
120 中村・太田（木更津総合）
121 山崎・桑原（植草大附）
122 飯泉・石川（市立柏）
123 石川・松村（専修大松戸）
124 佐久間・髙橋（千葉敬愛）
125 玉井・渡邉（安房）
126 井口・廣中（国府台）
127 中村・秋山（成田）
128 都築・中村（植草大附）
129 貝森・宮本（柏日体）
130 伊藤・上田（船橋東）
131 岩澤・寺内（松尾）
132 向後・平山（千葉敬愛）
133 山・小峯（木更津）
134 佐藤・小幡（柏中央）
135 立原・葛生（佐原）
136 宇田見・倉田（佐倉）
137 坂輪・藍野（一宮商）
138 伊藤・池田（敬愛学園）
139 白水・小林（成田）
140 清水・岡田（中央学院）
141 塩原・中里（茂原）
142 五木田・山崎（匝瑳）
143 齋藤・戸邊（植草大附）
144 澤田・岩嵜（西武台千葉）
145 高瀬・栗山（昭和学院）
146 雪岡・川波（柏井）
147 村田・三上（佐倉西）
148 白鳥・行方（佐原）
149 西村・松嵜（木更津総合）
150 滝・長島（鎌ヶ谷）
151 吉住・麻田（千葉商）
152 星野・松原（市立千葉）
153 大野・布施（成東）
154 尾形・吉住（君津）
155 伊崎・鳥光（植草大附）
156 渡辺・金岡（富里）
157 植木・川口（姉崎）
158 林・立木（昭和学院）
159 西岡・李（東葛飾）
160 石田・伊東（松尾）
161 川村・大久保（野田中央）
162 高橋・萩原（成田）
163 滝口・西田（柏井）
164 小池・冨樫（白井）
165 高橋・坂田（市立柏）
166 阿部・菅原（大網）
167 遠藤・中澤（四街道北）
168 石川・秋元（若松）
169 松本・明石（木更津）
170 土田・蔭山（昭和学院）