女子団体

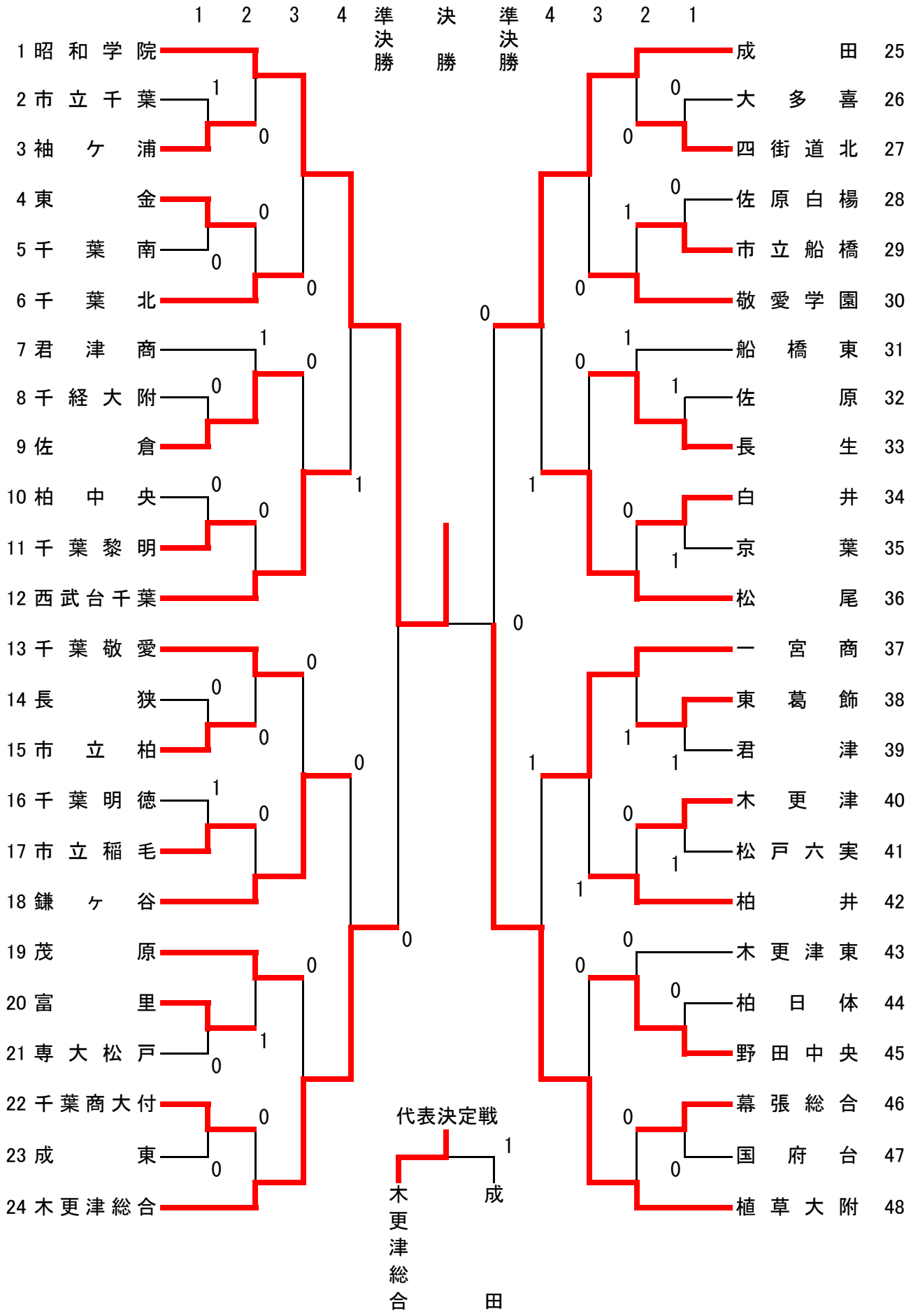
1 2 3 4 準決勝 決勝 準決勝 4 3 2 1
1 昭和学院
2 市立千葉
3 袖ケ浦
4 東金
5 千葉南
6 千葉北
7 君津商
8 千経大附
9 佐倉
10 柏中央
11 千葉黎明
12 西武台千葉
13 千葉敬愛
14 長狭
15 市立柏
16 千葉明徳
17 市立稲毛
18 鎌ヶ谷
19 茂原
20 富里
21 専大松戸
22 千葉商大付
23 成東
24 木更津総合
成田 25
大多喜 26
四街道北 27
佐原白楊 28
市立船橋 29
敬愛学園 30
船橋東 31
佐原 32
長生 33
白井 34
京葉 35
松尾 36
一宮商 37
東葛飾 38
君津 39
木更津 40
松戸六実 41
柏井 42
木更津東 43
柏日体 44
野田中央 45
幕張総合 46
国府台 47
植草大附 48
代表決定戦
木更津総合
成田