千葉県高等学校総合体育大会ソフトテニス競技女子個人

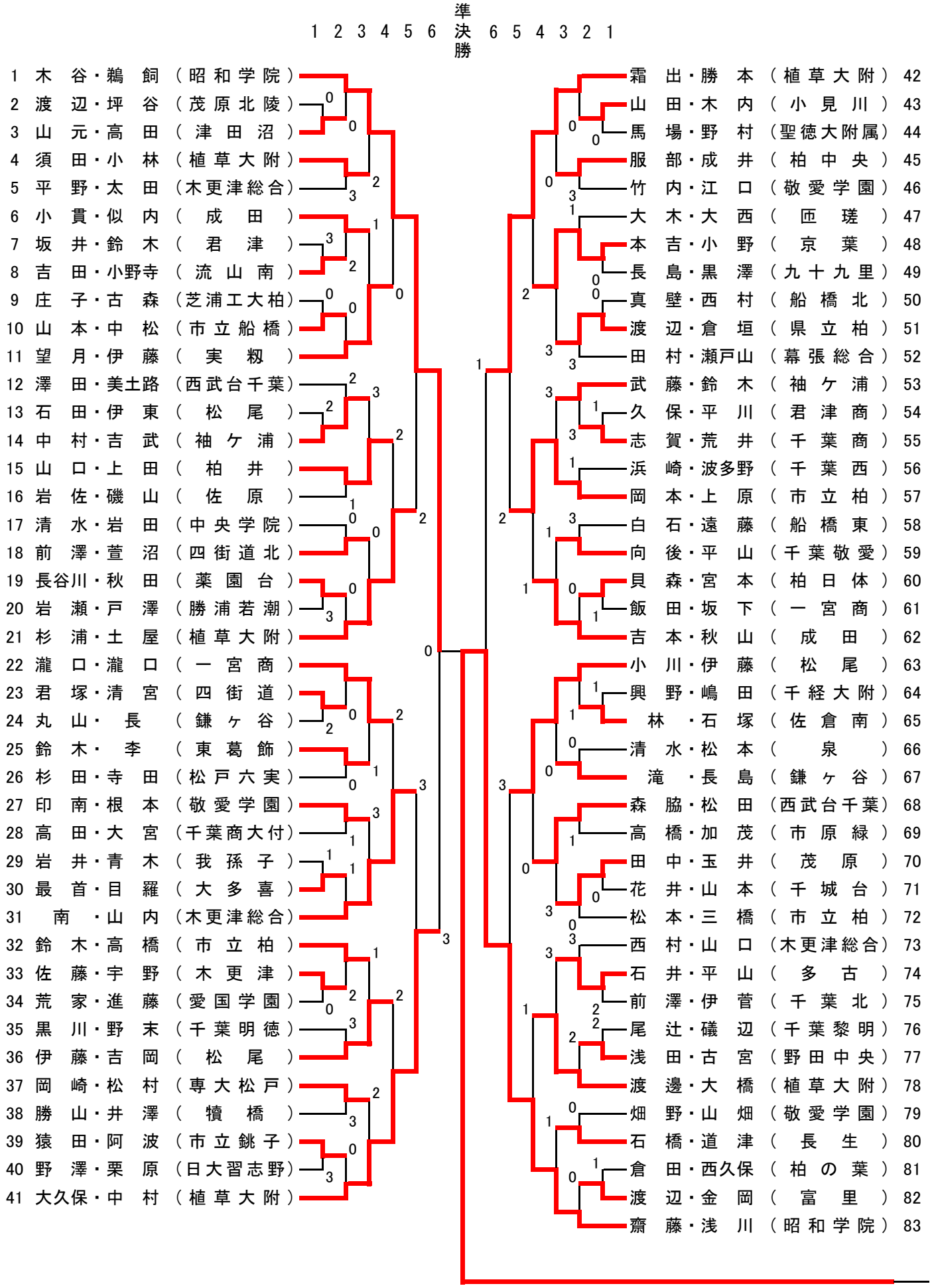

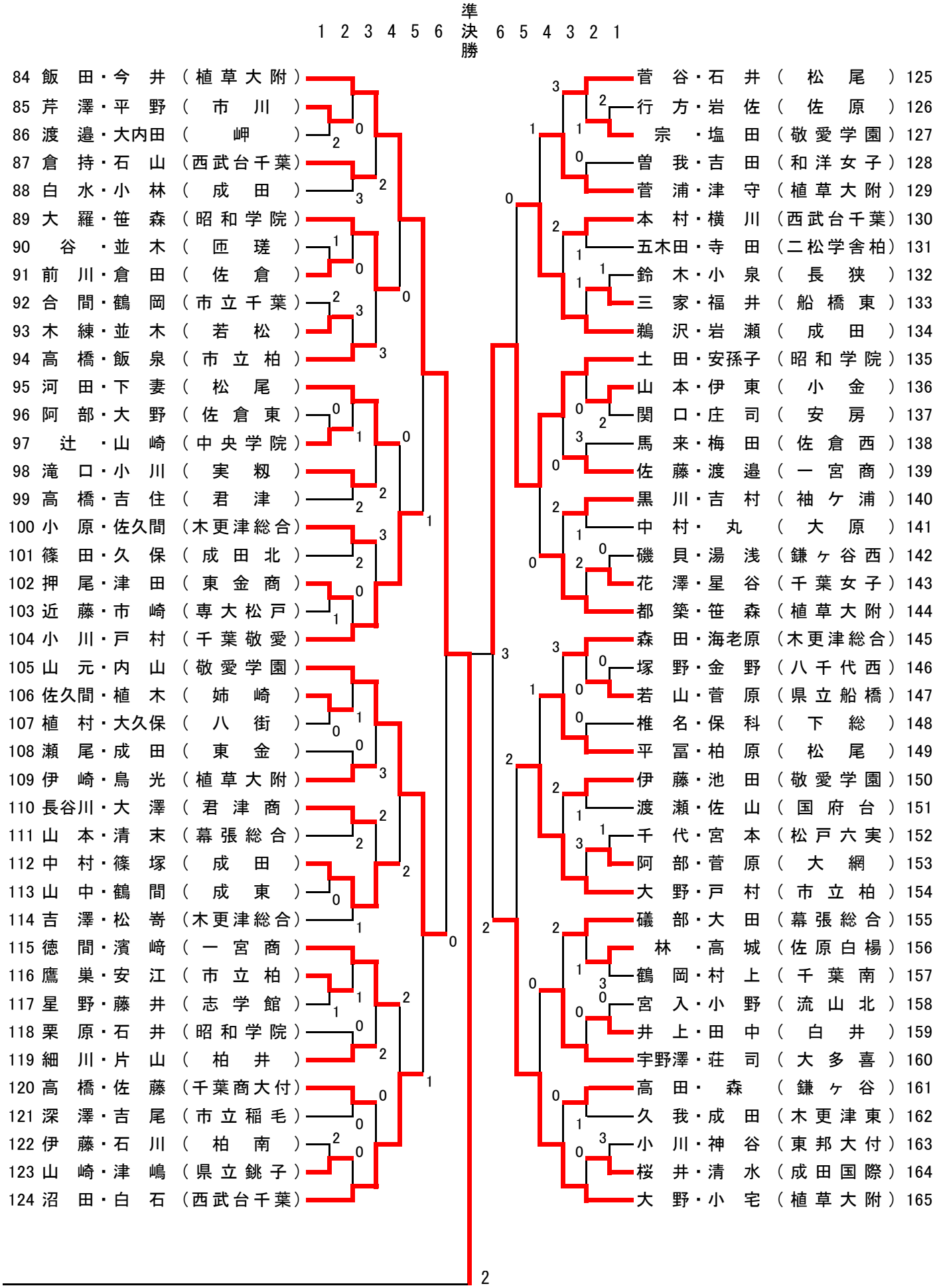
1 2 3 4 5 6 準決勝 6 5 4 3 2 1
84 飯田・今井（植草大附）
85 芹澤・平野（市川）
86 渡邉・大内田（岬）
87 倉持・石山（西武台千葉）
88 白水・小林（成田）
89 大羅・笹森（昭和学院）
90 谷・並木（匝瑳）
91 前川・倉田（佐倉）
92 合間・鶴岡（市立千葉）
93 木練・並木（若松）
94 高橋・飯泉（市立柏）
95 河田・下妻（松尾）
96 阿部・大野（佐倉東）
97 辻・山崎（中央学院）
98 滝口・小川（実籾）
99 高橋・吉住（君津）
100 小原・佐久間（木更津総合）
101 篠田・久保（成田北）
102 押尾・津田（東金商）
103 近藤・市崎（専大松戸）
104 小川・戸村（千葉敬愛）
105 山元・内山（敬愛学園）
106 佐久間・植木（姉崎）
107 植村・大久保（八街）
108 瀬尾・成田（東金）
109 伊崎・鳥光（植草大附）
110 長谷川・大澤（君津商）
111 山本・清末（幕張総合）
112 中村・篠塚（成田）
113 山中・鶴間（成東）
114 吉澤・松嵜（木更津総合）
115 徳間・濱崎（一宮商）
116 鷹巣・安江（市立柏）
117 星野・藤井（志学館）
118 栗原・石井（昭和学院）
119 細川・片山（柏井）
120 高橋・佐藤（千葉商大付）
121 深澤・吉尾（市立稲毛）
122 伊藤・石川（柏南）
123 山崎・津嶋（県立銚子）
124 沼田・白石（西武台千葉）
125 菅谷・石井（松尾）
126 行方・岩佐（佐原）
127 宗・塩田（敬愛学園）
128 曽我・吉田（和洋女子）
129 菅浦・津守（植草大附）
130 本村・横川（西武台千葉）
131 五木田・寺田（二松学舎柏）
132 鈴木・小泉（長狭）
133 三家・福井（船橋東）
134 鵜沢・岩瀬（成田）
135 土田・安孫子（昭和学院）
136 山本・伊東（小金）
137 関口・庄司（安房）
138 馬来・梅田（佐倉西）
139 佐藤・渡邉（一宮商）
140 黒川・吉村（袖ケ浦）
141 中村・丸（大原）
142 磯貝・湯浅（鎌ヶ谷西）
143 花澤・星谷（千葉女子）
144 都築・笹森（植草大附）
145 森田・海老原（木更津総合）
146 塚野・金野（八千代西）
147 若山・菅原（県立船橋）
148 椎名・保科（下総）
149 平冨・柏原（松尾）
150 伊藤・池田（敬愛学園）
151 渡瀬・佐山（国府台）
152 千代・宮本（松戸六実）
153 阿部・菅原（大網）
154 大野・戸村（市立柏）
155 礒部・大田（幕張総合）
156 林・高城（佐原白楊）
157 鶴岡・村上（千葉南）
158 宮入・小野（流山北）
159 井上・田中（白井）
160 宇野澤・荘司（大多喜）
161 高田・森（鎌ヶ谷）
162 久我・成田（木更津東）
163 小川・神谷（東邦大付）
164 桜井・清水（成田国際）
165 大野・小宅（植草大附）