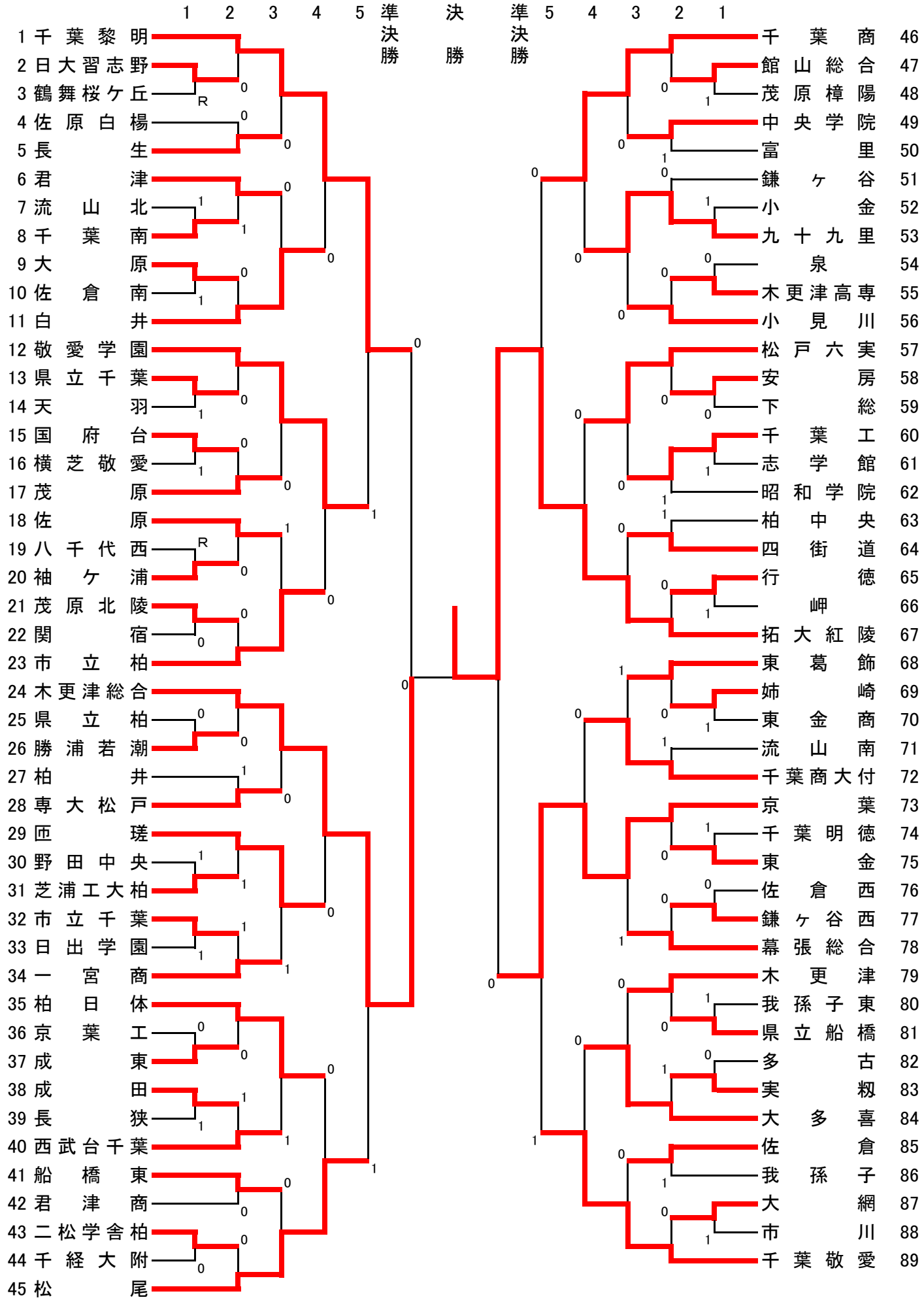千葉県高等学校総合体育大会ソフトテニス大会男子団体