女子個人

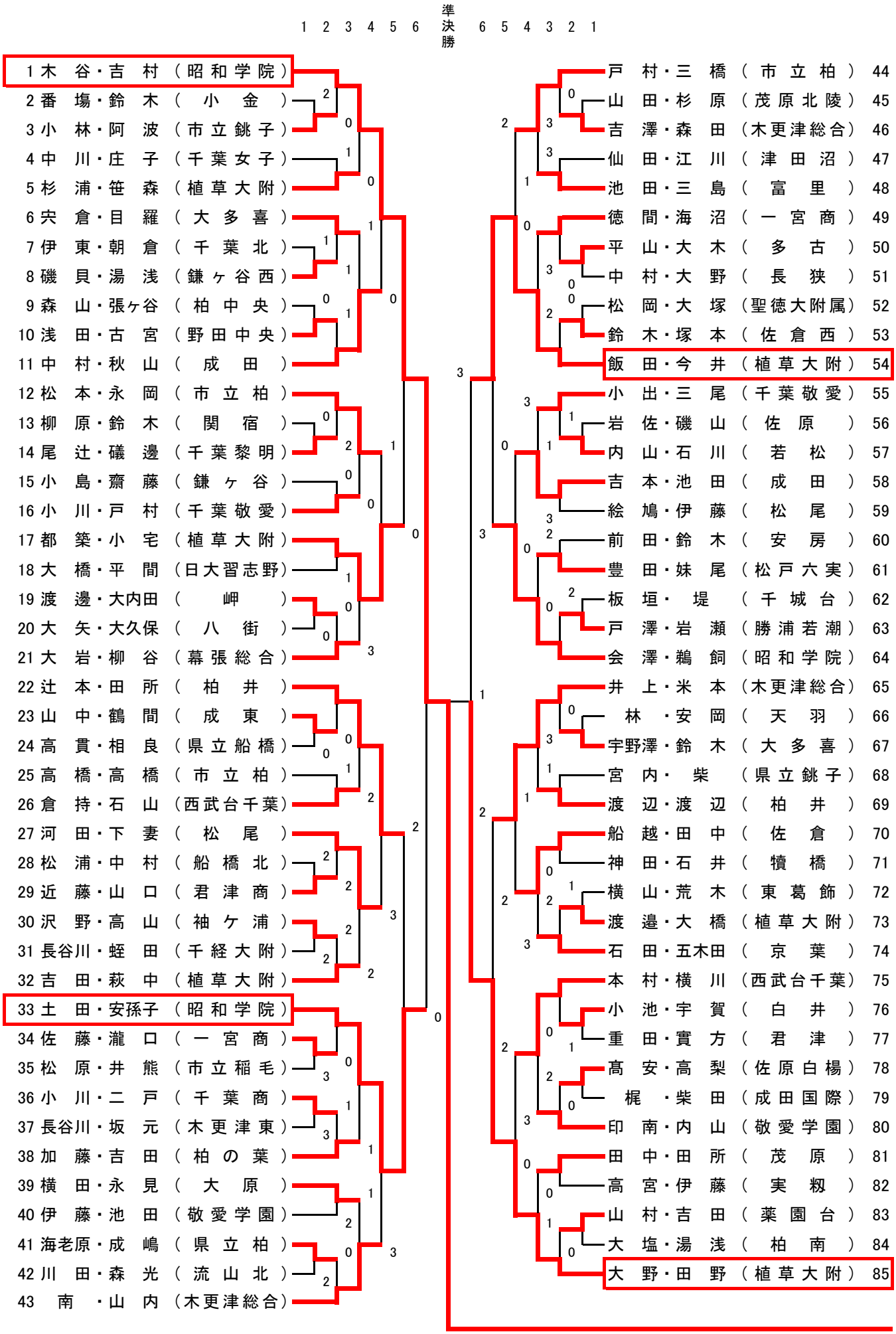
1 2 3 4 5 6 準決勝 6 5 4 3 2 1
1 木谷・吉村（昭和学院）
2 番塲・鈴木（小金）
3 小林・阿波（市立銚子）
4 中川・庄子（千葉女子）
5 杉浦・笹森（植草大附）
6 宍倉・目羅（大多喜）
7 伊東・朝倉（千葉北）
8 磯貝・湯浅（鎌ヶ谷西）
9 森山・張ヶ谷（柏中央）
10 浅田・古宮（野田中央）
11 中村・秋山（成田）
12 松本・永岡（市立柏）
13 柳原・鈴木（関宿）
14 尾辻・礒邊（千葉黎明）
15 小島・齋藤（鎌ヶ谷）
16 小川・戸村（千葉敬愛）
17 都築・小宅（植草大附）
18 大橋・平間（日大習志野）
19 渡邊・大内田（岬）
20 大矢・大久保（八街）
21 大岩・柳谷（幕張総合）
22 辻本・田所（柏井）
23 山中・鶴間（成東）
24 高貫・相良（県立船橋）
25 高橋・高橋（市立柏）
26 倉持・石山（西武台千葉）
27 河田・下妻（松尾）
28 松浦・中村（船橋北）
29 近藤・山口（君津商）
30 沢野・高山（袖ケ浦）
31 長谷川・蛭田（千経大附）
32 吉田・萩中（植草大附）
33 土田・安孫子（昭和学院）
34 佐藤・瀧口（一宮商）
35 松原・井熊（市立稲毛）
36 小川・二戸（千葉商）
37 長谷川・坂元（木更津東）
38 加藤・吉田（柏の葉）
39 横田・永見（大原）
40 伊藤・池田（敬愛学園）
41 海老原・成嶋（県立柏）
42 川田・森光（流山北）
43 南・山内（木更津総合）
44 戸村・三橋（市立柏）
45 山田・杉原（茂原北陵）
46 吉澤・森田（木更津総合）
47 仙田・江川（津田沼）
48 池田・三島（富里）
49 徳間・海沼（一宮商）
50 平山・大木（多古）
51 中村・大野（長狭）
52 松岡・大塚（聖徳大附属）
53 鈴木・塚本（佐倉西）
54 飯田・今井（植草大附）
55 小出・三尾（千葉敬愛）
56 岩佐・磯山（佐原）
57 内山・石川（若松）
58 吉本・池田（成田）
59 絵鳩・伊藤（松尾）
60 前田・鈴木（安房）
61 豊田・妹尾（松戸六実）
62 板垣・堤（千城台）
63 戸澤・岩瀬（勝浦若潮）
64 会澤・鵜飼（昭和学院）
65 井上・米本（木更津総合）
66 林・安岡（天羽）
67 宇野澤・鈴木（大多喜）
68 宮内・柴（県立銚子）
69 渡辺・渡辺（柏井）
70 船越・田中（佐倉）
71 神田・石井（犢橋）
72 横山・荒木（東葛飾）
73 渡邉・大橋（植草大附）
74 石田・五木田（京葉）
75 本村・横川（西武台千葉）
76 小池・宇賀（白井）
77 重田・實方（君津）
78 髙安・高梨（佐原白楊）
79 梶・柴田（成田国際）
80 印南・内山（敬愛学園）
81 田中・田所（茂原）
82 高宮・伊藤（実籾）
83 山村・吉田（薬園台）
84 大塩・湯浅（柏南）
85 大野・田野（植草大附）

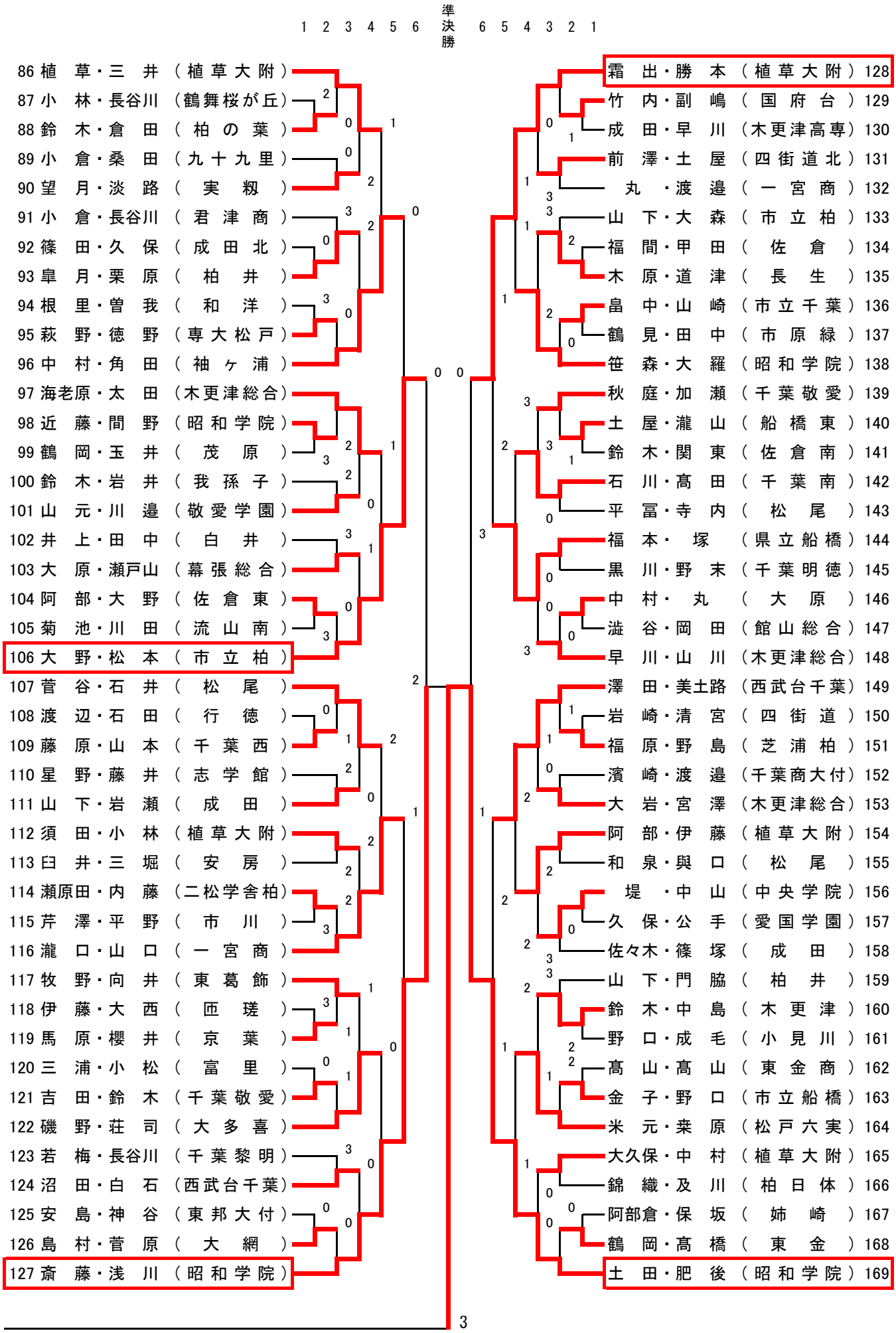
1 2 3 4 5 6 準決勝 6 5 4 3 2 1
86 植草・三井（植草大附）
87 小林・長谷川（鶴舞桜が丘）
88 鈴木・倉田（柏の葉）
89 小倉・桑田（九十九里）
90 望月・淡路（実籾）
91 小倉・長谷川（君津商）
92 篠田・久保（成田北）
93 皐月・栗原（柏井）
94 根里・曽我（和洋）
95 萩野・徳野（専大松戸）
96 中村・角田（袖ヶ浦）
97 海老原・太田（木更津総合）
98 近藤・間野（昭和学院）
99 鶴岡・玉井（茂原）
100 鈴木・岩井（我孫子）
101 山元・川邉（敬愛学園）
102 井上・田中（白井）
103 大原・瀬戸山（幕張総合）
104 阿部・大野（佐倉東）
105 菊池・川田（流山南）
106 大野・松本（市立柏）
107 菅谷・石井（松尾）
108 渡辺・石田（行徳）
109 藤原・山本（千葉西）
110 星野・藤井（志学館）
111 山下・岩瀬（成田）
112 須田・小林（植草大附）
113 臼井・三堀（安房）
114 瀬原田・内藤（二松学舎柏）
115 芹澤・平野（市川）
116 瀧口・山口（一宮商）
117 牧野・向井（東葛飾）
118 伊藤・大西（匝瑳）
119 馬原・櫻井（京葉）
120 三浦・小松（富里）
121 吉田・鈴木（千葉敬愛）
122 磯野・荘司（大多喜）
123 若梅・長谷川（千葉黎明）
124 沼田・白石（西武台千葉）
125 安島・神谷（東邦大付）
126 島村・菅原（大網）
127 斎藤・浅川（昭和学院）
霜出・勝本（植草大附）128
竹内・副嶋（国府台）129
成田・早川（木更津高専）130
前澤・土屋（四街道北）131
丸・渡邉（一宮商）132
山下・大森（市立柏）133
福間・甲田（佐倉）134
木原・道津（長生）135
畠中・山崎（市立千葉）136
鶴見・田中（市原緑）137
笹森・大羅（昭和学院）138
秋庭・加瀬（千葉敬愛）139
土屋・瀧山（船橋東）140
鈴木・関東（佐倉南）141
石川・髙田（千葉南）142
平冨・寺内（松尾）143
福本・塚（県立船橋）144
黒川・野末（千葉明徳）145
中村・丸（大原）146
澁谷・岡田（館山総合）147
早川・山川（木更津総合）148
澤田・美土路（西武台千葉）149
岩崎・清宮（四街道）150
福原・野島（芝浦柏）151
濱崎・渡邉（千葉商大付）152
大岩・宮澤（木更津総合）153
阿部・伊藤（植草大附）154
和泉・與口（松尾）155
堤・中山（中央学院）156
久保・公手（愛国学園）157
佐々木・篠塚（成田）158
山下・門脇（柏井）159
鈴木・中島（木更津）160
野口・成毛（小見川）161
髙山・髙山（東金商）162
金子・野口（市立船橋）163
米元・桒原（松戸六実）164
大久保・中村（植草大附）165
錦織・及川（柏日体）166
阿部倉・保坂（姉崎）167
鶴岡・髙橋（東金）168
土田・肥後（昭和学院）169
3