女子団体

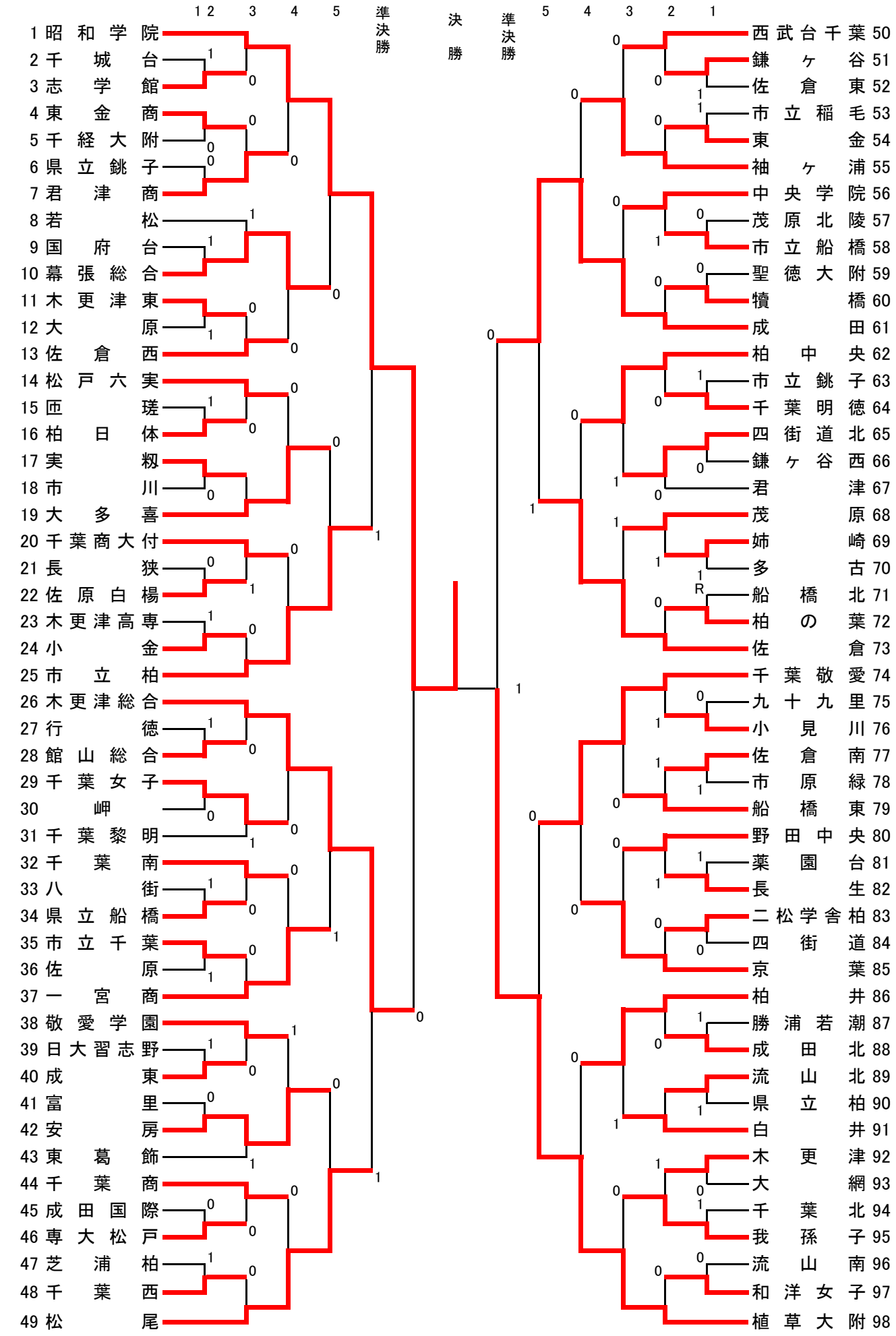
1 2 3 4 5 準決勝 決勝 準決勝 5 4 3 2 1
1 昭和学院
2 千城台
3 志学館
4 東金商
5 千経大附
6 県立銚子
7 君津商
8 若松
9 国府台
10 幕張総合
11 木更津東
12 大原
13 佐倉西
14 松戸六実
15 匝瑳
16 柏日体
17 実籾
18 市川
19 大多喜
20 千葉商大付
21 長狭
22 佐原白楊
23 木更津高専
24 小金
25 市立柏
26 木更津総合
27 行徳
28 館山総合
29 千葉女子
30 岬
31 千葉黎明
32 千葉南
33 八街
34 県立船橋
35 市立千葉
36 佐原
37 一宮商
38 敬愛学園
39 日大習志野
40 成東
41 富里
42 安房
43 東葛飾
44 千葉商
45 成田国際
46 専大松戸
47 芝浦柏
48 千葉西
49 松尾
西武台千葉 50
鎌ヶ谷 51
佐倉東 52
市立稲毛 53
東金 54
袖ヶ浦 55
中央学院 56
茂原北陵 57
市立船橋 58
聖徳大附 59
犢橋 60
成田 61
柏中央 62
市立銚子 63
千葉明徳 64
四街道北 65
鎌ヶ谷西 66
君津 67
茂原 68
姉崎 69
多古 70
船橋北 71
柏の葉 72
佐倉 73
千葉敬愛 74
九十九里 75
小見川 76
佐倉南 77
市原緑 78
船橋東 79
野田中央 80
薬園台 81
長生 82
二松学舎柏 83
四街道 84
京葉 85
柏井 86
勝浦若潮 87
成田北 88
流山北 89
県立柏 90
白井 91
木更津 92
大網 93
千葉北 94
我孫子 95
流山南 96
和洋女子 97
植草大附 98