男子個人

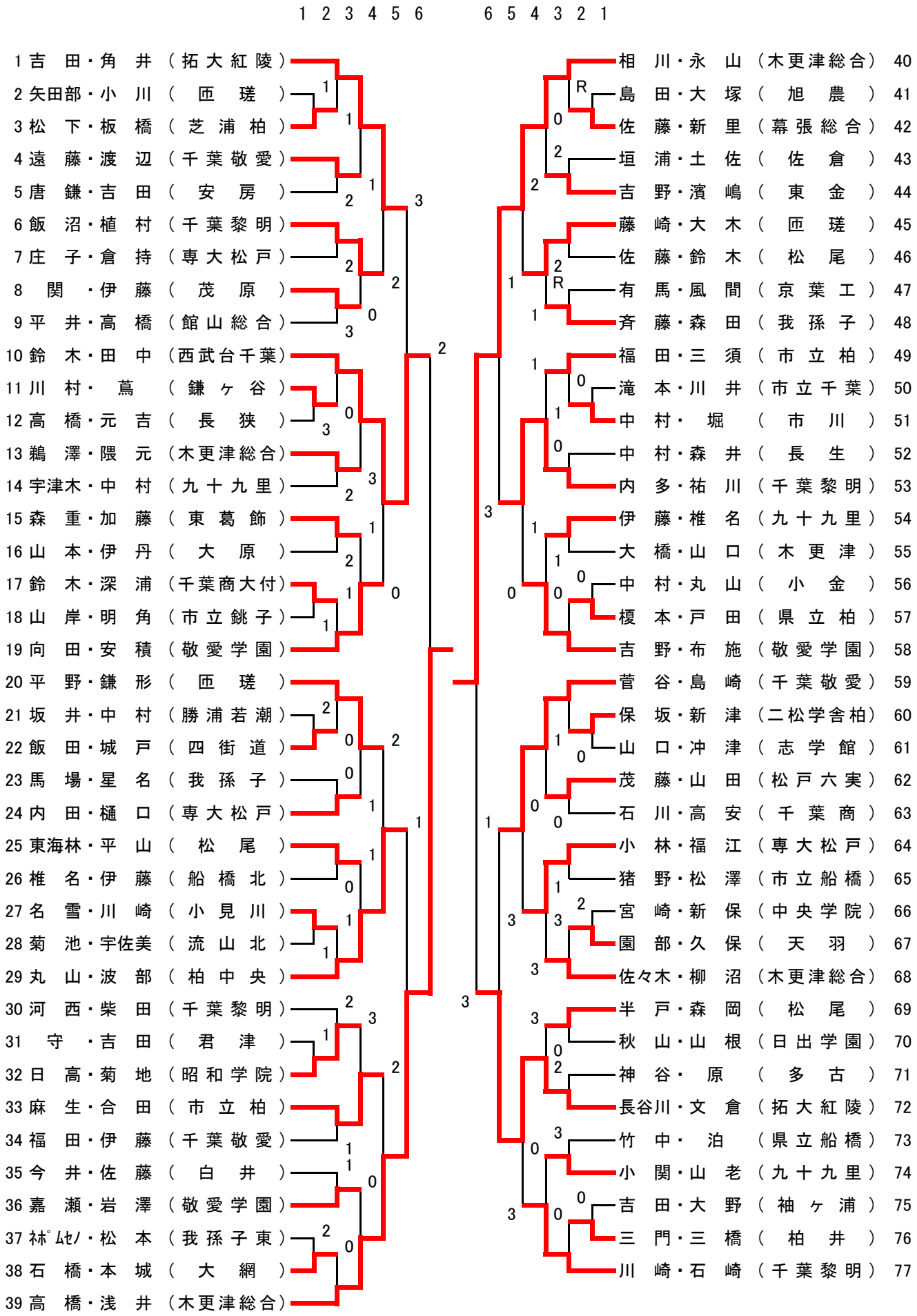
1 2 3 4 5 6
6 5 4 3 2 1
1 吉田・角井（拓大紅陵）
2 矢田部・小川（匝瑳）
3 松下・板橋（芝浦柏）
4 遠藤・渡辺（千葉敬愛）
5 唐鎌・吉田（安房）
6 飯沼・植村（千葉黎明）
7 庄子・倉持（専大松戸）
8 関・伊藤（茂原）
9 平井・高橋（館山総合）
10 鈴木・田中（西武台千葉）
11 川村・蔦（鎌ヶ谷）
12 高橋・元吉（長狭）
13 鵜澤・隈元（木更津総合）
14 宇津木・中村（九十九里）
15 森重・加藤（東葛飾）
16 山本・伊丹（大原）
17 鈴木・深浦（千葉商大付）
18 山岸・明角（市立銚子）
19 向田・安積（敬愛学園）
20 平野・鎌形（匝瑳）
21 坂井・中村（勝浦若潮）
22 飯田・城戸（四街道）
23 馬場・星名（我孫子）
24 内田・樋口（専大松戸）
25 東海林・平山（松尾）
26 椎名・伊藤（船橋北）
27 名雪・川崎（小見川）
28 菊池・宇佐美（流山北）
29 丸山・波部（柏中央）
30 河西・柴田（千葉黎明）
31 守・吉田（君津）
32 日高・菊地（昭和学院）
33 麻生・合田（市立柏）
34 福田・伊藤（千葉敬愛）
35 今井・佐藤（白井）
36 嘉瀬・岩澤（敬愛学園）
37 ｻﾎﾟﾍﾟﾝ・松本（我孫子東）
38 石橋・本城（大網）
39 高橋・浅井（木更津総合）
40 相川・永山（木更津総合）
41 島田・大塚（旭農）
42 佐藤・新里（幕張総合）
43 垣浦・土佐（佐倉）
44 吉野・濱嶋（東金）
45 藤崎・大木（匝瑳）
46 佐藤・鈴木（松尾）
47 有馬・風間（京葉工）
48 斉藤・森田（我孫子）
49 福田・三須（市立柏）
50 滝本・川井（市立千葉）
51 中村・堀（市川）
52 中村・森井（長生）
53 内多・祐川（千葉黎明）
54 伊藤・椎名（九十九里）
55 大橋・山口（木更津）
56 中村・丸山（小金）
57 榎本・戸田（県立柏）
58 吉野・布施（敬愛学園）
59 菅谷・島崎（千葉敬愛）
60 保坂・新津（二松学舎柏）
61 山口・冲津（志学館）
62 茂藤・山田（松戸六実）
63 石川・高安（千葉商）
64 小林・福江（専大松戸）
65 猪野・松澤（市立船橋）
66 宮崎・新保（中央学院）
67 園部・久保（天羽）
68 佐々木・柳沼（木更津総合）
69 半戸・森岡（松尾）
70 秋山・山根（日出学園）
71 神谷・原（多古）
72 長谷川・文倉（拓大紅陵）
73 竹中・泊（県立船橋）
74 小関・山老（九十九里）
75 吉田・大野（袖ヶ浦）
76 三門・三橋（柏井）
77 川崎・石崎（千葉黎明）

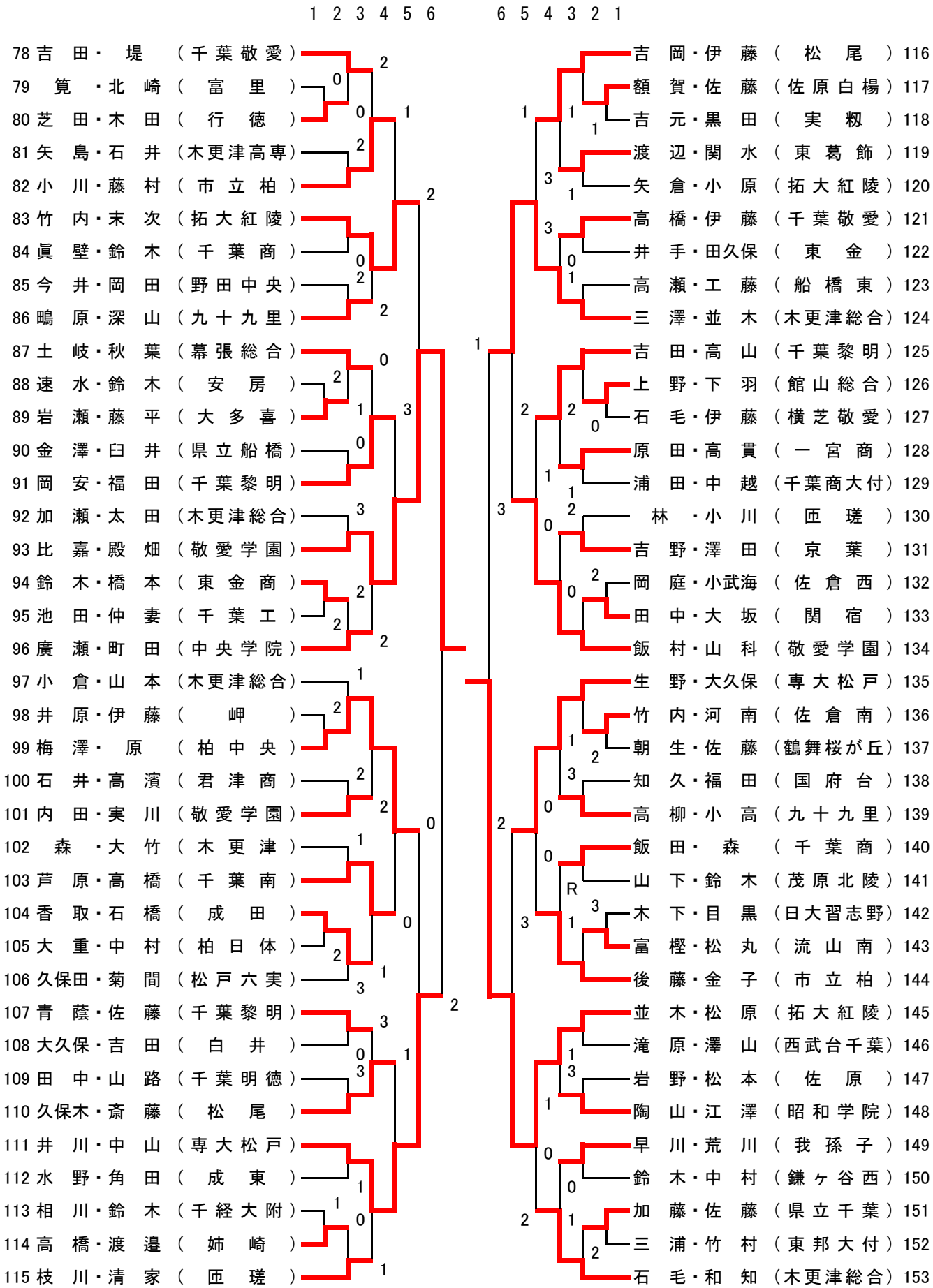
1 2 3 4 5 6
6 5 4 3 2 1
78 吉田・堤（千葉敬愛）
79 筧・北崎（富里）
80 芝田・木田（行徳）
81 矢島・石井（木更津高専）
82 小川・藤村（市立柏）
83 竹内・末次（拓大紅陵）
84 眞壁・鈴木（千葉商）
85 今井・岡田（野田中央）
86 鴫原・深山（九十九里）
87 土岐・秋葉（幕張総合）
88 速水・鈴木（安房）
89 岩瀬・藤平（大多喜）
90 金澤・臼井（県立船橋）
91 岡安・福田（千葉黎明）
92 加瀬・太田（木更津総合）
93 比嘉・殿畑（敬愛学園）
94 鈴木・橋本（東金商）
95 池田・仲妻（千葉工）
96 廣瀬・町田（中央学院）
97 小倉・山本（木更津総合）
98 井原・伊藤（岬）
99 梅澤・原（柏中央）
100 石井・高濱（君津商）
101 内田・実川（敬愛学園）
102 森・大竹（木更津）
103 芦原・高橋（千葉南）
104 香取・石橋（成田）
105 大重・中村（柏日体）
106 久保田・菊間（松戸六実）
107 青蔭・佐藤（千葉黎明）
108 大久保・吉田（白井）
109 田中・山路（千葉明徳）
110 久保木・斎藤（松尾）
111 井川・中山（専大松戸）
112 水野・角田（成東）
113 相川・鈴木（千経大附）
114 高橋・渡邉（姉崎）
115 枝川・清家（匝瑳）
吉岡・伊藤（松尾）116
額賀・佐藤（佐原白楊）117
吉元・黒田（実籾）118
渡辺・関水（東葛飾）119
矢倉・小原（拓大紅陵）120
高橋・伊藤（千葉敬愛）121
井手・田久保（東金）122
高瀬・工藤（船橋東）123
三澤・並木（木更津総合）124
吉田・高山（千葉黎明）125
上野・下羽（館山総合）126
石毛・伊藤（横芝敬愛）127
原田・高貫（一宮商）128
浦田・中越（千葉商大付）129
林・小川（匝瑳）130
吉野・澤田（京葉）131
岡庭・小武海（佐倉西）132
田中・大坂（関宿）133
飯村・山科（敬愛学園）134
生野・大久保（専大松戸）135
竹内・河南（佐倉南）136
朝生・佐藤（鶴舞桜が丘）137
知久・福田（国府台）138
高柳・小高（九十九里）139
飯田・森（千葉商）140
山下・鈴木（茂原北陵）141
木下・目黒（日大習志野）142
富樫・松丸（流山南）143
後藤・金子（市立柏）144
並木・松原（拓大紅陵）145
滝原・澤山（西武台千葉）146
岩野・松本（佐原）147
陶山・江澤（昭和学院）148
早川・荒川（我孫子）149
鈴木・中村（鎌ヶ谷西）150
加藤・佐藤（県立千葉）151
三浦・竹村（東邦大付）152
石毛・和知（木更津総合）153