男子個人

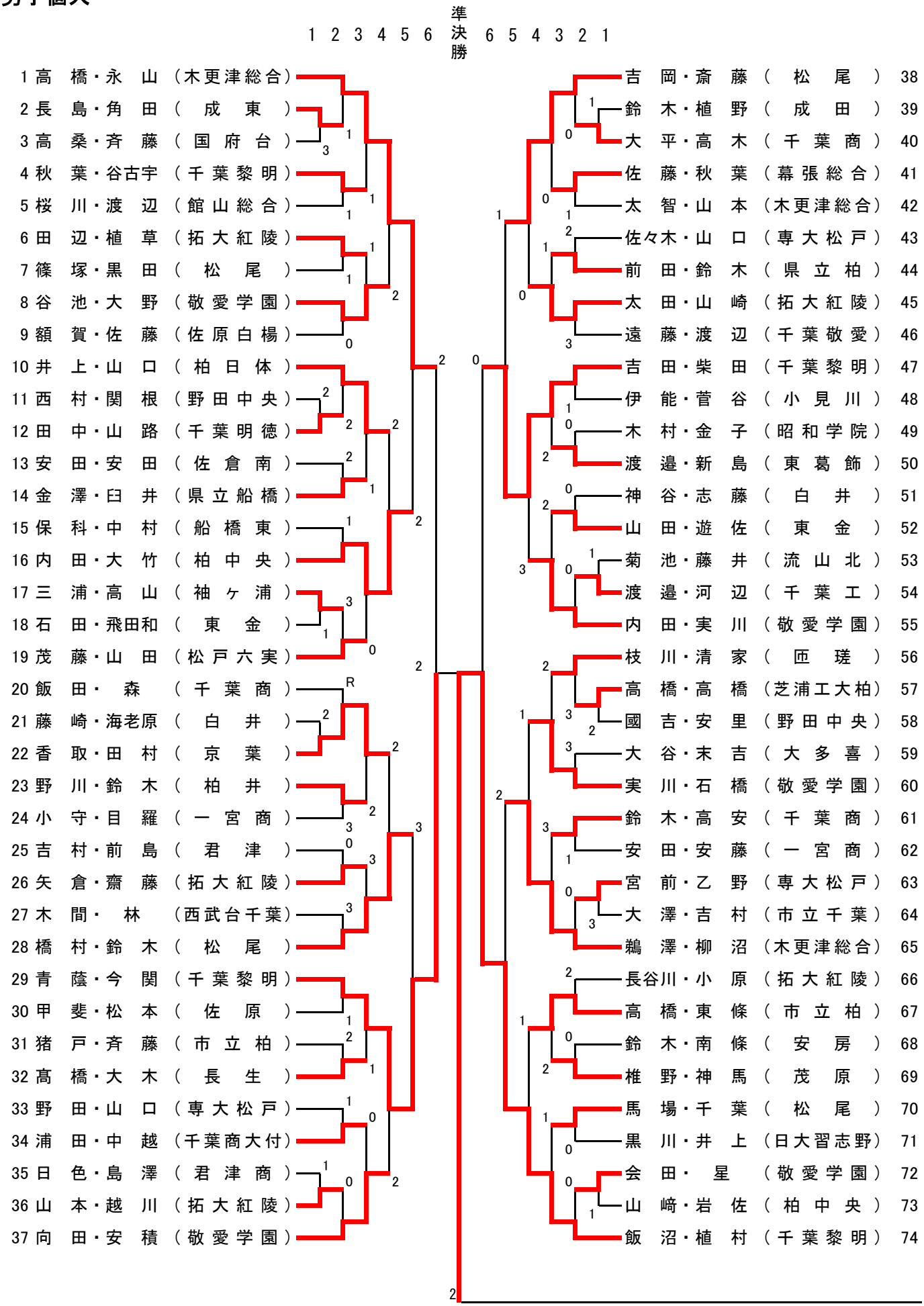
1 2 3 4 5 6 準決勝 6 5 4 3 2 1
1 高 橋・永 山 （木更津総合）
2 長 島・角 田 （ 成 東 ）
3 高 桑・斉 藤 （ 国 府 台 ）
4 秋 葉・谷古宇 （ 千 葉 黎 明 ）
5 桜 川・渡 辺 （ 館 山 総 合 ）
6 田 辺・植 草 （ 拓 大 紅 陵 ）
7 篠 塚・黒 田 （ 松 尾 ）
8 谷 池・大 野 （ 敬 愛 学 園 ）
9 額 賀・佐 藤 （ 佐 原 白 楊 ）
10 井 上・山 口 （ 柏 日 体 ）
11 西 村・関 根 （ 野 田 中 央 ）
12 田 中・山 路 （ 千 葉 明 徳 ）
13 安 田・安 田 （ 佐 倉 南 ）
14 金 澤・臼 井 （ 県 立 船 橋 ）
15 保 科・中 村 （ 船 橋 東 ）
16 内 田・大 竹 （ 柏 中 央 ）
17 三 浦・高 山 （ 袖 ヶ 浦 ）
18 石 田・飛田和 （ 東 金 ）
19 茂 藤・山 田 （ 松 戸 六 実 ）
20 飯 田・ 森 （ 千 葉 商 ）
21 藤 崎・海老原 （ 白 井 ）
22 香 取・田 村 （ 京 葉 ）
23 野 川・鈴 木 （ 柏 井 ）
24 小 守・目 羅 （ 一 宮 商 ）
25 吉 村・前 島 （ 君 津 ）
26 矢 倉・齋 藤 （ 拓 大 紅 陵 ）
27 木 間・ 林 （西武台千葉）
28 橋 村・鈴 木 （ 松 尾 ）
29 青 蔭・今 関 （ 千 葉 黎 明 ）
30 甲 斐・松 本 （ 佐 原 ）
31 猪 戸・斉 藤 （ 市 立 柏 ）
32 髙 橋・大 木 （ 長 生 ）
33 野 田・山 口 （ 専 大 松 戸 ）
34 浦 田・中 越 （千葉商大付）
35 日 色・島 澤 （ 君 津 商 ）
36 山 本・越 川 （ 拓 大 紅 陵 ）
37 向 田・安 積 （ 敬 愛 学 園 ）
吉 岡・斎 藤 （ 松 尾 ） 38
鈴 木・植 野 （ 成 田 ） 39
大 平・高 木 （ 千 葉 商 ） 40
佐 藤・秋 葉 （幕張総合） 41
太 智・山 本 （木更津総合） 42
佐々木・山 口 （ 専 大 松 戸 ） 43
前 田・鈴 木 （ 県 立 柏 ） 44
太 田・山 崎 （ 拓 大 紅 陵 ） 45
遠 藤・渡 辺 （ 千 葉 敬 愛 ） 46
吉 田・柴 田 （ 千 葉 黎 明 ） 47
伊 能・菅 谷 （ 小 見 川 ） 48
木 村・金 子 （ 昭 和 学 院 ） 49
渡 邉・新 島 （ 東 葛 飾 ） 50
神 谷・志 藤 （ 白 井 ） 51
山 田・遊 佐 （ 東 金 ） 52
菊 池・藤 井 （ 流 山 北 ） 53
渡 邉・河 辺 （ 千 葉 工 ） 54
内 田・実 川 （ 敬 愛 学 園 ） 55
枝 川・清 家 （ 匝 瑳 ） 56
高 橋・高 橋 （芝浦工大柏） 57
國 吉・安 里 （ 野 田 中 央 ） 58
大 谷・末 吉 （ 大 多 喜 ） 59
実 川・石 橋 （ 敬 愛 学 園 ） 60
鈴 木・高 安 （ 千 葉 商 ） 61
安 田・安 藤 （ 一 宮 商 ） 62
宮 前・乙 野 （ 専 大 松 戸 ） 63
大 澤・吉 村 （ 市 立 千 葉 ） 64
鵜 澤・柳 沼 （木更津総合） 65
長谷川・小 原 （ 拓 大 紅 陵 ） 66
高 橋・東 條 （ 市 立 柏 ） 67
鈴 木・南 條 （ 安 房 ） 68
椎 野・神 馬 （ 茂 原 ） 69
馬 場・千 葉 （ 松 尾 ） 70
黒 川・井 上 （日大習志野） 71
会 田・ 星 （ 敬 愛 学 園 ） 72
山 崎・岩 佐 （ 柏 中 央 ） 73
飯 沼・植 村 （ 千 葉 黎 明 ） 74

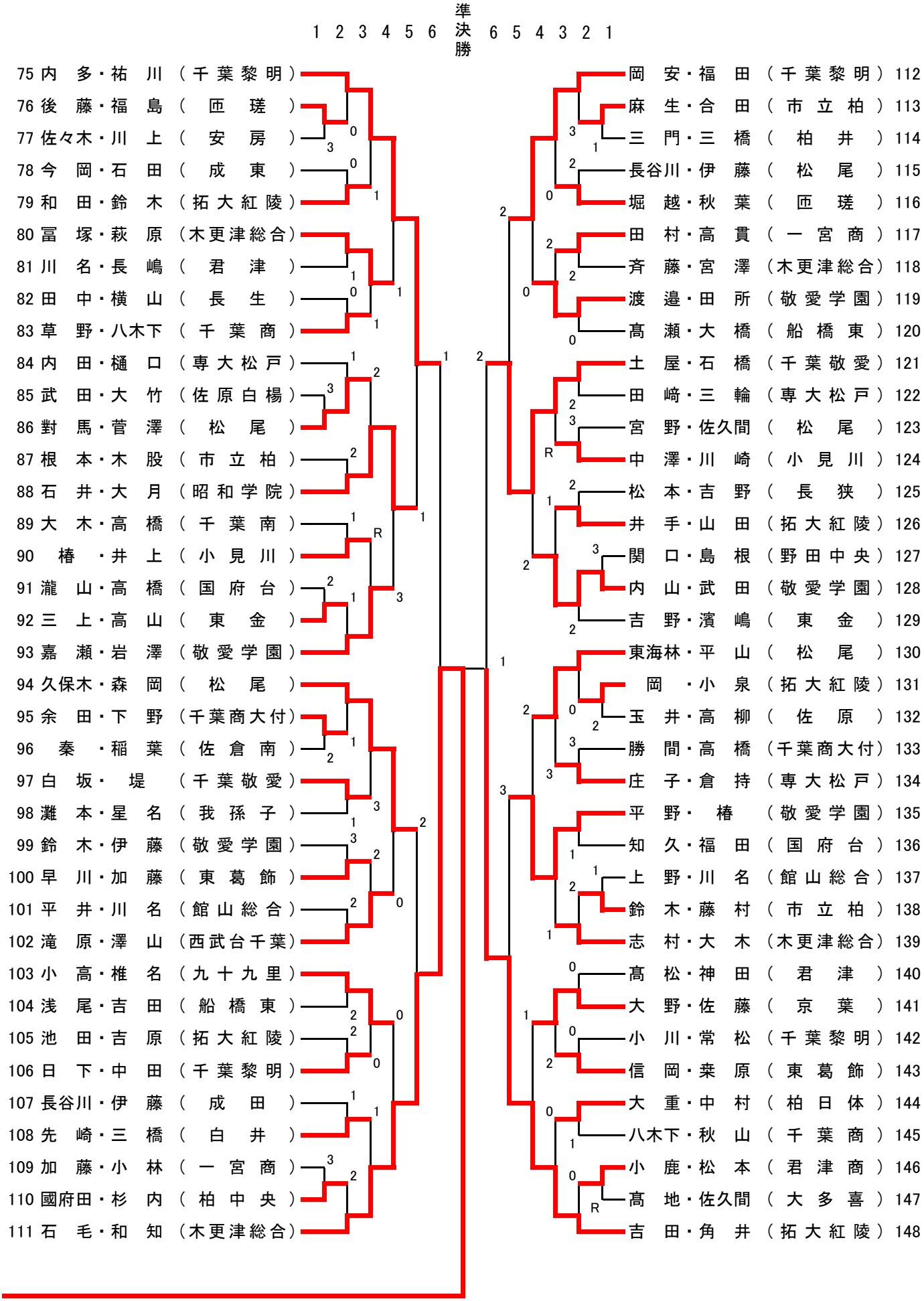
1 2 3 4 5 6 準決勝 6 5 4 3 2 1
75 内 多・祐 川 （千葉黎明）
76 後 藤・福 島 （ 匝 瑳 ）
77 佐々木・川 上 （ 安 房 ）
78 今 岡・石 田 （ 成 東 ）
79 和 田・鈴 木 （拓大紅陵）
80 冨 塚・萩 原 （木更津総合）
81 川 名・長 嶋 （ 君 津 ）
82 田 中・横 山 （ 長 生 ）
83 草 野・八木下 （ 千 葉 商 ）
84 内 田・樋 口 （専大松戸）
85 武 田・大 竹 （佐原白楊）
86 對 馬・菅 澤 （ 松 尾 ）
87 根 本・木 股 （ 市 立 柏 ）
88 石 井・大 月 （昭和学院）
89 大 木・高 橋 （ 千 葉 南 ）
90 椿 ・井 上 （ 小 見 川 ）
91 瀧 山・高 橋 （ 国 府 台 ）
92 三 上・高 山 （ 東 金 ）
93 嘉 瀬・岩 澤 （敬愛学園）
94 久保木・森 岡 （ 松 尾 ）
95 余 田・下 野 （千葉商大付）
96 秦 ・稲 葉 （ 佐 倉 南 ）
97 白 坂・ 堤 （ 千 葉 敬 愛 ）
98 灘 本・星 名 （ 我 孫 子 ）
99 鈴 木・伊 藤 （敬愛学園）
100 早 川・加 藤 （ 東 葛 飾 ）
101 平 井・川 名 （館山総合）
102 滝 原・澤 山 （西武台千葉）
103 小 高・椎 名 （九十九里）
104 浅 尾・吉 田 （ 船 橋 東 ）
105 池 田・吉 原 （拓大紅陵）
106 日 下・中 田 （ 千 葉 黎 明 ）
107 長谷川・伊 藤 （ 成 田 ）
108 先 崎・三 橋 （ 白 井 ）
109 加 藤・小 林 （ 一 宮 商 ）
110 國府田・杉 内 （ 柏 中 央 ）
111 石 毛・和 知 （木更津総合）
112 岡 安・福 田 （千葉黎明）
113 麻 生・合 田 （ 市 立 柏 ）
114 三 門・三 橋 （ 柏 井 ）
115 長谷川・伊 藤 （ 松 尾 ）
116 堀 越・秋 葉 （ 匝 瑳 ）
117 田 村・高 貫 （ 一 宮 商 ）
118 斉 藤・宮 澤 （木更津総合）
119 渡 邉・田 所 （敬愛学園）
120 髙 瀬・大 橋 （ 船 橋 東 ）
121 土 屋・石 橋 （千葉敬愛）
122 田 﨑・三 輪 （専大松戸）
123 宮 野・佐久間 （ 松 尾 ）
124 中 澤・川 崎 （ 小 見 川 ）
125 松 本・吉 野 （ 長 狭 ）
126 井 手・山 田 （拓大紅陵）
127 関 口・島 根 （野田中央）
128 内 山・武 田 （敬愛学園）
129 吉 野・濱 嶋 （ 東 金 ）
130 東海林・平 山 （ 松 尾 ）
131 岡 ・小 泉 （拓大紅陵）
132 玉 井・高 柳 （ 佐 原 ）
133 勝 間・高 橋 （千葉商大付）
134 庄 子・倉 持 （専大松戸）
135 平 野・ 椿 （敬愛学園）
136 知 久・福 田 （ 国 府 台 ）
137 上 野・川 名 （館山総合）
138 鈴 木・藤 村 （ 市 立 柏 ）
139 志 村・大 木 （木更津総合）
140 髙 松・神 田 （ 君 津 ）
141 大 野・佐 藤 （ 京 葉 ）
142 小 川・常 松 （ 千 葉 黎 明 ）
143 信 岡・桒 原 （ 東 葛 飾 ）
144 大 重・中 村 （ 柏 日 体 ）
145 八木下・秋 山 （ 千 葉 商 ）
146 小 鹿・松 本 （ 君 津 商 ）
147 髙 地・佐久間 （ 大 多 喜 ）
148 吉 田・角 井 （拓大紅陵）