女子個人

1 2 3 4 5 6 準決勝 6 5 4 3 2 1

1 木谷・吉村（昭和学院）
2 西村・横山（東葛飾）
3 宗・塩田（敬愛学園）
4 髙山・髙山（東金商業）
5 山下・岩瀬（成田）
6 前田・鈴木（安房）
7 金丸・合屋（県立船橋）
8 小倉・桑田（九十九里）
9 森山・張ヶ谷（柏中央）
10 仲澤・渡邊（佐原）
11 小出・戸村（千葉敬愛）
12 澤田・美土路（西武台千葉）
13 錦織・及川（柏日体）
14 大原・瀬戸山（幕張総合）
15 鶴岡・玉井（茂原）
16 井上・田中（白井）
17 松本・永岡（市立柏）
18 堀・黒川（実籾）
19 亀田・伊藤（松尾）
20 黒川・吉武（袖ヶ浦）
21 阿部・伊藤（植草大附）
22 鈴木・水沢（我孫子）
23 高梨・鈴木（佐原白楊）
24 池田・三島（富里）
25 吉田・三尾（千葉敬愛）
26 三宮・石井（昭和学院）
27 印南・内山（敬愛学園）
28 廣尾・中島（木更津）
29 奥山・花田（日大習志野）
30 小川・似内（成田）
31 萩野・徳野（専大松戸）
32 霜出・勝本（植草大附）
33 平冨・下妻（松尾）
34 山田・檜垣（若松）
35 重田・實方（君津）
36 千代・佐藤（松戸六実）
37 高橋・深澤（千葉商大付）
38 海老原・太田（木更津総合）
39 杉浦・笹森（植草大附）
40 吉野・秋場（一宮商業）
41 高橋・安江（市立柏）
42 梶・柴田（成田国際）
43 辻本・田所（柏井）

44 瀧口・山口（一宮商業）
45 渡瀬・大野（国府台）
46 畑野・櫨山（敬愛学園）
47 倉持・石山（西武台千葉）
48 松戸・大島（植草大附）
49 船越・田中（佐倉）
50 黒田・林（佐原白楊）
51 安川・斎藤（昭和学院）
52 石川・髙田（千葉南）
53 谷・木内（千葉敬愛）
54 戸村・三橋（市立柏）
55 近藤・山口（君津商業）
56 堤・中山（中央学院）
57 土田・笹森（昭和学院）
58 山口・上田（柏井）
59 都築・小宅（植草大附）
60 米元・桒原（松戸六実）
61 植草・小島（君津）
62 木原・道津（長生）
63 小山・田中（和洋）
64 早川・山川（木更津総合）
65 菅谷・石井（松尾）
66 志賀・星野（千葉商業）
67 鈴木・上原（市立柏）
68 笠木・富樫（白井）
69 大岩・宮澤（木更津総合）
70 野口・成毛（小見川）
71 丸・渡邉（一宮商業）
72 中村・秋山（成田）
73 沢野・高山（袖ヶ浦）
74 近藤・間野（昭和学院）
75 宍倉・目羅（大多喜）
76 亀井・柳川（柏日体）
77 鈴木・伊東（千葉敬愛）
78 木村・及川（松戸六実）
79 矢部・立木（昭和学院）
80 石田・五木田（京葉）
81 片岡・栗原（柏井）
82 吉田・加藤（柏の葉）
83 永井野・本間（木更津）
84 宇佐・遠藤（船橋東）
85 植草・三井（植草大附）

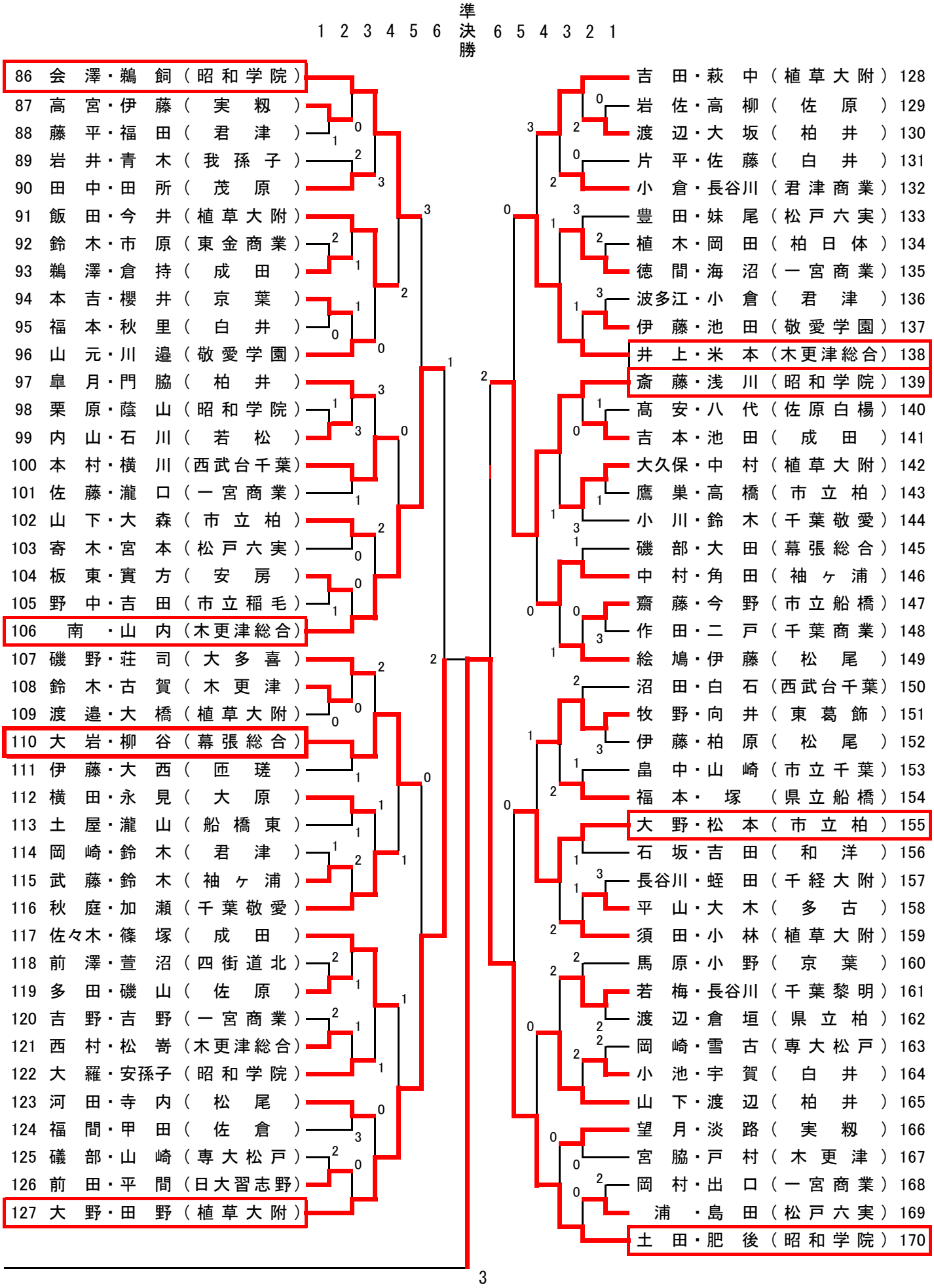
1 2 3 4 5 6 準決勝 6 5 4 3 2 1
86 会澤・鵜飼（昭和学院）
87 高宮・伊藤（実籾）
88 藤平・福田（君津）
89 岩井・青木（我孫子）
90 田中・田所（茂原）
91 飯田・今井（植草大附）
92 鈴木・市原（東金商業）
93 鵜澤・倉持（成田）
94 本吉・櫻井（京葉）
95 福本・秋里（白井）
96 山元・川邉（敬愛学園）
97 皐月・門脇（柏井）
98 栗原・蔭山（昭和学院）
99 内山・石川（若松）
100 本村・横川（西武台千葉）
101 佐藤・瀧口（一宮商業）
102 山下・大森（市立柏）
103 寄木・宮本（松戸六実）
104 板東・實方（安房）
105 野中・吉田（市立稲毛）
106 南・山内（木更津総合）
107 磯野・荘司（大多喜）
108 鈴木・古賀（木更津）
109 渡邉・大橋（植草大附）
110 大岩・柳谷（幕張総合）
111 伊藤・大西（匝瑳）
112 横田・永見（大原）
113 土屋・瀧山（船橋東）
114 岡崎・鈴木（君津）
115 武藤・鈴木（袖ヶ浦）
116 秋庭・加瀬（千葉敬愛）
117 佐々木・篠塚（成田）
118 前澤・萱沼（四街道北）
119 多田・磯山（佐原）
120 吉野・吉野（一宮商業）
121 西村・松嵜（木更津総合）
122 大羅・安孫子（昭和学院）
123 河田・寺内（松尾）
124 福間・甲田（佐倉）
125 礒部・山崎（専大松戸）
126 前田・平間（日大習志野）
127 大野・田野（植草大附）
128 吉田・萩中（植草大附）
129 岩佐・高柳（佐原）
130 渡辺・大坂（柏井）
131 片平・佐藤（白井）
132 小倉・長谷川（君津商業）
133 豊田・妹尾（松戸六実）
134 植木・岡田（柏日体）
135 徳間・海沼（一宮商業）
136 波多江・小倉（君津）
137 伊藤・池田（敬愛学園）
138 井上・米本（木更津総合）
139 斎藤・浅川（昭和学院）
140 高安・八代（佐原白楊）
141 吉本・池田（成田）
142 大久保・中村（植草大附）
143 鷹巣・高橋（市立柏）
144 小川・鈴木（千葉敬愛）
145 磯部・大田（幕張総合）
146 中村・角田（袖ヶ浦）
147 齋藤・今野（市立船橋）
148 作田・二戸（千葉商業）
149 絵鳩・伊藤（松尾）
150 沼田・白石（西武台千葉）
151 牧野・向井（東葛飾）
152 伊藤・柏原（松尾）
153 畠中・山崎（市立千葉）
154 福本・塚（県立船橋）
155 大野・松本（市立柏）
156 石坂・吉田（和洋）
157 長谷川・蛭田（千経大附）
158 平山・大木（多古）
159 須田・小林（植草大附）
160 馬原・小野（京葉）
161 若梅・長谷川（千葉黎明）
162 渡辺・倉垣（県立柏）
163 岡崎・雪古（専大松戸）
164 小池・宇賀（白井）
165 山下・渡辺（柏井）
166 望月・淡路（実籾）
167 宮脇・戸村（木更津）
168 岡村・出口（一宮商業）
169 浦・島田（松戸六実）
170 土田・肥後（昭和学院）
3