男子個人

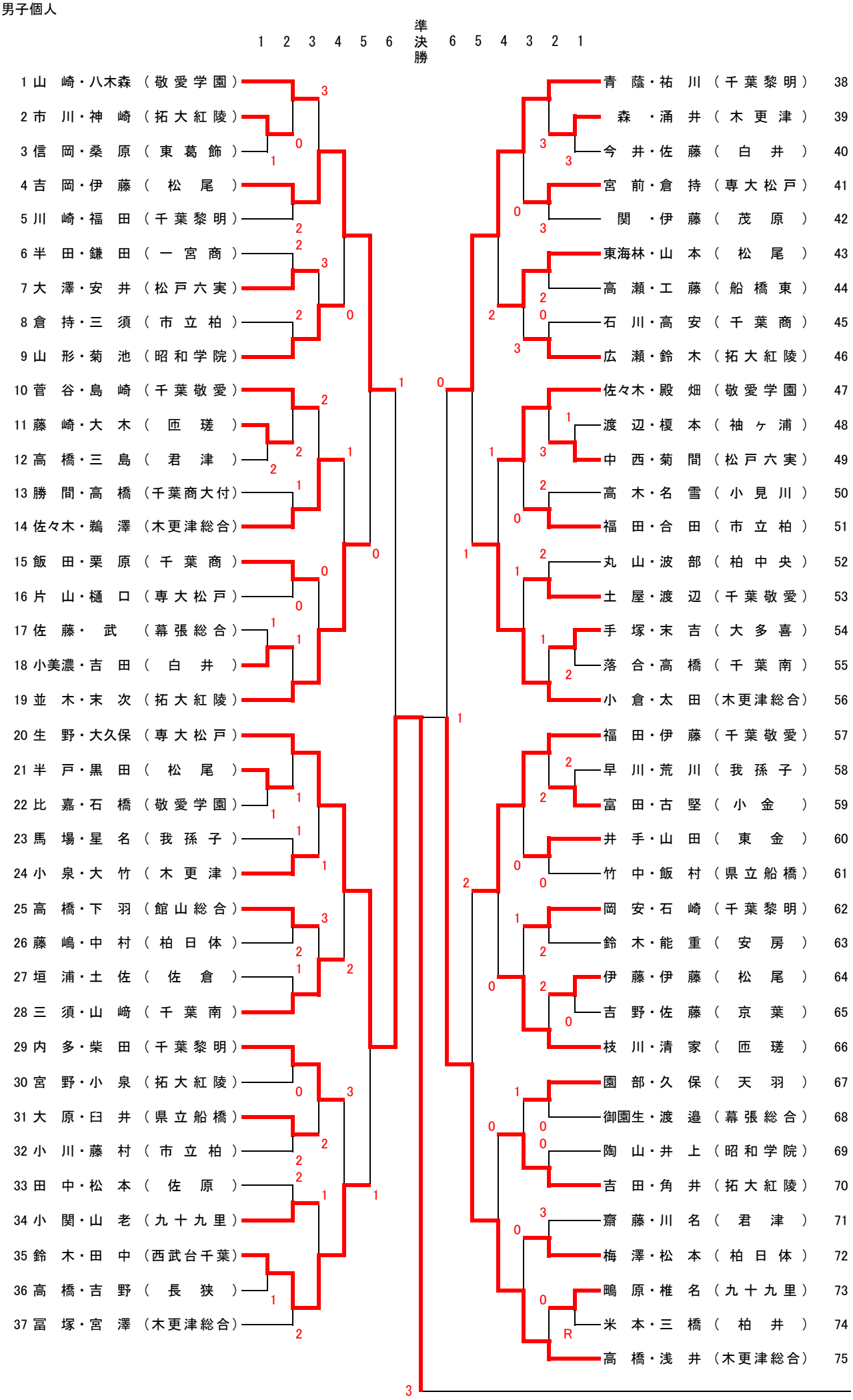
1 2 3 4 5 6 準決勝 6 5 4 3 2 1
1 山 崎・八木森 （敬 愛 学 園）
2 市 川・神 崎 （拓 大 紅 陵）
3 信 岡・桑 原 （東 葛 飾）
4 吉 岡・伊 藤 （松 尾）
5 川 崎・福 田 （千 葉 黎 明）
6 半 田・鎌 田 （一 宮 商）
7 大 澤・安 井 （松 戸 六 実）
8 倉 持・三 須 （市 立 柏）
9 山 形・菊 池 （昭 和 学 院）
10 菅 谷・島 崎 （千 葉 敬 愛）
11 藤 崎・大 木 （匝 瑳）
12 高 橋・三 島 （君 津）
13 勝 間・高 橋 （千葉商大付）
14 佐々木・鵜 澤 （木更津総合）
15 飯 田・栗 原 （千 葉 商）
16 片 山・樋 口 （専 大 松 戸）
17 佐 藤・ 武 （幕 張 総 合）
18 小美濃・吉 田 （白 井）
19 並 木・末 次 （拓 大 紅 陵）
20 生 野・大久保 （専 大 松 戸）
21 半 戸・黒 田 （松 尾）
22 比 嘉・石 橋 （敬 愛 学 園）
23 馬 場・星 名 （我 孫 子）
24 小 泉・大 竹 （木 更 津）
25 高 橋・下 羽 （館 山 総 合）
26 藤 嶋・中 村 （柏 日 体）
27 垣 浦・土 佐 （佐 倉）
28 三 須・山 崎 （千 葉 南）
29 内 多・柴 田 （千 葉 黎 明）
30 宮 野・小 泉 （拓 大 紅 陵）
31 大 原・臼 井 （県 立 船 橋）
32 小 川・藤 村 （市 立 柏）
33 田 中・松 本 （佐 原）
34 小 関・山 老 （九 十 九 里）
35 鈴 木・田 中 （西武台千葉）
36 高 橋・吉 野 （長 狭）
37 冨 塚・宮 澤 （木更津総合）
38 青 蔭・祐 川 （千 葉 黎 明）
39 森 ・涌 井 （木 更 津）
40 今 井・佐 藤 （白 井）
41 宮 前・倉 持 （専 大 松 戸）
42 関 ・伊 藤 （茂 原）
43 東海林・山 本 （松 尾）
44 高 瀬・工 藤 （船 橋 東）
45 石 川・高 安 （千 葉 商）
46 広 瀬・鈴 木 （拓 大 紅 陵）
47 佐々木・殿 畑 （敬 愛 学 園）
48 渡 辺・榎 本 （袖 ヶ 浦）
49 中 西・菊 間 （松 戸 六 実）
50 高 木・名 雪 （小 見 川）
51 福 田・合 田 （市 立 柏）
52 丸 山・波 部 （柏 中 央）
53 土 屋・渡 辺 （千 葉 敬 愛）
54 手 塚・末 吉 （大 多 喜）
55 落 合・高 橋 （千 葉 南）
56 小 倉・太 田 （木更津総合）
57 福 田・伊 藤 （千 葉 敬 愛）
58 早 川・荒 川 （我 孫 子）
59 富 田・古 堅 （小 金）
60 井 手・山 田 （東 金）
61 竹 中・飯 村 （県 立 船 橋）
62 岡 安・石 崎 （千 葉 黎 明）
63 鈴 木・能 重 （安 房）
64 伊 藤・伊 藤 （松 尾）
65 吉 野・佐 藤 （京 葉）
66 枝 川・清 家 （匝 瑳）
67 園 部・久 保 （天 羽）
68 御園生・渡 邉 （幕 張 総 合）
69 陶 山・井 上 （昭 和 学 院）
70 吉 田・角 井 （拓 大 紅 陵）
71 齋 藤・川 名 （君 津）
72 梅 澤・松 本 （柏 日 体）
73 鴫 原・椎 名 （九 十 九 里）
74 米 本・三 橋 （柏 井）
75 高 橋・浅 井 （木更津総合）

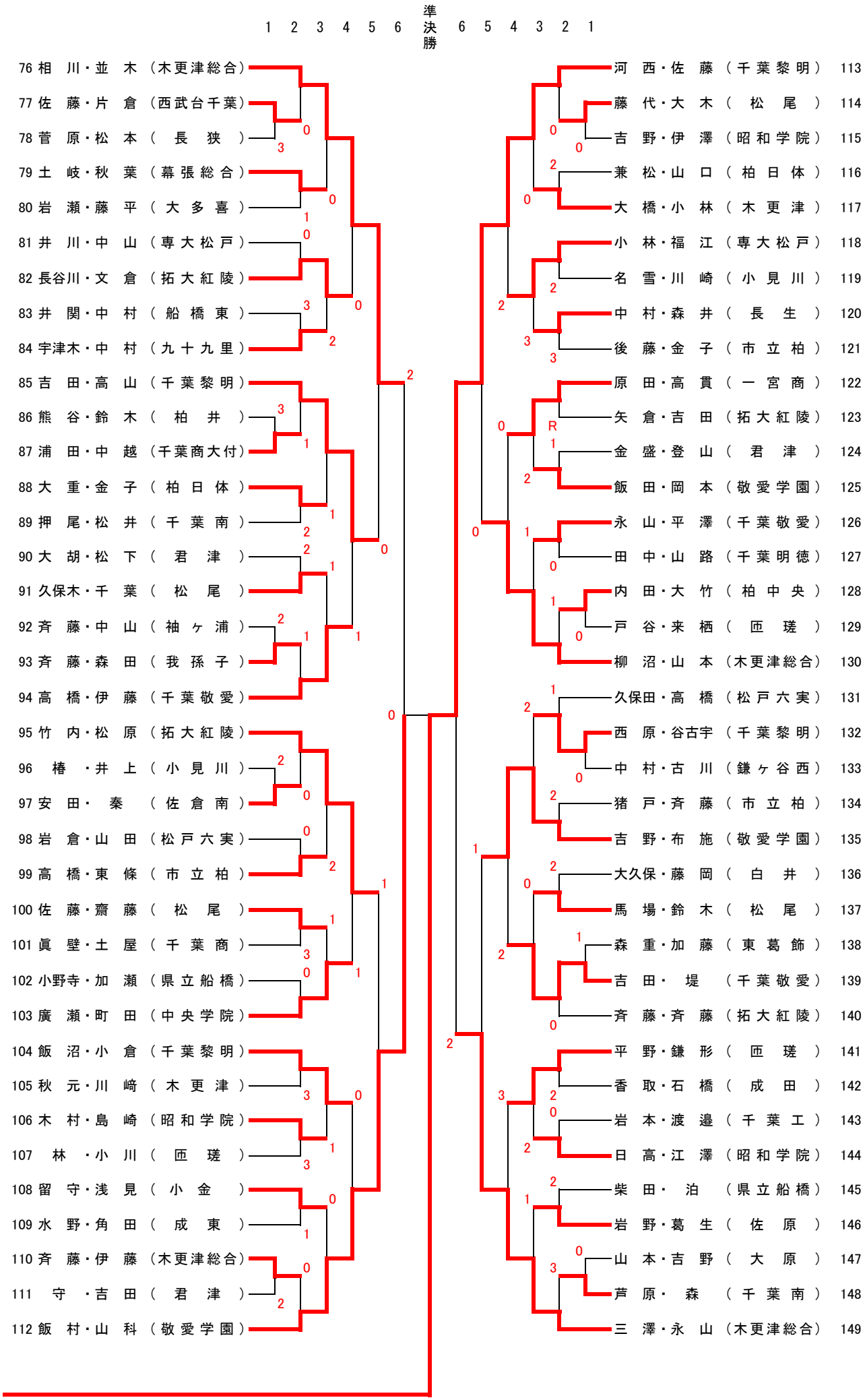
1 2 3 4 5 6 準決勝 6 5 4 3 2 1
76 相川・並木（木更津総合）
77 佐藤・片倉（西武台千葉）
78 菅原・松本（長狭）
79 土岐・秋葉（幕張総合）
80 岩瀬・藤平（大多喜）
81 井川・中山（専大松戸）
82 長谷川・文倉（拓大紅陵）
83 井関・中村（船橋東）
84 宇津木・中村（九十九里）
85 吉田・高山（千葉黎明）
86 熊谷・鈴木（柏井）
87 浦田・中越（千葉商大付）
88 大重・金子（柏日体）
89 押尾・松井（千葉南）
90 大胡・松下（君津）
91 久保木・千葉（松尾）
92 斉藤・中山（袖ヶ浦）
93 斉藤・森田（我孫子）
94 高橋・伊藤（千葉敬愛）
95 竹内・松原（拓大紅陵）
96 椿・井上（小見川）
97 安田・秦（佐倉南）
98 岩倉・山田（松戸六実）
99 高橋・東條（市立柏）
100 佐藤・齋藤（松尾）
101 眞壁・土屋（千葉商）
102 小野寺・加瀬（県立船橋）
103 廣瀬・町田（中央学院）
104 飯沼・小倉（千葉黎明）
105 秋元・川崎（木更津）
106 木村・島崎（昭和学院）
107 林・小川（匝瑳）
108 留守・浅見（小金）
109 水野・角田（成東）
110 斉藤・伊藤（木更津総合）
111 守・吉田（君津）
112 飯村・山科（敬愛学園）
113 河西・佐藤（千葉黎明）
114 藤代・大木（松尾）
115 吉野・伊澤（昭和学院）
116 兼松・山口（柏日体）
117 大橋・小林（木更津）
118 小林・福江（専大松戸）
119 名雪・川崎（小見川）
120 中村・森井（長生）
121 後藤・金子（市立柏）
122 原田・高貫（一宮商）
123 矢倉・吉田（拓大紅陵）
124 金盛・登山（君津）
125 飯田・岡本（敬愛学園）
126 永山・平澤（千葉敬愛）
127 田中・山路（千葉明徳）
128 内田・大竹（柏中央）
129 戸谷・来栖（匝瑳）
130 柳沼・山本（木更津総合）
131 久保田・高橋（松戸六実）
132 西原・谷古宇（千葉黎明）
133 中村・古川（鎌ヶ谷西）
134 猪戸・斉藤（市立柏）
135 吉野・布施（敬愛学園）
136 大久保・藤岡（白井）
137 馬場・鈴木（松尾）
138 森重・加藤（東葛飾）
139 吉田・堤（千葉敬愛）
140 斉藤・斉藤（拓大紅陵）
141 平野・鎌形（匝瑳）
142 香取・石橋（成田）
143 岩本・渡邉（千葉工）
144 日高・江澤（昭和学院）
145 柴田・泊（県立船橋）
146 岩野・葛生（佐原）
147 山本・吉野（大原）
148 芦原・森（千葉南）
149 三澤・永山（木更津総合）