男子団体

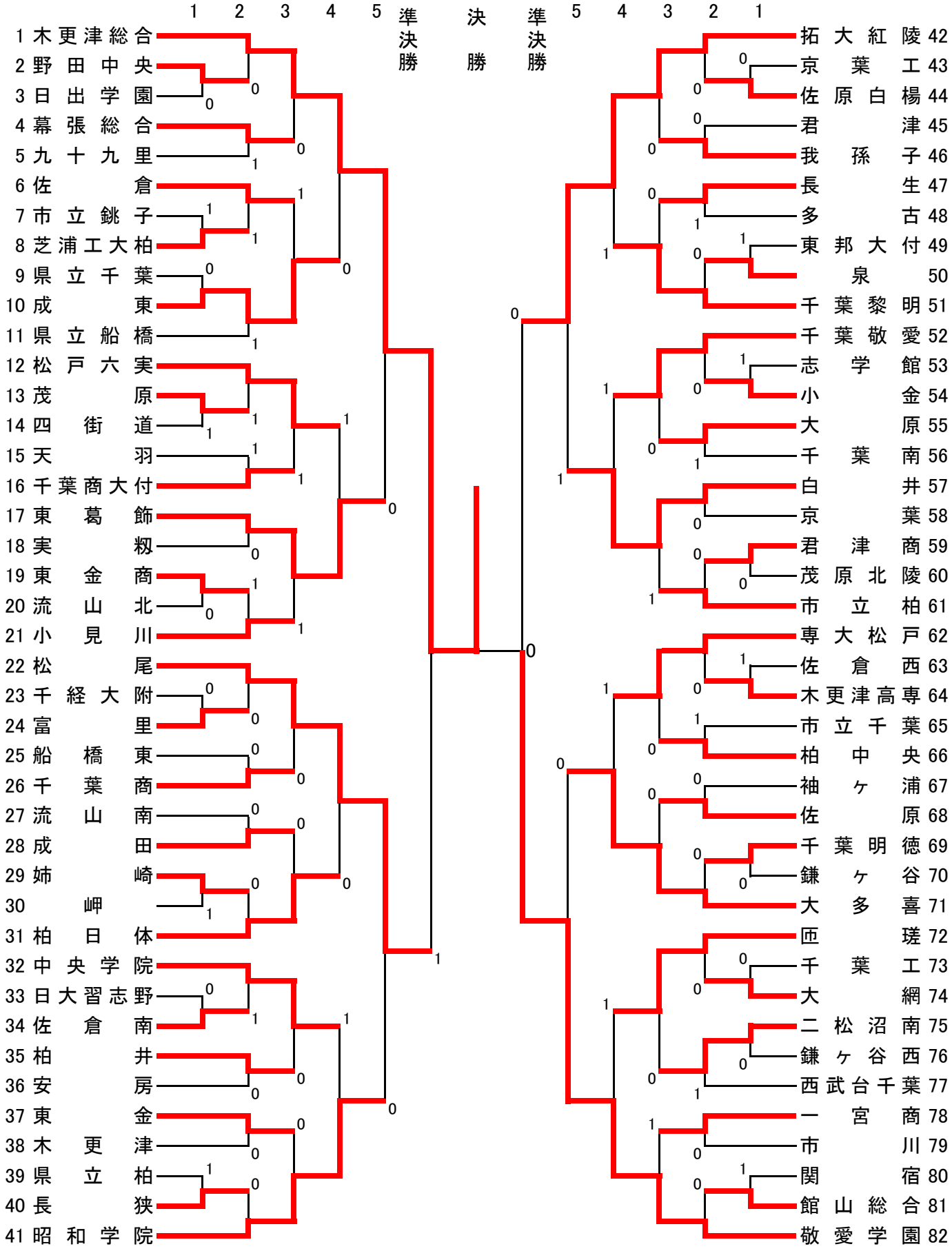
1 2 3 4 5 準決勝 決勝 準決勝 5 4 3 2 1
1 木更津総合
2 野田中央
3 日出学園
4 幕張総合
5 九十九里
6 佐倉
7 市立銚子
8 芝浦工大柏
9 県立千葉
10 成東
11 県立船橋
12 松戸六実
13 茂原
14 四街道
15 天羽
16 千葉商大付
17 東葛飾
18 実籾
19 東金商
20 流山北
21 小見川
22 松尾
23 千経大附
24 富里
25 船橋東
26 千葉商
27 流山南
28 成田
29 姉崎
30 岬
31 柏日体
32 中央学院
33 日大習志野
34 佐倉南
35 柏井
36 安房
37 東金
38 木更津
39 県立柏
40 長狭
41 昭和学院
42 拓大紅陵
43 京葉工
44 佐原白楊
45 君津
46 我孫子
47 長生
48 多古
49 東邦大付
50 泉
51 千葉黎明
52 千葉敬愛
53 志学館
54 小金
55 大原
56 千葉南
57 白井
58 京葉
59 君津商
60 茂原北陵
61 市立柏
62 専大松戸
63 佐倉西
64 木更津高専
65 市立千葉
66 柏中央
67 袖ヶ浦
68 佐原
69 千葉明徳
70 鎌ヶ谷
71 大多喜
72 匝瑳
73 千葉工
74 大網
75 二松沼南
76 鎌ヶ谷西
77 西武台千葉
78 一宮商
79 市川
80 関宿
81 館山総合
82 敬愛学園