女子団体

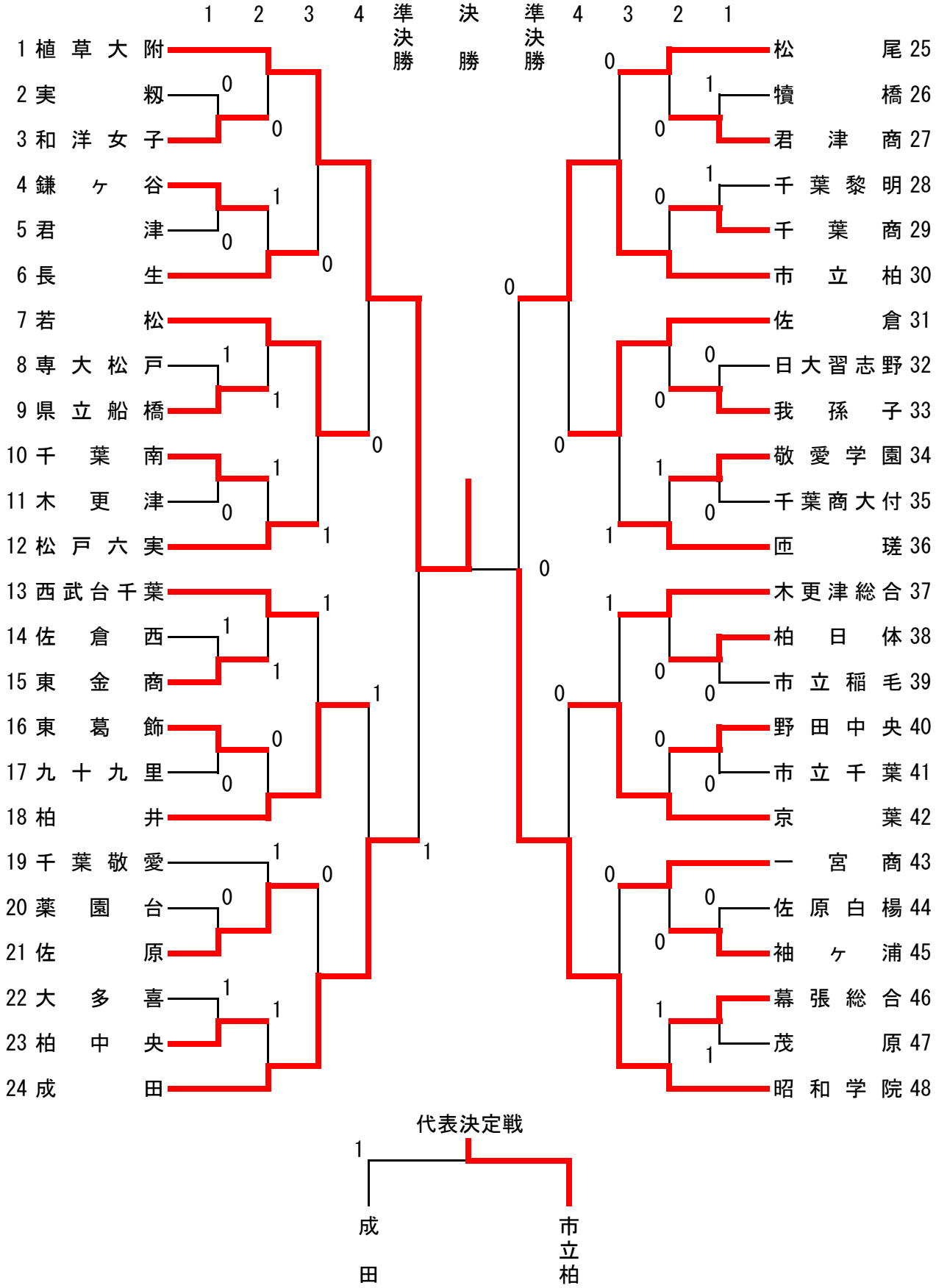
1 2 3 4 準決勝 決勝 準決勝 4 3 2 1
1 植草大附
2 実籾
3 和洋女子
4 鎌ヶ谷
5 君津
6 長生
7 若松
8 専大松戸
9 県立船橋
10 千葉南
11 木更津
12 松戸六実
13 西武台千葉
14 佐倉西
15 東金商
16 東葛飾
17 九十九里
18 柏井
19 千葉敬愛
20 薬園台
21 佐原
22 大多喜
23 柏中央
24 成田
松尾 25
犢橋 26
君津商 27
千葉黎明 28
千葉商 29
市立柏 30
佐倉 31
日大習志野 32
我孫子 33
敬愛学園 34
千葉商大付 35
匝瑳 36
木更津総合 37
柏日体 38
市立稲毛 39
野田中央 40
市立千葉 41
京葉 42
一宮商 43
佐原白楊 44
袖ヶ浦 45
幕張総合 46
茂原 47
昭和学院 48
代表決定戦
成田
市立柏