男子団体

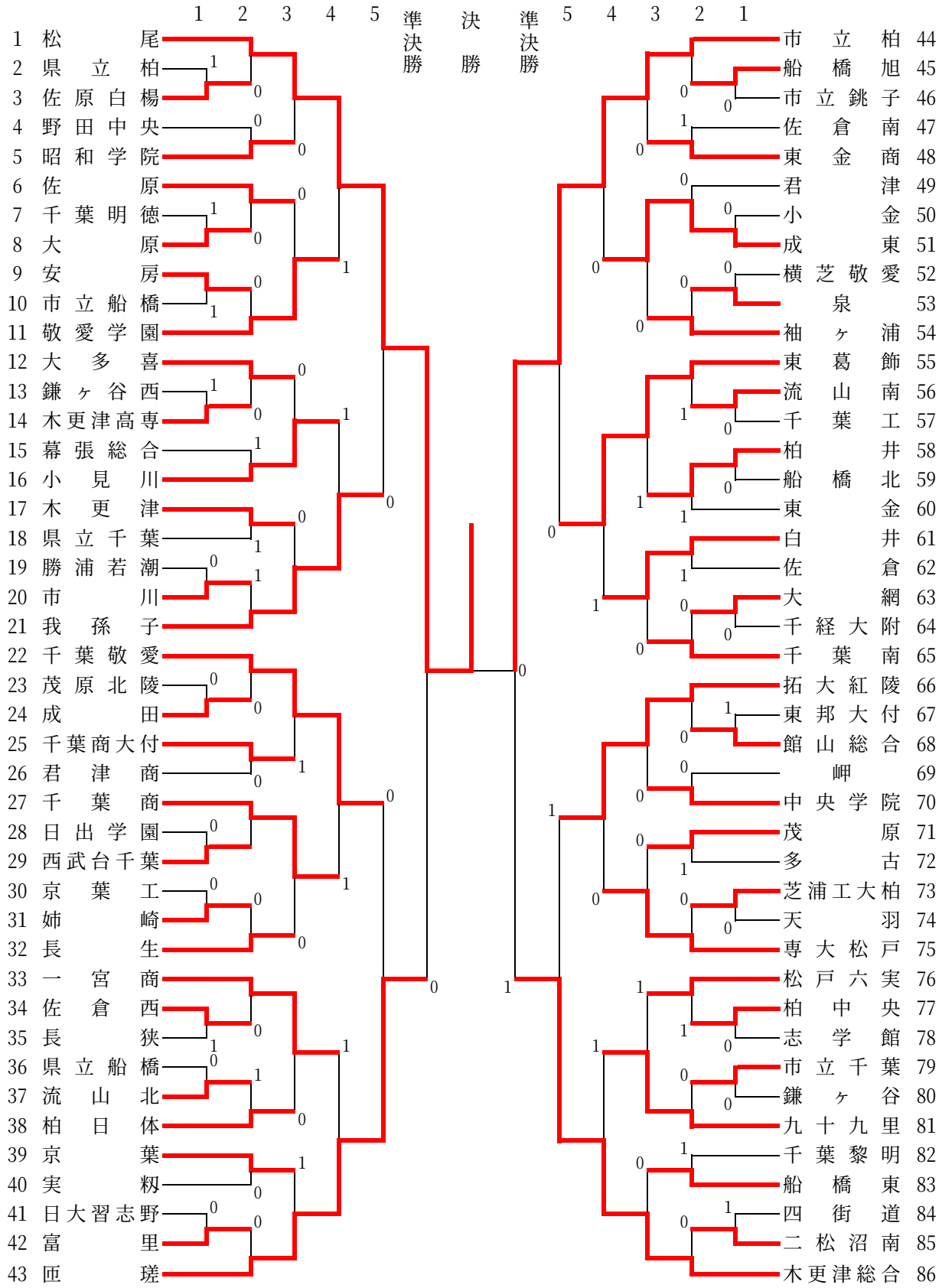
1 2 3 4 5 準決勝 決勝 準決勝 5 4 3 2 1
1 松尾
2 県立柏
3 佐原白楊
4 野田中央
5 昭和学院
6 佐原
7 千葉明徳
8 大原
9 安房
10 市立船橋
11 敬愛学園
12 大多喜
13 鎌ヶ谷西
14 木更津高専
15 幕張総合
16 小見川
17 木更津
18 県立千葉
19 勝浦若潮
20 市川
21 我孫子
22 千葉敬愛
23 茂原北陵
24 成田
25 千葉商大付
26 君津商
27 千葉商
28 日出学園
29 西武台千葉
30 京葉工
31 姉崎
32 長生
33 一宮商
34 佐倉西
35 長狭
36 県立船橋
37 流山北
38 柏日体
39 京葉
40 実籾
41 日大習志野
42 富里
43 匝瑳
44 市立柏
45 船橋旭
46 市立銚子
47 佐倉南
48 東金商
49 君津
50 小金
51 成東
52 横芝敬愛
53 泉
54 袖ヶ浦
55 東葛飾
56 流山南
57 千葉工
58 柏井
59 船橋北
60 東金
61 白井
62 佐倉
63 大網
64 千経大附
65 千葉南
66 拓大紅陵
67 東邦大付
68 館山総合
69 岬
70 中央学院
71 茂原
72 多古
73 芝浦工大柏
74 天羽
75 専大松戸
76 松戸六実
77 柏中央
78 志学館
79 市立千葉
80 鎌ヶ谷
81 九十九里
82 千葉黎明
83 船橋東
84 四街道
85 二松沼南
86 木更津総合