女子個人

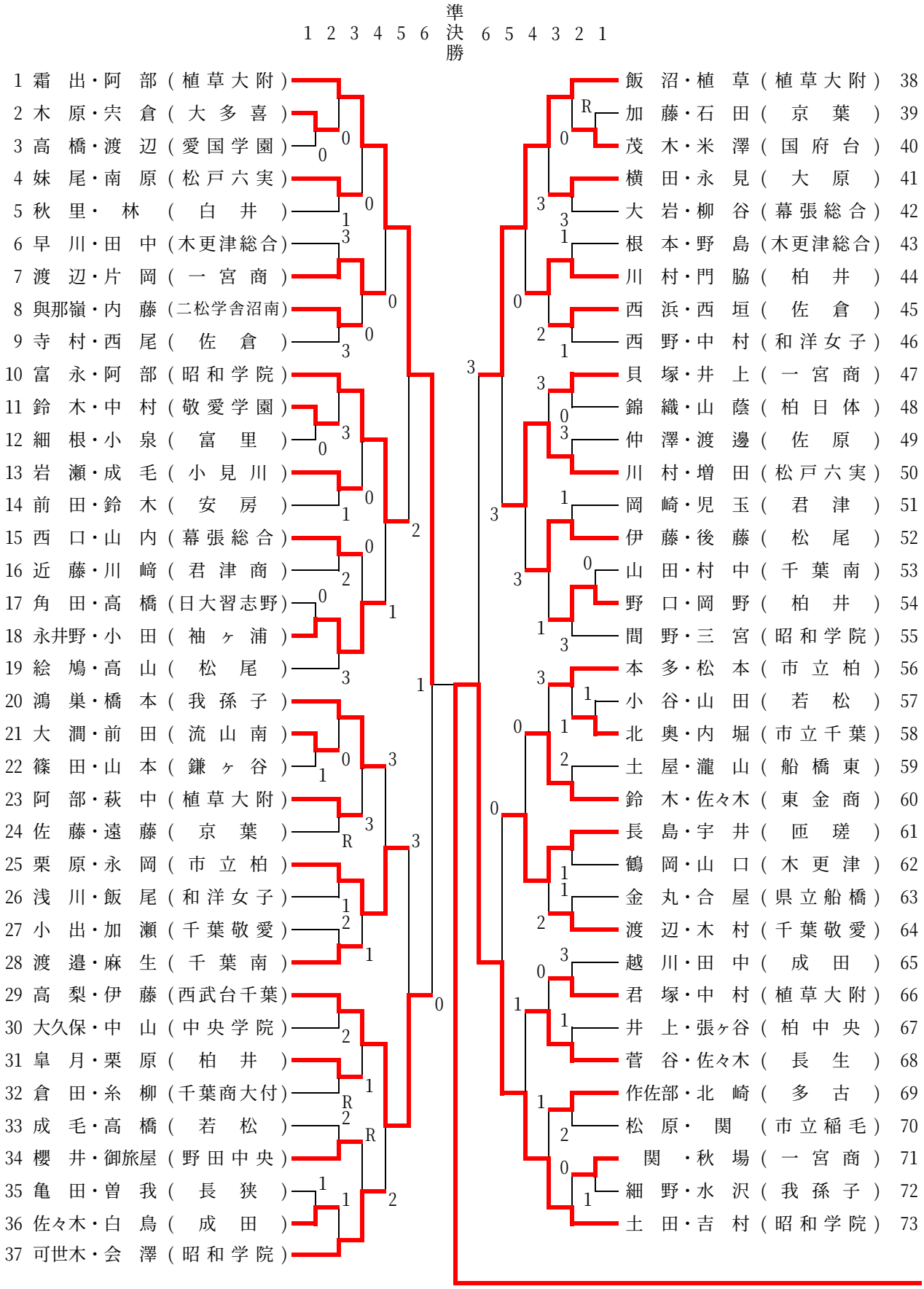
1 2 3 4 5 6 準決勝 6 5 4 3 2 1
1 霜 出・阿 部（植草大附）
2 木 原・宍 倉（大多喜）
3 高 橋・渡 辺（愛国学園）
4 妹 尾・南 原（松戸六実）
5 秋 里・ 林 （白 井）
6 早 川・田 中（木更津総合）
7 渡 辺・片 岡（一宮商）
8 與那嶺・内 藤（二松学舎沼南）
9 寺 村・西 尾（佐 倉）
10 富 永・阿 部（昭和学院）
11 鈴 木・中 村（敬愛学園）
12 細 根・小 泉（富 里）
13 岩 瀬・成 毛（小見川）
14 前 田・鈴 木（安 房）
15 西 口・山 内（幕張総合）
16 近 藤・川 﨑（君津商）
17 角 田・高 橋（日大習志野）
18 永井野・小 田（袖ヶ浦）
19 絵 鳩・高 山（松 尾）
20 鴻 巣・橋 本（我孫子）
21 大 澗・前 田（流山南）
22 篠 田・山 本（鎌ヶ谷）
23 阿 部・萩 中（植草大附）
24 佐 藤・遠 藤（京 葉）
25 栗 原・永 岡（市立柏）
26 浅 川・飯 尾（和洋女子）
27 小 出・加 瀬（千葉敬愛）
28 渡 邉・麻 生（千葉南）
29 高 梨・伊 藤（西武台千葉）
30 大久保・中 山（中央学院）
31 皐 月・栗 原（柏 井）
32 倉 田・糸 柳（千葉商大付）
33 成 毛・高 橋（若 松）
34 櫻 井・御旅屋（野田中央）
35 亀 田・曽 我（長 狭）
36 佐々木・白 鳥（成 田）
37 可世木・会 澤（昭和学院）
38 飯 沼・植 草（植草大附）
39 加 藤・石 田（京 葉）
40 茂 木・米 澤（国府台）
41 横 田・永 見（大 原）
42 大 岩・柳 谷（幕張総合）
43 根 本・野 島（木更津総合）
44 川 村・門 脇（柏 井）
45 西 浜・西 垣（佐 倉）
46 西 野・中 村（和洋女子）
47 貝 塚・井 上（一宮商）
48 錦 織・山 蔭（柏日体）
49 仲 澤・渡 邊（佐 原）
50 川 村・増 田（松戸六実）
51 岡 崎・児 玉（君 津）
52 伊 藤・後 藤（松 尾）
53 山 田・村 中（千葉南）
54 野 口・岡 野（柏 井）
55 間 野・三 宮（昭和学院）
56 本 多・松 本（市立柏）
57 小 谷・山 田（若 松）
58 北 奥・内 堀（市立千葉）
59 土 屋・瀧 山（船橋東）
60 鈴 木・佐々木（東金商）
61 長 島・宇 井（匝 瑳）
62 鶴 岡・山 口（木更津）
62 金 丸・合 屋（県立船橋）
63 渡 辺・木 村（千葉敬愛）
64 越 川・田 中（成 田）
65 君 塚・中 村（植草大附）
66 井 上・張ヶ谷（柏中央）
67 菅 谷・佐々木（長 生）
68 作佐部・北 崎（多 古）
69 松 原・ 関 （市立稲毛）
70 関 ・秋 場（一宮商）
71 細 野・水 沢（我孫子）
72 土 田・吉 村（昭和学院）
73

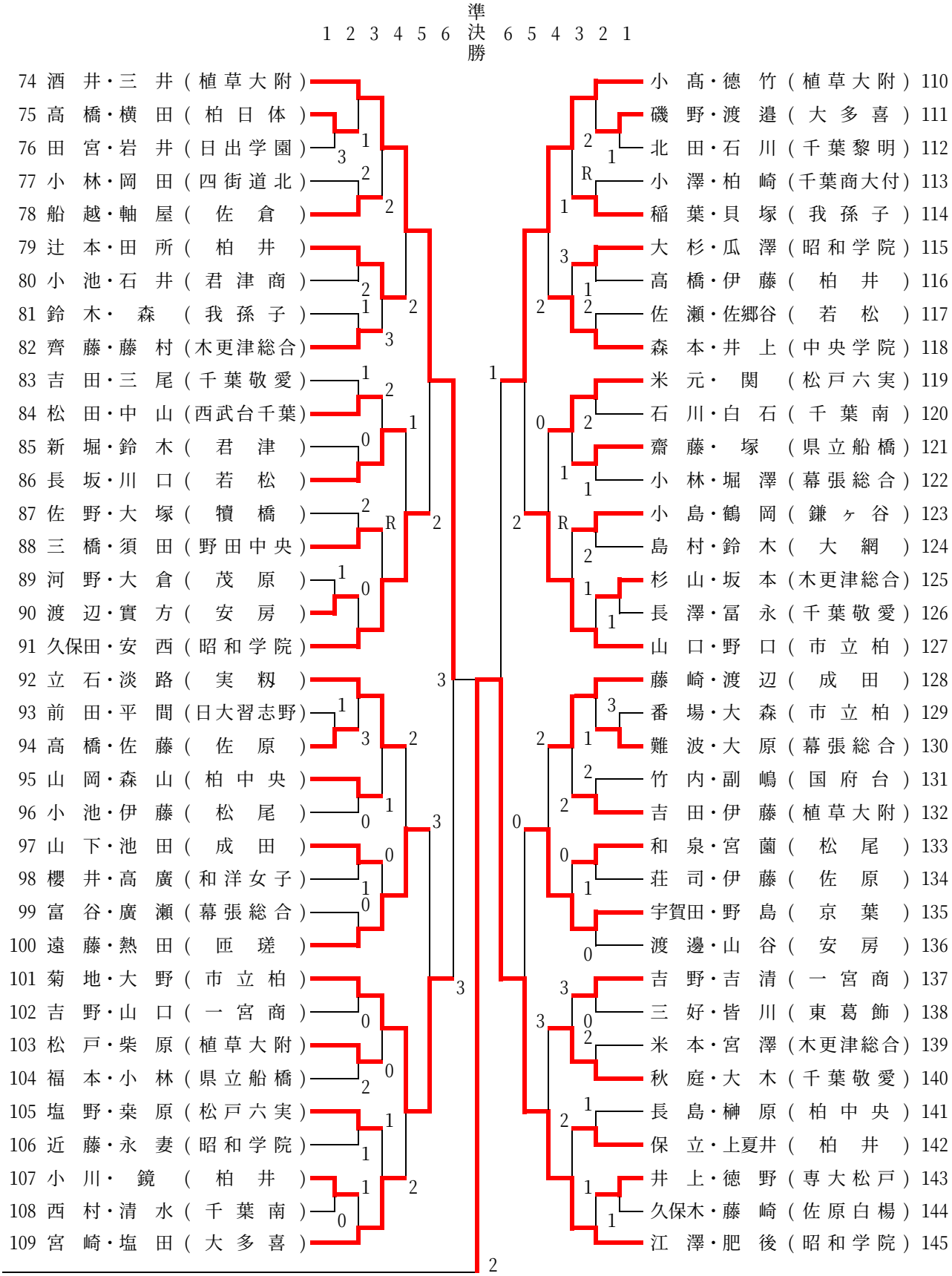
準決勝
1 2 3 4 5 6
6 5 4 3 2 1
74 酒井・三井（植草大附）
75 高橋・横田（柏日体）
76 田宮・岩井（日出学園）
77 小林・岡田（四街道北）
78 船越・軸屋（佐倉）
79 辻本・田所（柏井）
80 小池・石井（君津商）
81 鈴木・森（我孫子）
82 齊藤・藤村（木更津総合）
83 吉田・三尾（千葉敬愛）
84 松田・中山（西武台千葉）
85 新堀・鈴木（君津）
86 長坂・川口（若松）
87 佐野・大塚（犢橋）
88 三橋・須田（野田中央）
89 河野・大倉（茂原）
90 渡辺・實方（安房）
91 久保田・安西（昭和学院）
92 立石・淡路（実籾）
93 前田・平間（日大習志野）
94 高橋・佐藤（佐原）
95 山岡・森山（柏中央）
96 小池・伊藤（松尾）
97 山下・池田（成田）
98 櫻井・高廣（和洋女子）
99 富谷・廣瀬（幕張総合）
100 遠藤・熱田（匝瑳）
101 菊地・大野（市立柏）
102 吉野・山口（一宮商）
103 松戸・柴原（植草大附）
104 福本・小林（県立船橋）
105 塩野・桒原（松戸六実）
106 近藤・永妻（昭和学院）
107 小川・鏡（柏井）
108 西村・清水（千葉南）
109 宮崎・塩田（大多喜）
小高・德竹（植草大附）110
磯野・渡邉（大多喜）111
北田・石川（千葉黎明）112
小澤・柏崎（千葉商大付）113
稲葉・貝塚（我孫子）114
大杉・瓜澤（昭和学院）115
高橋・伊藤（柏井）116
佐瀬・佐郷谷（若松）117
森本・井上（中央学院）118
米元・関（松戸六実）119
石川・白石（千葉南）120
齋藤・塚（県立船橋）121
小林・堀澤（幕張総合）122
小島・鶴岡（鎌ヶ谷）123
島村・鈴木（大網）124
杉山・坂本（木更津総合）125
長澤・冨永（千葉敬愛）126
山口・野口（市立柏）127
藤崎・渡辺（成田）128
番場・大森（市立柏）129
難波・大原（幕張総合）130
竹内・副嶋（国府台）131
吉田・伊藤（植草大附）132
和泉・宮薗（松尾）133
荘司・伊藤（佐原）134
宇賀田・野島（京葉）135
渡邊・山谷（安房）136
吉野・吉清（一宮商）137
三好・皆川（東葛飾）138
米本・宮澤（木更津総合）139
秋庭・大木（千葉敬愛）140
長島・榊原（柏中央）141
保立・上夏井（柏井）142
井上・徳野（専大松戸）143
久保木・藤崎（佐原白楊）144
江澤・肥後（昭和学院）145