男子個人

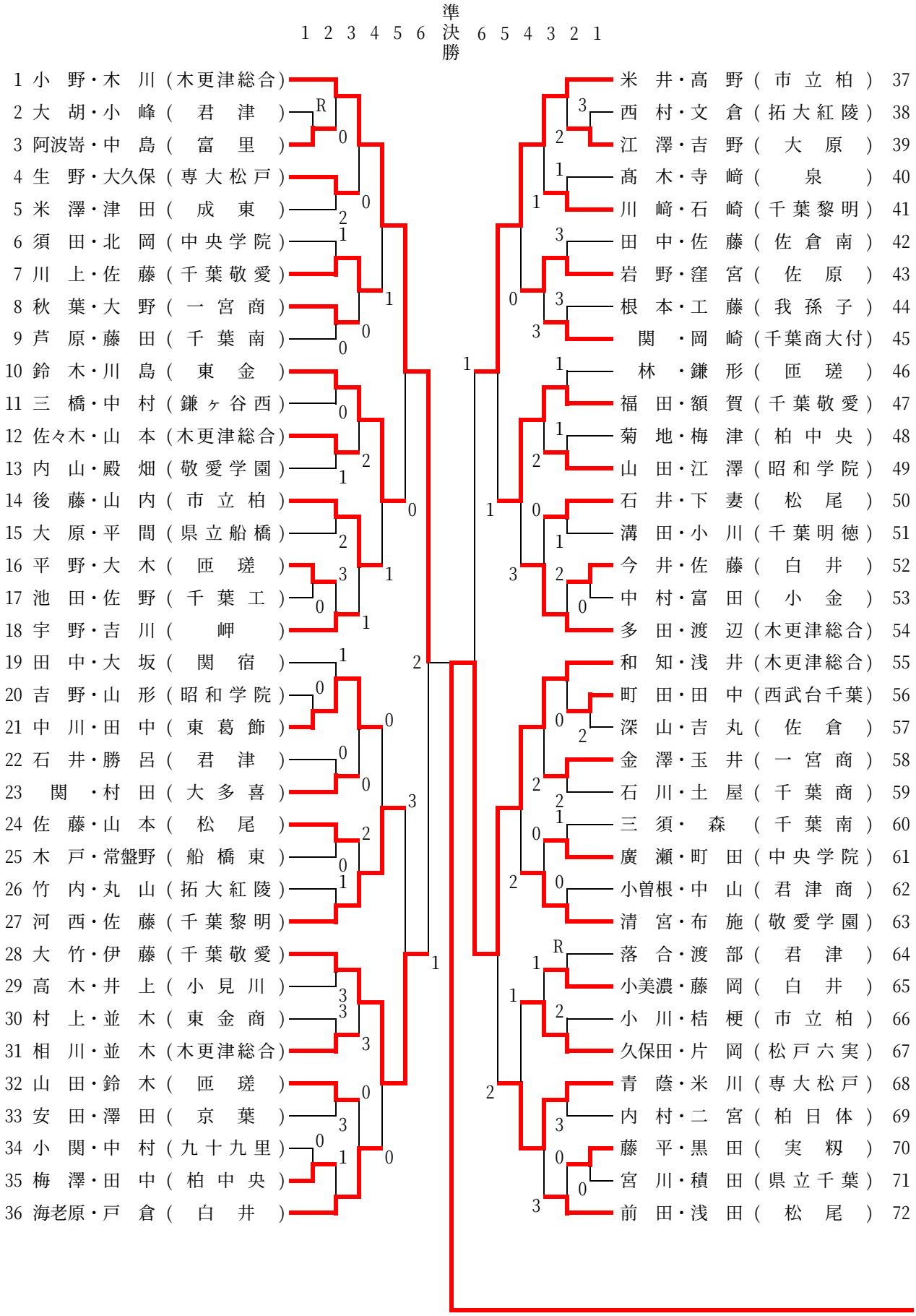
1 2 3 4 5 6 準決勝 6 5 4 3 2 1
1 小野・木川（木更津総合）
2 大胡・小峰（君津）
3 阿波嵜・中島（富里）
4 生野・大久保（専大松戸）
5 米澤・津田（成東）
6 須田・北岡（中央学院）
7 川上・佐藤（千葉敬愛）
8 秋葉・大野（一宮商）
9 芦原・藤田（千葉南）
10 鈴木・川島（東金）
11 三橋・中村（鎌ヶ谷西）
12 佐々木・山本（木更津総合）
13 内山・殿畑（敬愛学園）
14 後藤・山内（市立柏）
15 大原・平間（県立船橋）
16 平野・大木（匝瑳）
17 池田・佐野（千葉工）
18 宇野・吉川（岬）
19 田中・大坂（関宿）
20 吉野・山形（昭和学院）
21 中川・田中（東葛飾）
22 石井・勝呂（君津）
23 関・村田（大多喜）
24 佐藤・山本（松尾）
25 木戸・常盤野（船橋東）
26 竹内・丸山（拓大紅陵）
27 河西・佐藤（千葉黎明）
28 大竹・伊藤（千葉敬愛）
29 高木・井上（小見川）
30 村上・並木（東金商）
31 相川・並木（木更津総合）
32 山田・鈴木（匝瑳）
33 安田・澤田（京葉）
34 小関・中村（九十九里）
35 梅澤・田中（柏中央）
36 海老原・戸倉（白井）
37 米井・高野（市立柏）
38 西村・文倉（拓大紅陵）
39 江澤・吉野（大原）
40 髙木・寺﨑（泉）
41 川﨑・石﨑（千葉黎明）
42 田中・佐藤（佐倉南）
43 岩野・窪宮（佐原）
44 根本・工藤（我孫子）
45 関・岡崎（千葉商大付）
46 林・鎌形（匝瑳）
47 福田・額賀（千葉敬愛）
48 菊地・梅津（柏中央）
49 山田・江澤（昭和学院）
50 石井・下妻（松尾）
51 溝田・小川（千葉明徳）
52 今井・佐藤（白井）
53 中村・富田（小金）
54 多田・渡辺（木更津総合）
55 和知・浅井（木更津総合）
56 町田・田中（西武台千葉）
57 深山・吉丸（佐倉）
58 金澤・玉井（一宮商）
59 石川・土屋（千葉商）
60 三須・森（千葉南）
61 廣瀬・町田（中央学院）
62 小曽根・中山（君津商）
63 清宮・布施（敬愛学園）
64 落合・渡部（君津）
65 小美濃・藤岡（白井）
66 小川・桔梗（市立柏）
67 久保田・片岡（松戸六実）
68 青蔭・米川（専大松戸）
69 内村・二宮（柏日体）
70 藤平・黒田（実籾）
71 宮川・積田（県立千葉）
72 前田・浅田（松尾）

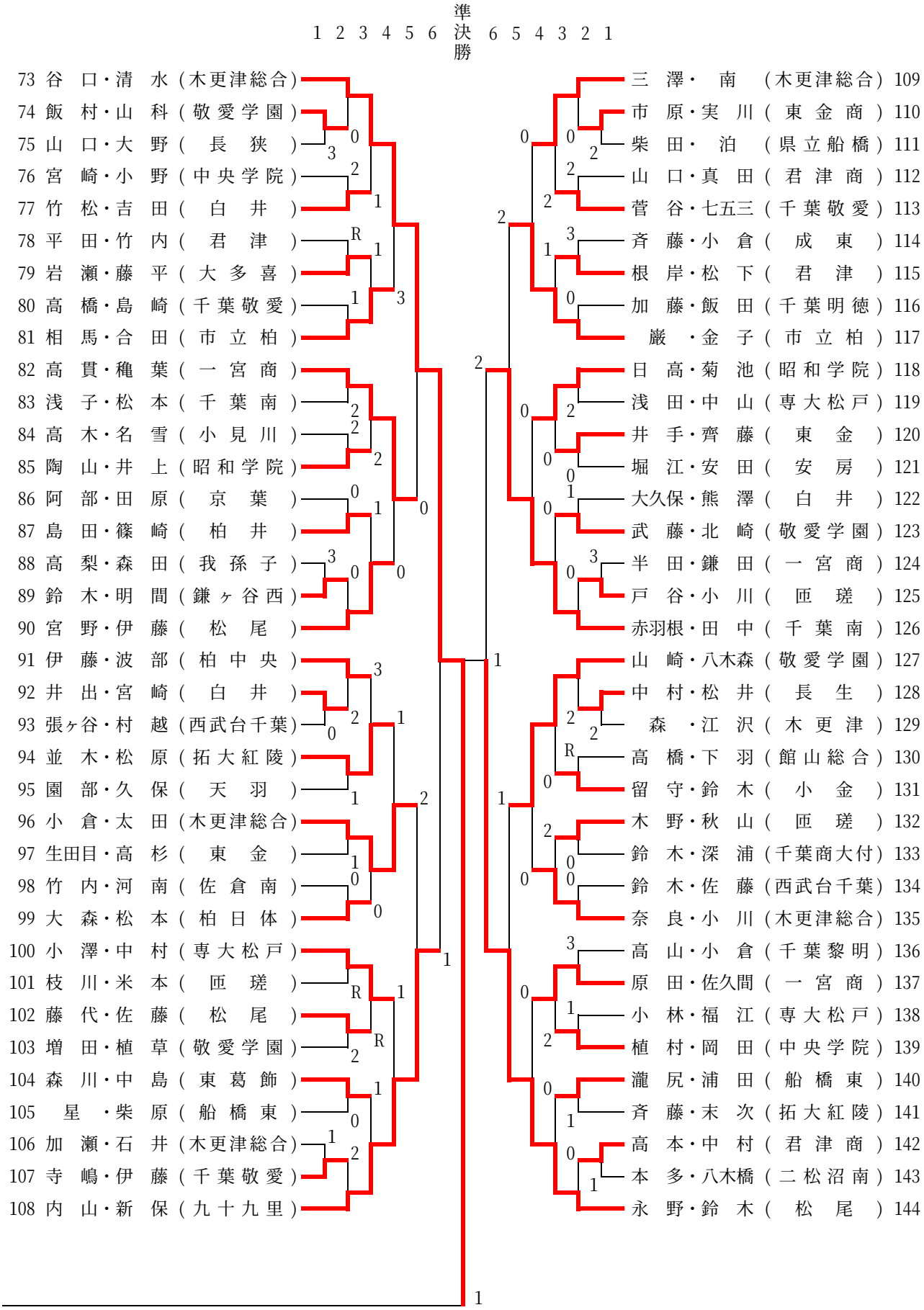
1 2 3 4 5 6 準決勝 6 5 4 3 2 1
73 谷口・清水（木更津総合）
74 飯村・山科（敬愛学園）
75 山口・大野（長狭）
76 宮崎・小野（中央学院）
77 竹松・吉田（白井）
78 平田・竹内（君津）
79 岩瀬・藤平（大多喜）
80 高橋・島崎（千葉敬愛）
81 相馬・合田（市立柏）
82 高貫・穐葉（一宮商）
83 浅子・松本（千葉南）
84 高木・名雪（小見川）
85 陶山・井上（昭和学院）
86 阿部・田原（京葉）
87 島田・篠崎（柏井）
88 高梨・森田（我孫子）
89 鈴木・明間（鎌ヶ谷西）
90 宮野・伊藤（松尾）
91 伊藤・波部（柏中央）
92 井出・宮崎（白井）
93 張ヶ谷・村越（西武台千葉）
94 並木・松原（拓大紅陵）
95 園部・久保（天羽）
96 小倉・太田（木更津総合）
97 生田目・高杉（東金）
98 竹内・河南（佐倉南）
99 大森・松本（柏日体）
100 小澤・中村（専大松戸）
101 枝川・米本（匝瑳）
102 藤代・佐藤（松尾）
103 増田・植草（敬愛学園）
104 森川・中島（東葛飾）
105 星・柴原（船橋東）
106 加瀬・石井（木更津総合）
107 寺嶋・伊藤（千葉敬愛）
108 内山・新保（九十九里）
三澤・南（木更津総合）109
市原・実川（東金商）110
柴田・泊（県立船橋）111
山口・真田（君津商）112
菅谷・七五三（千葉敬愛）113
斉藤・小倉（成東）114
根岸・松下（君津）115
加藤・飯田（千葉明徳）116
巌・金子（市立柏）117
日高・菊池（昭和学院）118
浅田・中山（専大松戸）119
井手・齊藤（東金）120
堀江・安田（安房）121
大久保・熊澤（白井）122
武藤・北崎（敬愛学園）123
半田・鎌田（一宮商）124
戸谷・小川（匝瑳）125
赤羽根・田中（千葉南）126
山崎・八木森（敬愛学園）127
中村・松井（長生）128
森・江沢（木更津）129
高橋・下羽（館山総合）130
留守・鈴木（小金）131
木野・秋山（匝瑳）132
鈴木・深浦（千葉商大付）133
鈴木・佐藤（西武台千葉）134
奈良・小川（木更津総合）135
高山・小倉（千葉黎明）136
原田・佐久間（一宮商）137
小林・福江（専大松戸）138
植村・岡田（中央学院）139
瀧尻・浦田（船橋東）140
斉藤・末次（拓大紅陵）141
高本・中村（君津商）142
本多・八木橋（二松沼南）143
永野・鈴木（松尾）144