男子個人

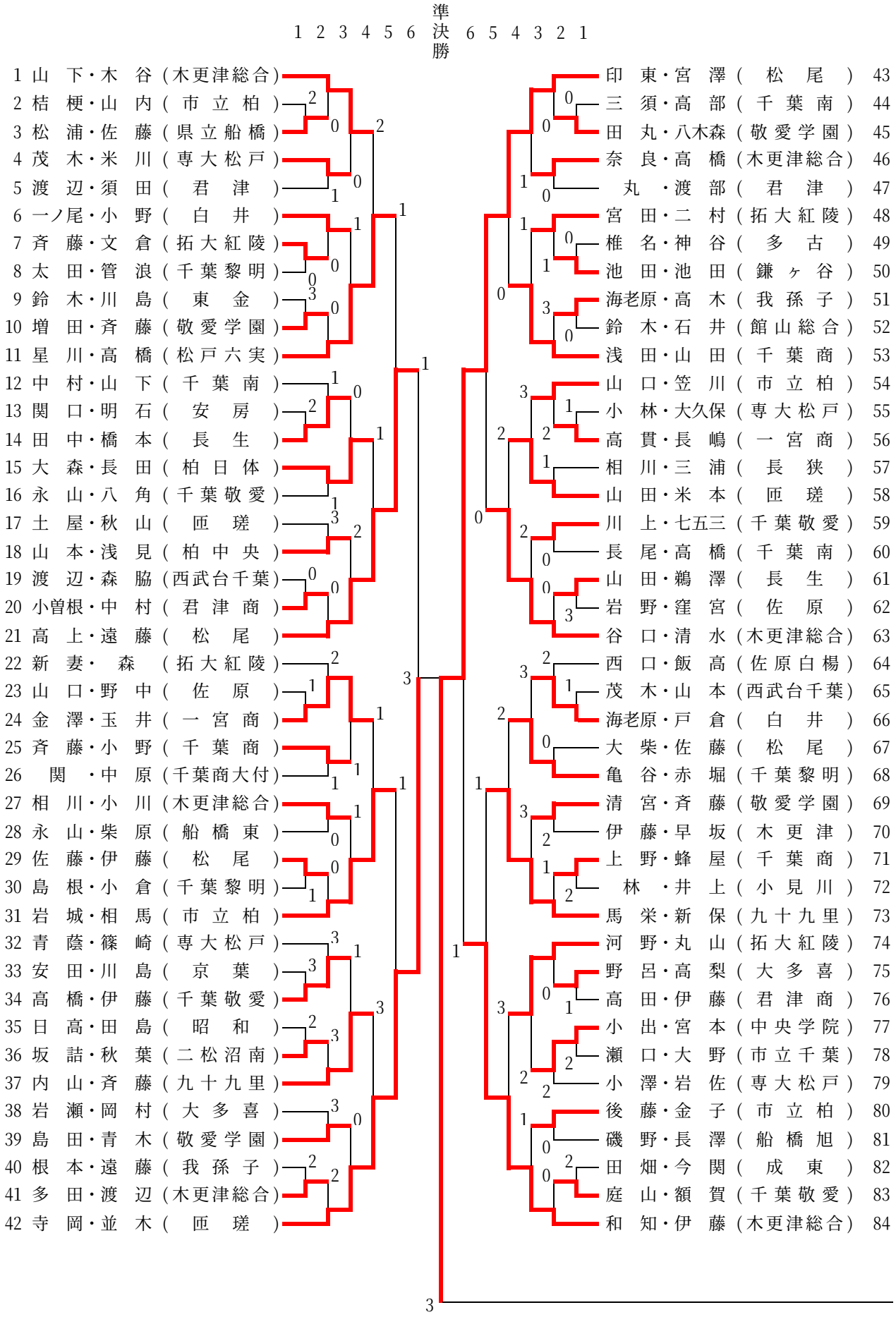
1 2 3 4 5 6 準決勝 6 5 4 3 2 1
1 山下・木谷（木更津総合）
2 桔梗・山内（市立柏）
3 松浦・佐藤（県立船橋）
4 茂木・米川（専大松戸）
5 渡辺・須田（君津）
6 一ノ尾・小野（白井）
7 斉藤・文倉（拓大紅陵）
8 太田・管浪（千葉黎明）
9 鈴木・川島（東金）
10 増田・斉藤（敬愛学園）
11 星川・高橋（松戸六実）
12 中村・山下（千葉南）
13 関口・明石（安房）
14 田中・橋本（長生）
15 大森・長田（柏日体）
16 永山・八角（千葉敬愛）
17 土屋・秋山（匝瑳）
18 山本・浅見（柏中央）
19 渡辺・森脇（西武台千葉）
20 小曽根・中村（君津商）
21 高上・遠藤（松尾）
22 新妻・森（拓大紅陵）
23 山口・野中（佐原）
24 金澤・玉井（一宮商）
25 斉藤・小野（千葉商）
26 関・中原（千葉商大付）
27 相川・小川（木更津総合）
28 永山・柴原（船橋東）
29 佐藤・伊藤（松尾）
30 島根・小倉（千葉黎明）
31 岩城・相馬（市立柏）
32 青蔭・篠崎（専大松戸）
33 安田・川島（京葉）
34 高橋・伊藤（千葉敬愛）
35 日高・田島（昭和）
36 坂詰・秋葉（二松沼南）
37 内山・斉藤（九十九里）
38 岩瀬・岡村（大多喜）
39 島田・青木（敬愛学園）
40 根本・遠藤（我孫子）
41 多田・渡辺（木更津総合）
42 寺岡・並木（匝瑳）
43 印東・宮澤（松尾）
44 三須・高部（千葉南）
45 田丸・八木森（敬愛学園）
46 奈良・高橋（木更津総合）
47 丸・渡部（君津）
48 宮田・二村（拓大紅陵）
49 椎名・神谷（多古）
50 池田・池田（鎌ヶ谷）
51 海老原・高木（我孫子）
52 鈴木・石井（館山総合）
53 浅田・山田（千葉商）
54 山口・笠川（市立柏）
55 小林・大久保（専大松戸）
56 高貫・長嶋（一宮商）
57 相川・三浦（長狭）
58 山田・米本（匝瑳）
59 川上・七五三（千葉敬愛）
60 長尾・高橋（千葉南）
61 山田・鵜澤（長生）
62 岩野・窪宮（佐原）
63 谷口・清水（木更津総合）
64 西口・飯高（佐原白楊）
65 茂木・山本（西武台千葉）
66 海老原・戸倉（白井）
67 大柴・佐藤（松尾）
68 亀谷・赤堀（千葉黎明）
69 清宮・斉藤（敬愛学園）
70 伊藤・早坂（木更津）
71 上野・蜂屋（千葉商）
72 林・井上（小見川）
73 馬栄・新保（九十九里）
74 河野・丸山（拓大紅陵）
75 野呂・高梨（大多喜）
76 高田・伊藤（君津商）
77 小出・宮本（中央学院）
78 瀬口・大野（市立千葉）
79 小澤・岩佐（専大松戸）
80 後藤・金子（市立柏）
81 磯野・長澤（船橋旭）
82 田畑・今関（成東）
83 庭山・額賀（千葉敬愛）
84 和知・伊藤（木更津総合）

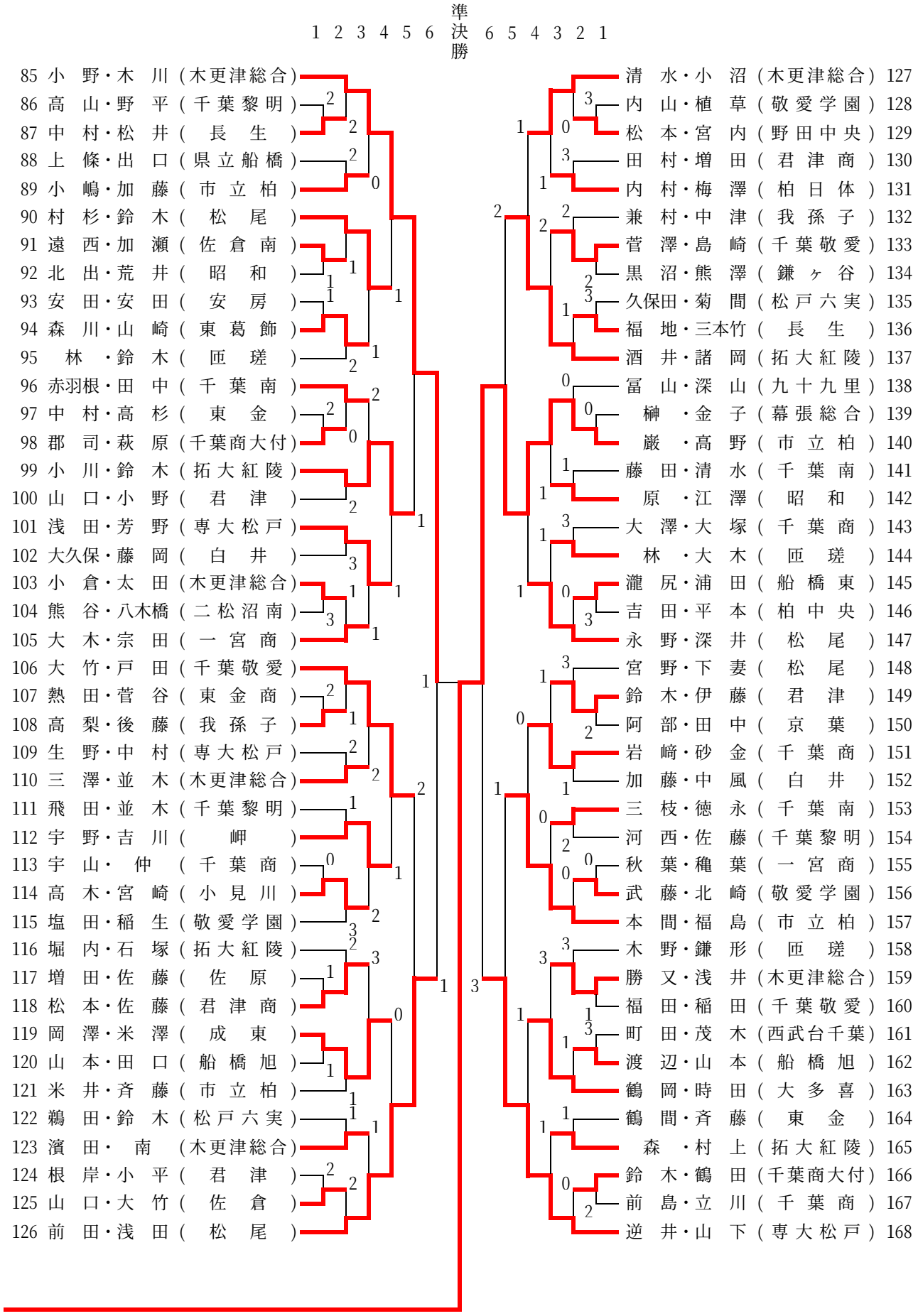
1 2 3 4 5 6 準決勝 6 5 4 3 2 1
85 小 野・木 川（木更津総合）
86 高 山・野 平（千葉黎明）
87 中 村・松 井（長 生）
88 上 條・出 口（県立船橋）
89 小 嶋・加 藤（市立柏）
90 村 杉・鈴 木（松 尾）
91 遠 西・加 瀬（佐倉南）
92 北 出・荒 井（昭 和）
93 安 田・安 田（安 房）
94 森 川・山 崎（東葛飾）
95 林 ・鈴 木（匝 瑳）
96 赤羽根・田 中（千葉南）
97 中 村・高 杉（東 金）
98 郡 司・萩 原（千葉商大付）
99 小 川・鈴 木（拓大紅陵）
100 山 口・小 野（君 津）
101 浅 田・芳 野（専大松戸）
102 大久保・藤 岡（白 井）
103 小 倉・太 田（木更津総合）
104 熊 谷・八木橋（二松沼南）
105 大 木・宗 田（一宮商）
106 大 竹・戸 田（千葉敬愛）
107 熱 田・菅 谷（東金商）
108 高 梨・後 藤（我孫子）
109 生 野・中 村（専大松戸）
110 三 澤・並 木（木更津総合）
111 飛 田・並 木（千葉黎明）
112 宇 野・吉 川（岬）
113 宇 山・ 仲（千葉商）
114 高 木・宮 崎（小見川）
115 塩 田・稲 生（敬愛学園）
116 堀 内・石 塚（拓大紅陵）
117 増 田・佐 藤（佐 原）
118 松 本・佐 藤（君津商）
119 岡 澤・米 澤（成 東）
120 山 本・田 口（船橋旭）
121 米 井・斉 藤（市立柏）
122 鵜 田・鈴 木（松戸六実）
123 濱 田・ 南（木更津総合）
124 根 岸・小 平（君 津）
125 山 口・大 竹（佐 倉）
126 前 田・浅 田（松 尾）
清 水・小 沼（木更津総合） 127
内 山・植 草（敬愛学園） 128
松 本・宮 内（野田中央） 129
田 村・増 田（君津商） 130
内 村・梅 澤（柏日体） 131
兼 村・中 津（我孫子） 132
菅 澤・島 崎（千葉敬愛） 133
黒 沼・熊 澤（鎌ヶ谷） 134
久保田・菊 間（松戸六実） 135
福 地・三本竹（長 生） 136
酒 井・諸 岡（拓大紅陵） 137
冨 山・深 山（九十九里） 138
榊 ・金 子（幕張総合） 139
巌 ・高 野（市立柏） 140
藤 田・清 水（千葉南） 141
原 ・江 澤（昭 和） 142
大 澤・大 塚（千葉商） 143
林 ・大 木（匝 瑳） 144
瀧 尻・浦 田（船橋東） 145
吉 田・平 本（柏中央） 146
永 野・深 井（松 尾） 147
宮 野・下 妻（松 尾） 148
鈴 木・伊 藤（君 津） 149
阿 部・田 中（京 葉） 150
岩 崎・砂 金（千葉商） 151
加 藤・中 風（白 井） 152
三 枝・徳 永（千葉南） 153
河 西・佐 藤（千葉黎明） 154
秋 葉・穐 葉（一宮商） 155
武 藤・北 崎（敬愛学園） 156
本 間・福 島（市立柏） 157
木 野・鎌 形（匝 瑳） 158
勝 又・浅 井（木更津総合） 159
福 田・稲 田（千葉敬愛） 160
町 田・茂 木（西武台千葉） 161
渡 辺・山 本（船橋旭） 162
鶴 岡・時 田（大多喜） 163
鶴 間・斉 藤（東 金） 164
森 ・村 上（拓大紅陵） 165
鈴 木・鶴 田（千葉商大付） 166
前 島・立 川（千葉商） 167
逆 井・山 下（専大松戸） 168