女子個人

1 2 3 4 5 6　　6 5 4 3 2 1

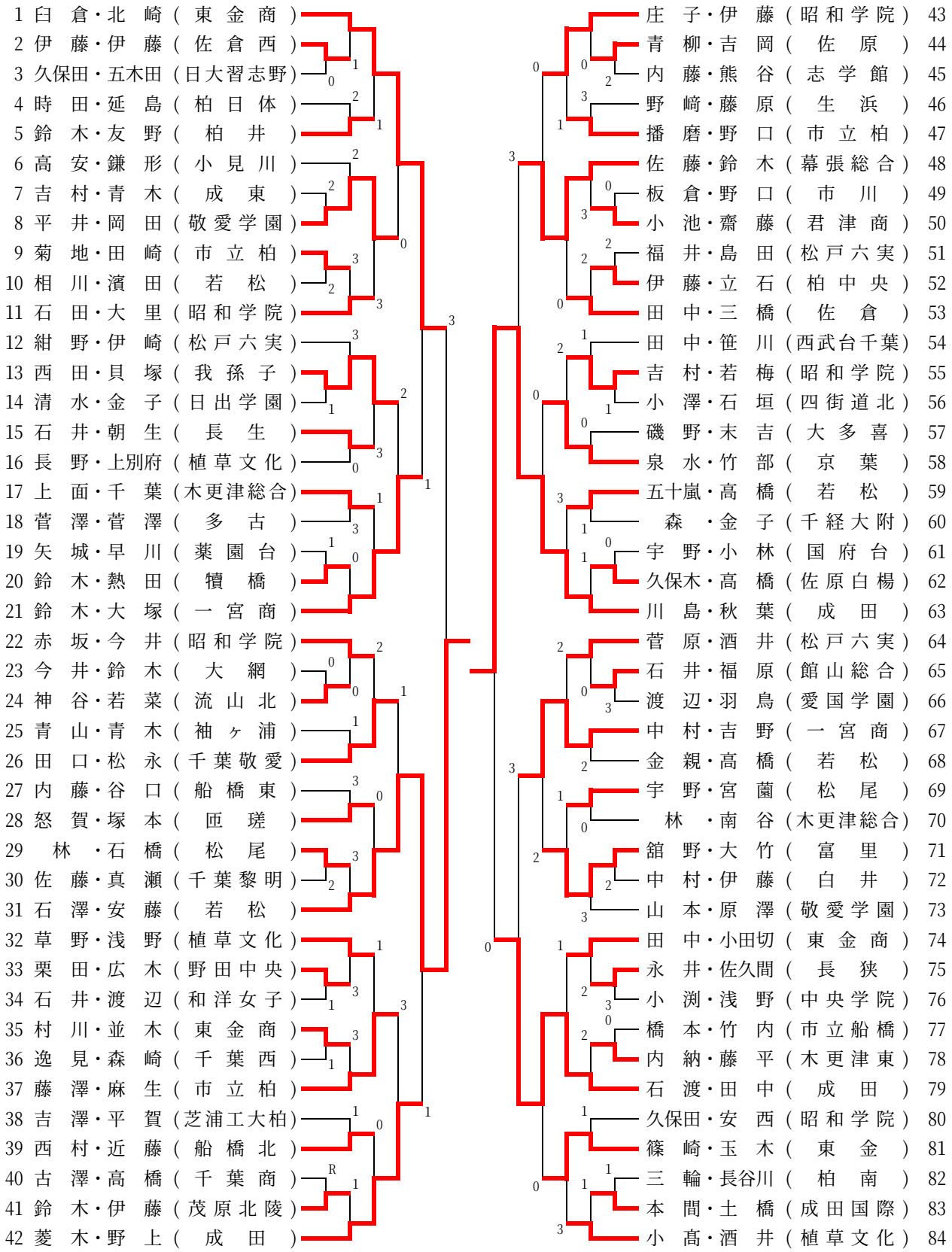

1 2 3 4 5 6　　6 5 4 3 2 1

85 小川・伊藤（松尾）
86 澤田・金子（柏の葉）
87 岩柳・山田（千葉北）
88 志澤・小川（鎌ヶ谷西）
89 西田・櫻井（富里）
90 星野・村田（千葉商）
91 小倉・宮野（成田）
92 朝日・結城（船橋旭）
93 掛巣・新海（市立銚子）
94 大石・斉藤（二松沼南）
95 中元・石橋（四街道北）
96 塚原・中田（市立柏）
97 森・山口（木更津）
98 吉田・片岡（西武台千葉）
99 新原・滝野（千葉女子）
100 髙橋・髙山（植草文化）
101 萩中・高橋（松戸六実）
102 立石・西方（実籾）
103 髙木・初芝（泉）
104 小笠原・松沼（姉崎）
105 佐藤・小林（昭和学院）
106 寺田・栗田（成田）
107 柏木・遠山（沼南高柳）
108 大門・本田（小金）
109 中津川・大滝（県立船橋）
110 嶋津・佐藤（柏井）
111 島田・山口（千葉黎明）
112 伊賀・海老原（君津）
113 伊藤・田中（千葉明徳）
114 園田・飯田（市立千葉）
115 菊間・大石橋（昭和学院）
116 裙坂・葛西（若松）
117 森田・松原（県立柏）
118 大木・鎌形（佐倉）
119 星野・城之内（県立銚子）
120 金子・神代（市立稲毛）
121 藤川・尾高（東金商）
122 長島・古森（柏中央）
123 草野・鈴木（植草文化）
124 土子・伊藤（津田沼）
125 島野・藤野（天羽）
126 吉武・伊藤（木更津総合）

127 井上・出水（袖ヶ浦）
128 小川・白井（九十九里）
129 野崎・大平（千葉商大付）
130 加藤・鈴木（幕張総合）
131 森田・三代川（若松）
132 北村・羽山（敬愛学園）
133 立石・野島（京葉）
134 浅野・岡島（流山南）
135 篠原・岩崎（鎌ヶ谷）
136 佐久間・岩瀬（小見川）
137 霜出・髙石（植草文化）
138 池田・田村（一宮商）
139 吉田・小坂（千葉敬愛）
140 高木・松田（専修大松戸）
141 藤川・青蔭（東葛飾）
142 宮下・安孫子（昭和学院）
143 黒岩・渡邊（千葉西）
144 志関・江口（行徳）
145 成田・今野（市原緑）
146 小山田・名取（千城台）
147 高橋・高安（松戸六実）
148 土屋・池上（東金商）
149 伊藤・山田（佐倉南）
150 待山・村島（東葉）
151 吉田・早川（安房）
152 野口・樺山（木更津総合）
153 末松・横江（市立柏）
154 野崎・奥井（船橋東）
155 松島・国光（岬）
156 木村・西上（佐倉東）
157 湯澤・白石（若松）
158 伊藤・渡辺（成田）
159 伊東・阿部（茂原）
160 北尾・葛城（千葉南）
161 菅原・岩崎（四街道）
162 山本・白取（芝浦工大柏）
163 新井・中野（船橋北）
164 近石・斉藤（柏日体）
165 牛房・前田（聖徳大附）
166 木村・城築（東邦大付）
167 高梨・目羅（大原）
168 遠藤・十津川（昭和学院）

女子個人戦　順位決定トーナメント

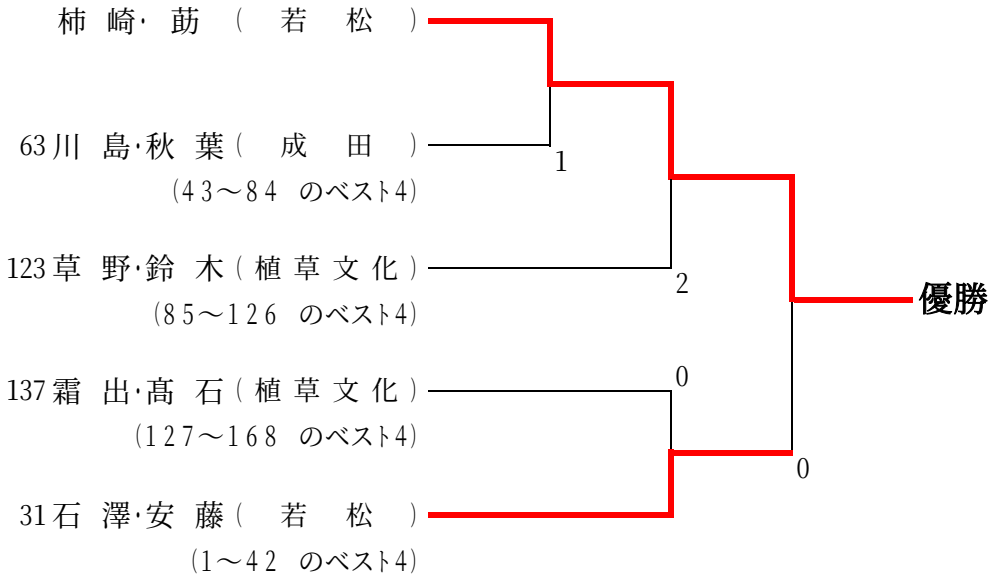
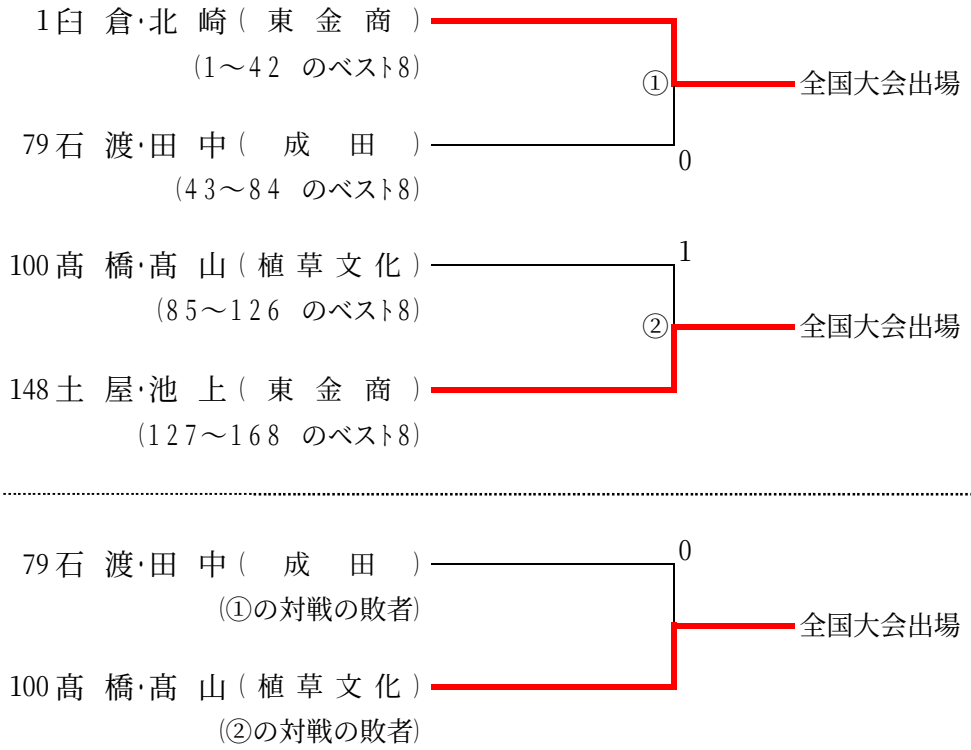
全国総合体育大会代表決定戦