男子個人

1 2 3 4 5 6 準決勝 6 5 4 3 2 1

1 印　東・宮　澤（　松　尾　）
2 安　田・川　島（　京　葉　）
3 川　﨑・大　野（　長　狭　）
4 土　井・澤　石（　千　葉　商　）
5 世　良・宇田川（専修大松戸）
6 松　尾・天　野（昭和学院）
7 曽　我・立　石（　君　津　商　）
8 山　本・　関　（　成　東　）
9 菊　田・関　根（西武台千葉）
10 馬　栄・増　成（九十九里）
11 高　橋・飯　高（佐原白楊）
12 武　藤・北　崎（敬愛学園）
13 伊　藤・早　坂（　木　更　津　）
14 相　馬・尾　頭（　市　立　柏　）
15 榊　・金　子（幕張総合）
16 宮　内・飯　高（　多　古　）
17 佐久間・星　野（勝浦若潮）
18 石　渡・竹　原（芝浦工大柏）
19 小　野・伊　藤（木更津総合）
20 山　下・井　上（木更津総合）
21 山　木・佐　藤（県立千葉）
22 小　澤・岩　佐（専修大松戸）
23 大　釜・坂　本（　佐　原　）
24 竹　下・稲　生（敬愛学園）
25 寺　岡・矢　内（　匝　瑳　）
26 油　屋・山　平（市立千葉）
27 眞　田・眞　田（　君　津　）
28 北　出・宇田川（昭和学院）
29 末　岡・松　本（松戸六実）
30 三　橋・佐々木（　小　見　川　）
31 衣　笠・佐々木（　流　山　北　）
32 飯　田・松　原（　白　井　）
33 山　本・浅　見（　柏　中　央　）
34 並　木・宗　田（　一　宮　商　）
35 白　川・二　村（拓大紅陵）
36 宮　野・佐　藤（　松　尾　）
37 熊　谷・秋　葉（二松沼南）
38 宿　里・米　丸（日大習志野）
39 越　川・藤　井（千葉敬愛）

40 谷　・前　橋（　匝　瑳　）
41 海　沼・下　村（　茂　原　）
42 富　永・中　條（　行　徳　）
43 笹　子・明　石（　安　房　）
44 大　原・斉　藤（　袖ヶ浦　）
45 高　上・遠　藤（　松　尾　）
46 池　田・池　田（　鎌ヶ谷　）
47 安　原・下　長（西武台千葉）
48 田　中・　塙　（千葉黎明）
49 和　泉・斉　藤（拓大紅陵）
50 吉　田・加　藤（　千　葉　南　）
51 池　田・磯　野（　岬　）
52 倉　持・加　藤（日出学園）
53 高　橋・鈴　木（専修大松戸）
54 細　谷・長　嶋（　一　宮　商　）
55 吉　田・海　上（　柏　井　）
56 布　施・福　島（　佐　倉　西　）
57 高　橋・鈴　木（市立銚子）
58 渡　辺・佐　藤（木更津総合）
59 平　野・山　本（九十九里）
60 錦　織・大　胡（　天　羽　）
61 尾　崎・土　橋（　小　金　）
62 晴　山・神　戸（　泉　）
63 颯　田・寺　嶋（柏日体）
64 原　・寺　田（昭和学院）
65 尾　関・松　木（千葉明徳）
66 清　水・鈴　木（　佐　倉　）
67 廣　田・鈴　木（　松　尾　）
68 菅　谷・木　川（木更津総合）
69 児　安・岡　村（　大　多　喜　）
70 吉　岡・永　田（千葉商大付）
71 澁　谷・難　波（　匝　瑳　）
72 清　水・高　野（　市　立　柏　）
73 矢　城・石　井（拓大紅陵）
74 町　長・地　引（　大　原　）
75 石　井・小　柴（館山総合）
76 佐　藤・大　竹（　下　総　）
77 植　草・池　内（敬愛学園）

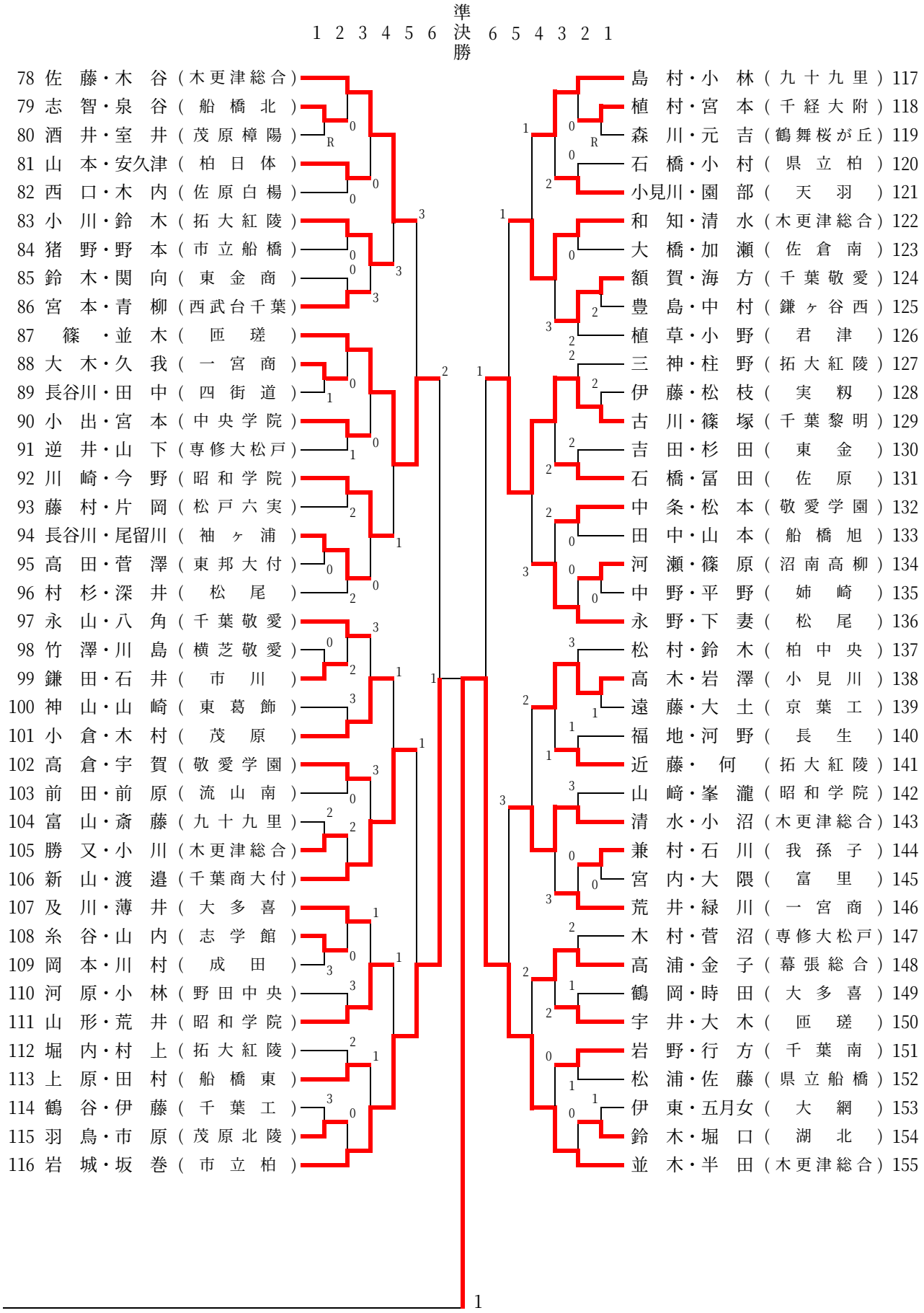
1 2 3 4 5 6 準決勝 6 5 4 3 2 1
78 佐藤・木谷（木更津総合）
79 志智・泉谷（船橋北）
80 酒井・室井（茂原樟陽）
81 山本・安久津（柏日体）
82 西口・木内（佐原白楊）
83 小川・鈴木（拓大紅陵）
84 猪野・野本（市立船橋）
85 鈴木・関向（東金商）
86 宮本・青柳（西武台千葉）
87 篠・並木（匝瑳）
88 大木・久我（一宮商）
89 長谷川・田中（四街道）
90 小出・宮本（中央学院）
91 逆井・山下（専修大松戸）
92 川崎・今野（昭和学院）
93 藤村・片岡（松戸六実）
94 長谷川・尾留川（袖ヶ浦）
95 高田・菅澤（東邦大付）
96 村杉・深井（松尾）
97 永山・八角（千葉敬愛）
98 竹澤・川島（横芝敬愛）
99 鎌田・石井（市川）
100 神山・山崎（東葛飾）
101 小倉・木村（茂原）
102 高倉・宇賀（敬愛学園）
103 前田・前原（流山南）
104 富山・斎藤（九十九里）
105 勝又・小川（木更津総合）
106 新山・渡邉（千葉商大付）
107 及川・薄井（大多喜）
108 糸谷・山内（志学館）
109 岡本・川村（成田）
110 河原・小林（野田中央）
111 山形・荒井（昭和学院）
112 堀内・村上（拓大紅陵）
113 上原・田村（船橋東）
114 鶴谷・伊藤（千葉工）
115 羽鳥・市原（茂原北陵）
116 岩城・坂巻（市立柏）
117 島村・小林（九十九里）
118 植村・宮本（千経大附）
119 森川・元吉（鶴舞桜が丘）
120 石橋・小村（県立柏）
121 小見川・園部（天羽）
122 和知・清水（木更津総合）
123 大橋・加瀬（佐倉南）
124 額賀・海方（千葉敬愛）
125 豊島・中村（鎌ヶ谷西）
126 植草・小野（君津）
127 三神・柱野（拓大紅陵）
128 伊藤・松枝（実籾）
129 古川・篠塚（千葉黎明）
130 吉田・杉田（東金）
131 石橋・冨田（佐原）
132 中条・松本（敬愛学園）
133 田中・山本（船橋旭）
134 河瀬・篠原（沼南高柳）
135 中野・平野（姉崎）
136 永野・下妻（松尾）
137 松村・鈴木（柏中央）
138 高木・岩澤（小見川）
139 遠藤・大土（京葉工）
140 福地・河野（長生）
141 近藤・何（拓大紅陵）
142 山崎・峯瀧（昭和学院）
143 清水・小沼（木更津総合）
144 兼村・石川（我孫子）
145 宮内・大隈（富里）
146 荒井・緑川（一宮商）
147 木村・菅沼（専修大松戸）
148 高浦・金子（幕張総合）
149 鶴岡・時田（大多喜）
150 宇井・大木（匝瑳）
151 岩野・行方（千葉南）
152 松浦・佐藤（県立船橋）
153 伊東・五月女（大網）
154 鈴木・堀口（湖北）
155 並木・半田（木更津総合）
1