男子個人

1 2 3 4 5 6 準決勝 6 5 4 3 2 1

1 印　東・宮　澤（　松　尾　）
2 萩　原・伊　藤（　君　津　）
3 濱　田・　南　（木更津総合）
4 遠　西・加　瀬（佐倉南）
5 田　丸・斉　藤（敬愛学園）
6 池　田・池　田（鎌ヶ谷）
7 木　野・鈴　木（　匝　瑳　）
8 小　澤・岩　佐（専大松戸）
9 相　馬・福　島（市立柏）
10 高　木・宮　崎（小見川）
11 宮　田・二　村（拓大紅陵）
12 堀　江・安　田（　安　房　）
13 中　村・山　下（千葉南）
14 鈴　木・熊　澤（　白　井　）
15 大　木・宗　田（一宮商）
16 石　田・田　口（中央学院）
17 長谷川・尾留川（袖ヶ浦）
18 小　野・木　川（木更津総合）
19 山　田・徳　永（　長　生　）
20 米　井・高　野（市立柏）
21 豊　島・中　村（鎌ヶ谷西）
22 山　田・秋　山（　匝　瑳　）
23 吉　田・黒　澤（　柏　井　）
24 浅　田・山　田（千葉商）
25 鵜　田・鈴　木（松戸六実）
26 渡　辺・山　本（船橋旭）
27 永　野・深　井（　松　尾　）
28 岡野谷・阿　曽（千葉商大付）
29 内　村・梅　澤（柏日体）
30 庭　山・額　賀（千葉敬愛）
31 吉　田・平　塚（柏中央）
32 馬　栄・新　保（九十九里）
33 高　山・坂　本（　長　狭　）
34 増　田・植　草（敬愛学園）
35 小　川・鈴　木（拓大紅陵）

原　・荒　井（昭和学院）36
寅　田・佐　藤（佐倉南）37
相　川・三　浦（　長　狭　）38
菊　地・平　本（柏中央）39
谷　口・清　水（木更津総合）40
森　・村　上（拓大紅陵）41
磯　野・長　澤（船橋旭）42
内　山・深　山（九十九里）43
塩　田・稲　生（敬愛学園）44
三　枝・徳　永（千葉南）45
高　見・大河原（京葉工）46
前　田・浅　田（　松　尾　）47
海老原・高　木（我孫子）48
岩　瀬・岡　村（大多喜）49
山　崎・米　本（　匝　瑳　）50
上　條・出　口（県立船橋）51
斉　藤・岡　崎（拓大紅陵）52
岩　城・笠　川（市立柏）53
村　杉・佐　藤（　松　尾　）54
山　口・野　中（　佐　原　）55
山　下・関　根（野田中央）56
小　野・片　岡（柏中央）57
新　妻・　森　（拓大紅陵）58
青　蔭・篠　崎（専大松戸）59
鈴　木・石　井（館山総合）60
野　口・玉　井（一宮商）61
住　谷・赤　堀（千葉黎明）62
高　田・伊　藤（君津商）63
岡　澤・米　澤（　成　東　）64
松　永・中　風（　白　井　）65
林　・大　木（　匝　瑳　）66
山　口・渡　部（　君　津　）67
吉　丸・鈴　木（　佐　倉　）68
佐　野・糸　川（千葉工）69
村　田・甘　崎（幕張総合）70
山　下・木　谷（木更津総合）71

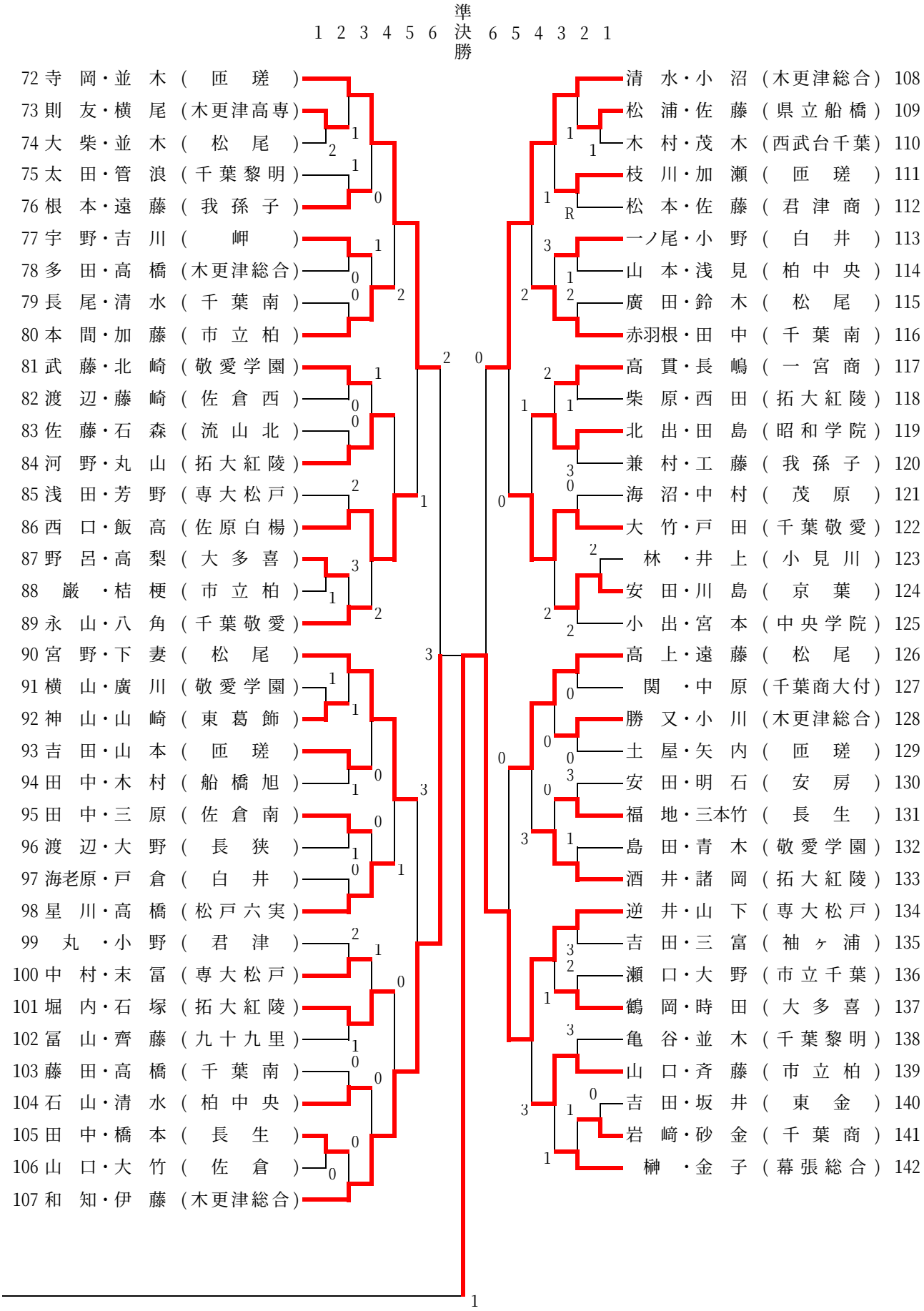
1 2 3 4 5 6 準決勝 6 5 4 3 2 1
72 寺岡・並木（匝瑳）
73 則友・横尾（木更津高専）
74 大柴・並木（松尾）
75 太田・管浪（千葉黎明）
76 根本・遠藤（我孫子）
77 宇野・吉川（岬）
78 多田・高橋（木更津総合）
79 長尾・清水（千葉南）
80 本間・加藤（市立柏）
81 武藤・北崎（敬愛学園）
82 渡辺・藤崎（佐倉西）
83 佐藤・石森（流山北）
84 河野・丸山（拓大紅陵）
85 浅田・芳野（専大松戸）
86 西口・飯高（佐原白楊）
87 野呂・高梨（大多喜）
88 巖・桔梗（市立柏）
89 永山・八角（千葉敬愛）
90 宮野・下妻（松尾）
91 横山・廣川（敬愛学園）
92 神山・山崎（東葛飾）
93 吉田・山本（匝瑳）
94 田中・木村（船橋旭）
95 田中・三原（佐倉南）
96 渡辺・大野（長狭）
97 海老原・戸倉（白井）
98 星川・高橋（松戸六実）
99 丸・小野（君津）
100 中村・末冨（専大松戸）
101 堀内・石塚（拓大紅陵）
102 冨山・齊藤（九十九里）
103 藤田・高橋（千葉南）
104 石山・清水（柏中央）
105 田中・橋本（長生）
106 山口・大竹（佐倉）
107 和知・伊藤（木更津総合）
108 清水・小沼（木更津総合）
109 松浦・佐藤（県立船橋）
110 木村・茂木（西武台千葉）
111 枝川・加瀬（匝瑳）
112 松本・佐藤（君津商）
113 一ノ尾・小野（白井）
114 山本・浅見（柏中央）
115 廣田・鈴木（松尾）
116 赤羽根・田中（千葉南）
117 高貫・長嶋（一宮商）
118 柴原・西田（拓大紅陵）
119 北出・田島（昭和学院）
120 兼村・工藤（我孫子）
121 海沼・中村（茂原）
122 大竹・戸田（千葉敬愛）
123 林・井上（小見川）
124 安田・川島（京葉）
125 小出・宮本（中央学院）
126 高上・遠藤（松尾）
127 関・中原（千葉商大付）
128 勝又・小川（木更津総合）
129 土屋・矢内（匝瑳）
130 安田・明石（安房）
131 福地・三本竹（長生）
132 島田・青木（敬愛学園）
133 酒井・諸岡（拓大紅陵）
134 逆井・山下（専大松戸）
135 吉田・三富（袖ヶ浦）
136 瀬口・大野（市立千葉）
137 鶴岡・時田（大多喜）
138 亀谷・並木（千葉黎明）
139 山口・斉藤（市立柏）
140 吉田・坂井（東金）
141 岩﨑・砂金（千葉商）
142 榊・金子（幕張総合）