女子個人

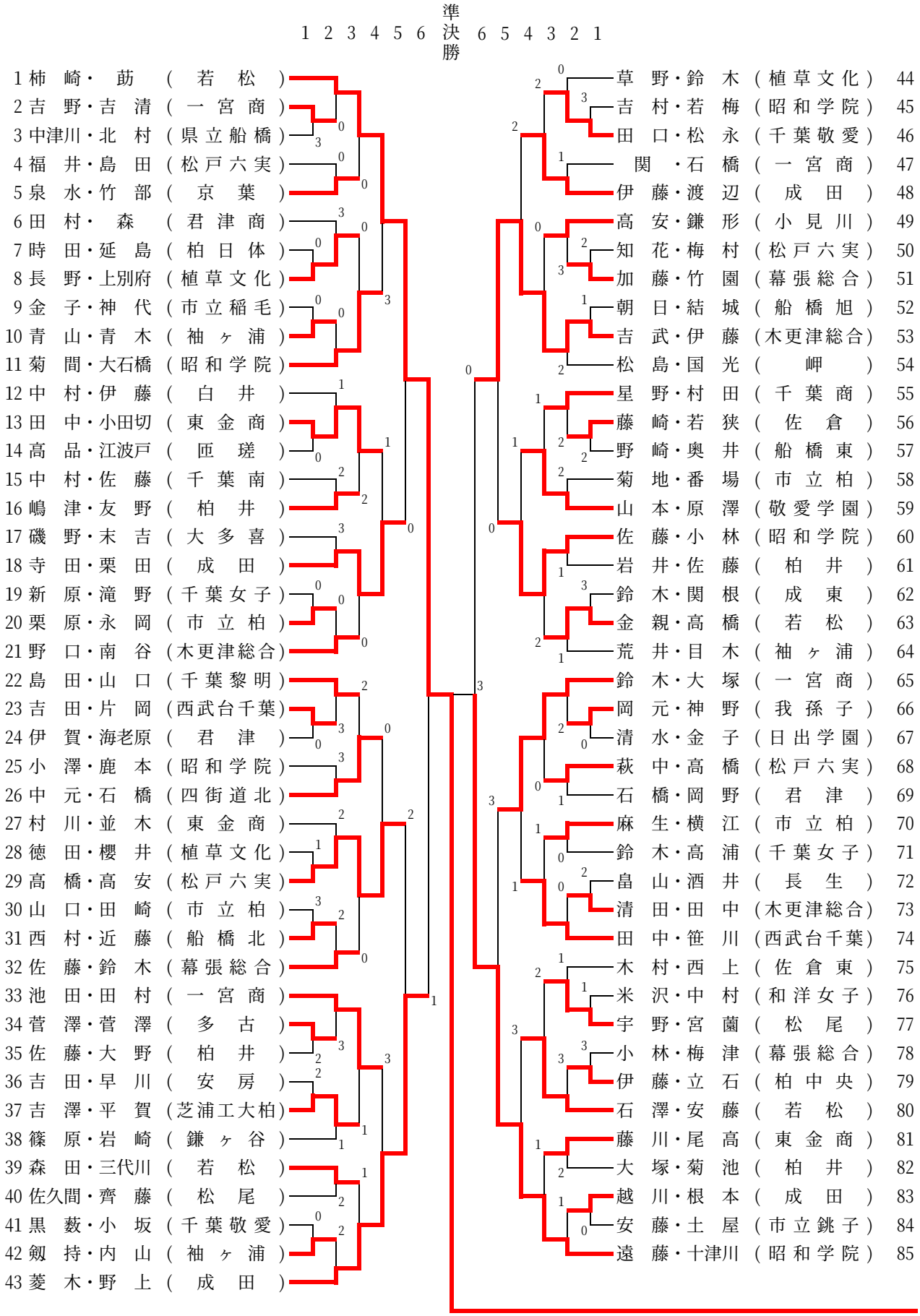
1 2 3 4 5 6 準決勝 6 5 4 3 2 1
1 柿 崎・ 莇 （ 若 松 ）
2 吉 野・吉 清 （ 一 宮 商 ）
3 中津川・北 村 （ 県 立 船 橋 ）
4 福 井・島 田 （ 松 戸 六 実 ）
5 泉 水・竹 部 （ 京 葉 ）
6 田 村・ 森 （ 君 津 商 ）
7 時 田・延 島 （ 柏 日 体 ）
8 長 野・上別府 （ 植 草 文 化 ）
9 金 子・神 代 （ 市 立 稲 毛 ）
10 青 山・青 木 （ 袖 ヶ 浦 ）
11 菊 間・大石橋 （ 昭 和 学 院 ）
12 中 村・伊 藤 （ 白 井 ）
13 田 中・小田切 （ 東 金 商 ）
14 高 品・江波戸 （ 匝 瑳 ）
15 中 村・佐 藤 （ 千 葉 南 ）
16 嶋 津・友 野 （ 柏 井 ）
17 磯 野・末 吉 （ 大 多 喜 ）
18 寺 田・栗 田 （ 成 田 ）
19 新 原・滝 野 （ 千 葉 女 子 ）
20 栗 原・永 岡 （ 市 立 柏 ）
21 野 口・南 谷 （木更津総合）
22 島 田・山 口 （ 千 葉 黎 明 ）
23 吉 田・片 岡 （西武台千葉）
24 伊 賀・海老原 （ 君 津 ）
25 小 澤・鹿 本 （ 昭 和 学 院 ）
26 中 元・石 橋 （ 四 街 道 北 ）
27 村 川・並 木 （ 東 金 商 ）
28 徳 田・櫻 井 （ 植 草 文 化 ）
29 高 橋・高 安 （ 松 戸 六 実 ）
30 山 口・田 崎 （ 市 立 柏 ）
31 西 村・近 藤 （ 船 橋 北 ）
32 佐 藤・鈴 木 （ 幕 張 総 合 ）
33 池 田・田 村 （ 一 宮 商 ）
34 菅 澤・菅 澤 （ 多 古 ）
35 佐 藤・大 野 （ 柏 井 ）
36 吉 田・早 川 （ 安 房 ）
37 吉 澤・平 賀 （芝浦工大柏）
38 篠 原・岩 崎 （ 鎌 ヶ 谷 ）
39 森 田・三代川 （ 若 松 ）
40 佐久間・齊 藤 （ 松 尾 ）
41 黒 薮・小 坂 （ 千 葉 敬 愛 ）
42 剱 持・内 山 （ 袖 ヶ 浦 ）
43 菱 木・野 上 （ 成 田 ）
草 野・鈴 木 （ 植 草 文 化 ） 44
吉 村・若 梅 （ 昭 和 学 院 ） 45
田 口・松 永 （ 千 葉 敬 愛 ） 46
関 ・石 橋 （ 一 宮 商 ） 47
伊 藤・渡 辺 （ 成 田 ） 48
高 安・鎌 形 （ 小 見 川 ） 49
知 花・梅 村 （ 松 戸 六 実 ） 50
加 藤・竹 園 （ 幕 張 総 合 ） 51
朝 日・結 城 （ 船 橋 旭 ） 52
吉 武・伊 藤 （木更津総合） 53
松 島・国 光 （ 岬 ） 54
星 野・村 田 （ 千 葉 商 ） 55
藤 崎・若 狭 （ 佐 倉 ） 56
野 崎・奥 井 （ 船 橋 東 ） 57
菊 地・番 場 （ 市 立 柏 ） 58
山 本・原 澤 （ 敬 愛 学 園 ） 59
佐 藤・小 林 （ 昭 和 学 院 ） 60
岩 井・佐 藤 （ 柏 井 ） 61
鈴 木・関 根 （ 成 東 ） 62
金 親・高 橋 （ 若 松 ） 63
荒 井・目 木 （ 袖 ヶ 浦 ） 64
鈴 木・大 塚 （ 一 宮 商 ） 65
岡 元・神 野 （ 我 孫 子 ） 66
清 水・金 子 （ 日 出 学 園 ） 67
萩 中・高 橋 （ 松 戸 六 実 ） 68
石 橋・岡 野 （ 君 津 ） 69
麻 生・横 江 （ 市 立 柏 ） 70
鈴 木・高 浦 （ 千 葉 女 子 ） 71
畠 山・酒 井 （ 長 生 ） 72
清 田・田 中 （木更津総合） 73
田 中・笹 川 （西武台千葉） 74
木 村・西 上 （ 佐 倉 東 ） 75
米 沢・中 村 （ 和 洋 女 子 ） 76
宇 野・宮 薗 （ 松 尾 ） 77
小 林・梅 津 （ 幕 張 総 合 ） 78
伊 藤・立 石 （ 柏 中 央 ） 79
石 澤・安 藤 （ 若 松 ） 80
藤 川・尾 高 （ 東 金 商 ） 81
大 塚・菊 池 （ 柏 井 ） 82
越 川・根 本 （ 成 田 ） 83
安 藤・土 屋 （ 市 立 銚 子 ） 84
遠 藤・十津川 （ 昭 和 学 院 ） 85

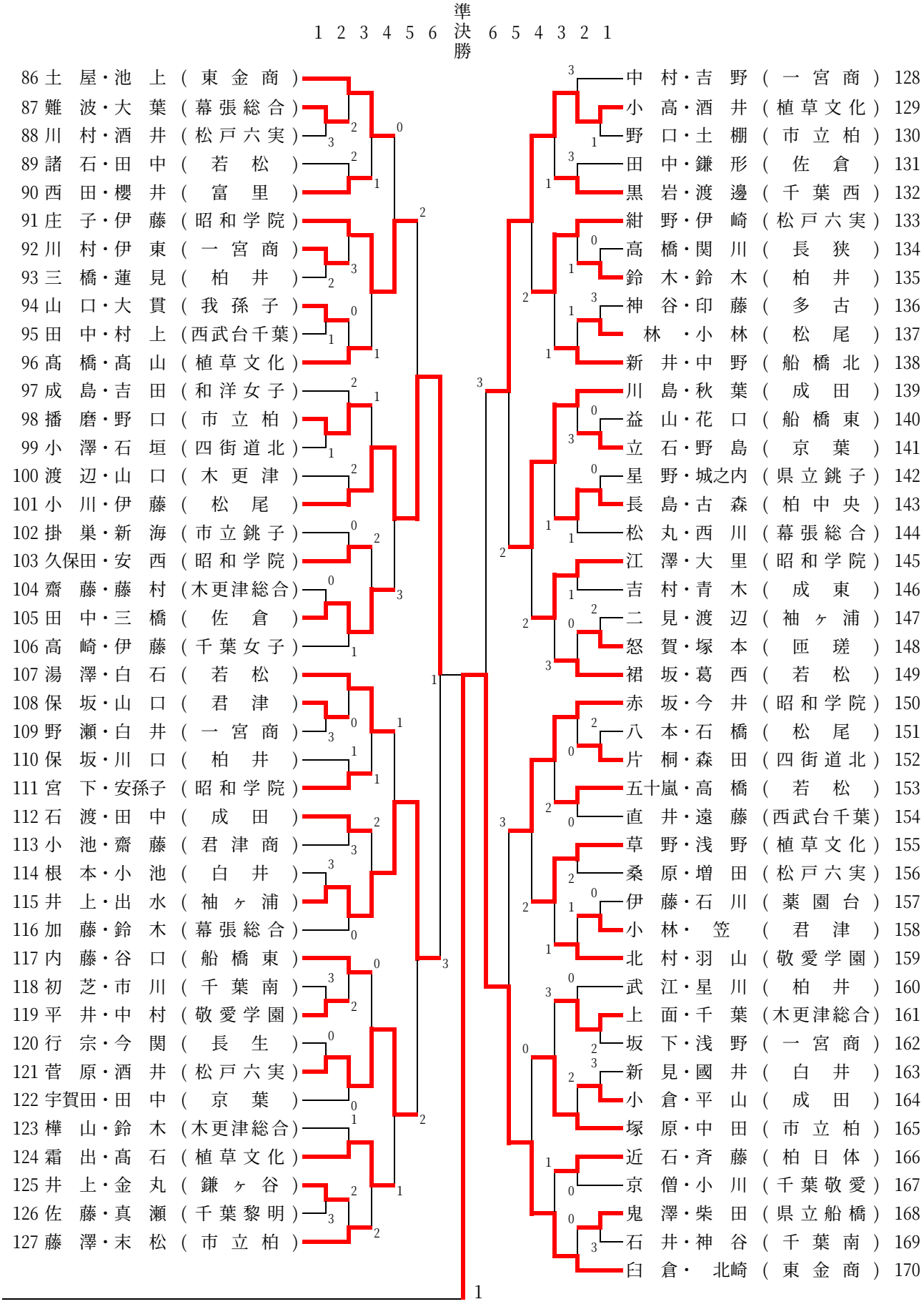
1 2 3 4 5 6 準決勝 6 5 4 3 2 1
86 土屋・池上（東金商）
87 難波・大葉（幕張総合）
88 川村・酒井（松戸六実）
89 諸石・田中（若松）
90 西田・櫻井（富里）
91 庄子・伊藤（昭和学院）
92 川村・伊東（一宮商）
93 三橋・蓮見（柏井）
94 山口・大貫（我孫子）
95 田中・村上（西武台千葉）
96 髙橋・髙山（植草文化）
97 成島・吉田（和洋女子）
98 播磨・野口（市立柏）
99 小澤・石垣（四街道北）
100 渡辺・山口（木更津）
101 小川・伊藤（松尾）
102 掛巣・新海（市立銚子）
103 久保田・安西（昭和学院）
104 齋藤・藤村（木更津総合）
105 田中・三橋（佐倉）
106 高崎・伊藤（千葉女子）
107 湯澤・白石（若松）
108 保坂・山口（君津）
109 野瀬・白井（一宮商）
110 保坂・川口（柏井）
111 宮下・安孫子（昭和学院）
112 石渡・田中（成田）
113 小池・齋藤（君津商）
114 根本・小池（白井）
115 井上・出水（袖ヶ浦）
116 加藤・鈴木（幕張総合）
117 内藤・谷口（船橋東）
118 初芝・市川（千葉南）
119 平井・中村（敬愛学園）
120 行宗・今関（長生）
121 菅原・酒井（松戸六実）
122 宇賀田・田中（京葉）
123 樺山・鈴木（木更津総合）
124 霜出・髙石（植草文化）
125 井上・金丸（鎌ヶ谷）
126 佐藤・真瀬（千葉黎明）
127 藤澤・末松（市立柏）
128 中村・吉野（一宮商）
129 小高・酒井（植草文化）
130 野口・土棚（市立柏）
131 田中・鎌形（佐倉）
132 黒岩・渡邊（千葉西）
133 紺野・伊崎（松戸六実）
134 高橋・関川（長狭）
135 鈴木・鈴木（柏井）
136 神谷・印藤（多古）
137 林・小林（松尾）
138 新井・中野（船橋北）
139 川島・秋葉（成田）
140 益山・花口（船橋東）
141 立石・野島（京葉）
142 星野・城之内（県立銚子）
143 長島・古森（柏中央）
144 松丸・西川（幕張総合）
145 江澤・大里（昭和学院）
146 吉村・青木（成東）
147 二見・渡辺（袖ヶ浦）
148 怒賀・塚本（匝瑳）
149 裙坂・葛西（若松）
150 赤坂・今井（昭和学院）
151 八本・石橋（松尾）
152 片桐・森田（四街道北）
153 五十嵐・高橋（若松）
154 直井・遠藤（西武台千葉）
155 草野・浅野（植草文化）
156 桑原・増田（松戸六実）
157 伊藤・石川（薬園台）
158 小林・笠（君津）
159 北村・羽山（敬愛学園）
160 武江・星川（柏井）
161 上面・千葉（木更津総合）
162 坂下・浅野（一宮商）
163 新見・國井（白井）
164 小倉・平山（成田）
165 塚原・中田（市立柏）
166 近石・斉藤（柏日体）
167 京僧・小川（千葉敬愛）
168 鬼澤・柴田（県立船橋）
169 石井・神谷（千葉南）
170 臼倉・北崎（東金商）
1