男子個人

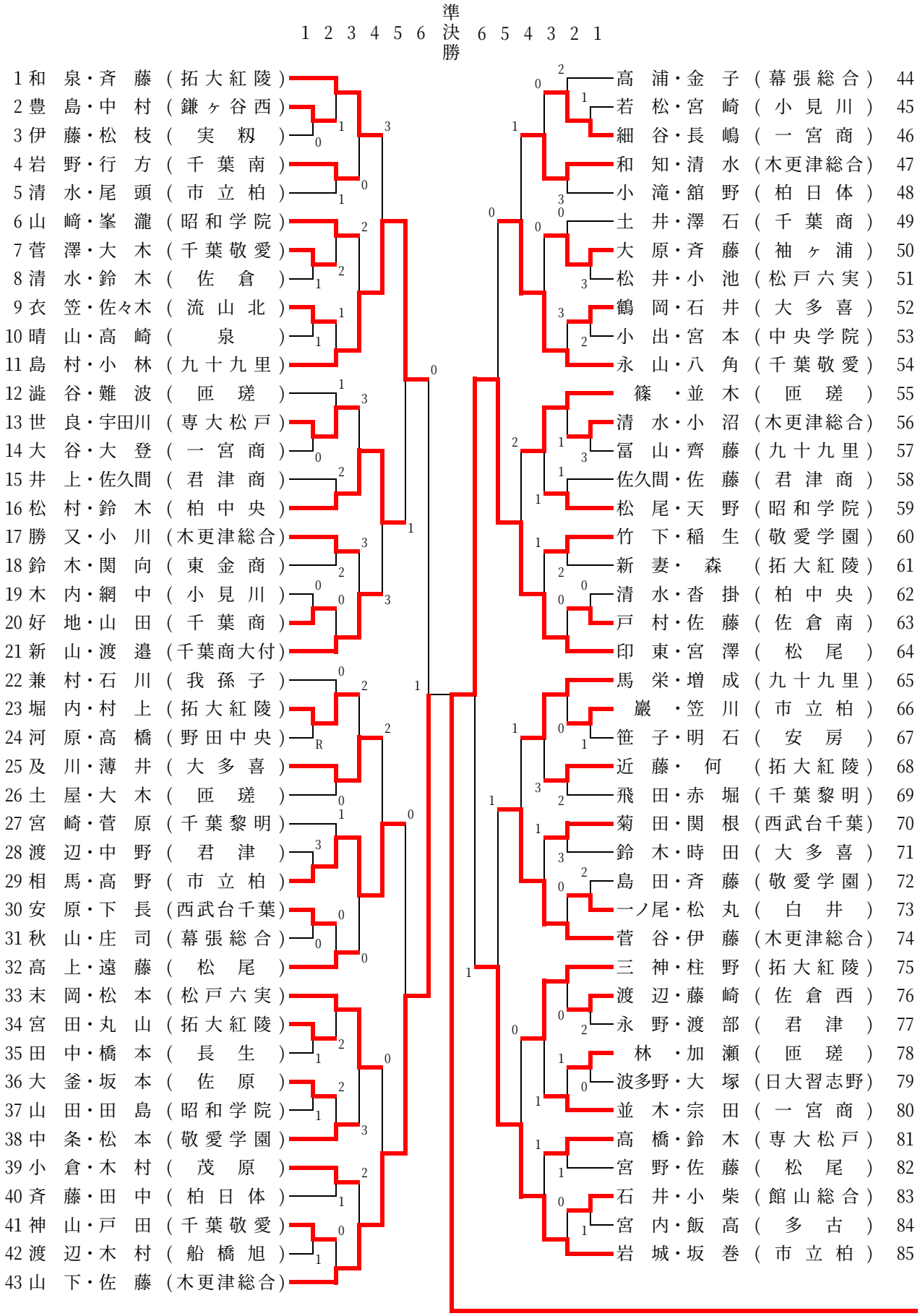
1 2 3 4 5 6 準決勝 6 5 4 3 2 1
1 和 泉・斉 藤 （拓大紅陵）
2 豊 島・中 村 （鎌ヶ谷西）
3 伊 藤・松 枝 （ 実 籾 ）
4 岩 野・行 方 （千 葉 南）
5 清 水・尾 頭 （市 立 柏）
6 山 﨑・峯 瀧 （昭和学院）
7 菅 澤・大 木 （千葉敬愛）
8 清 水・鈴 木 （ 佐 倉 ）
9 衣 笠・佐々木 （流 山 北）
10 晴 山・高 崎 （ 泉 ）
11 島 村・小 林 （九十九里）
12 澁 谷・難 波 （ 匝 瑳 ）
13 世 良・宇田川 （専大松戸）
14 大 谷・大 登 （一 宮 商）
15 井 上・佐久間 （君 津 商）
16 松 村・鈴 木 （柏 中 央）
17 勝 又・小 川 （木更津総合）
18 鈴 木・関 向 （東 金 商）
19 木 内・網 中 （小 見 川）
20 好 地・山 田 （千 葉 商）
21 新 山・渡 邉 （千葉商大付）
22 兼 村・石 川 （我 孫 子）
23 堀 内・村 上 （拓大紅陵）
24 河 原・高 橋 （野田中央）
25 及 川・薄 井 （大 多 喜）
26 土 屋・大 木 （ 匝 瑳 ）
27 宮 崎・菅 原 （千葉黎明）
28 渡 辺・中 野 （ 君 津 ）
29 相 馬・高 野 （市 立 柏）
30 安 原・下 長 （西武台千葉）
31 秋 山・庄 司 （幕張総合）
32 高 上・遠 藤 （ 松 尾 ）
33 末 岡・松 本 （松戸六実）
34 宮 田・丸 山 （拓大紅陵）
35 田 中・橋 本 （ 長 生 ）
36 大 釜・坂 本 （ 佐 原 ）
37 山 田・田 島 （昭和学院）
38 中 条・松 本 （敬愛学園）
39 小 倉・木 村 （ 茂 原 ）
40 斉 藤・田 中 （柏 日 体）
41 神 山・戸 田 （千葉敬愛）
42 渡 辺・木 村 （船 橋 旭）
43 山 下・佐 藤 （木更津総合）
44 高 浦・金 子 （幕張総合）
45 若 松・宮 崎 （小 見 川）
46 細 谷・長 嶋 （一 宮 商）
47 和 知・清 水 （木更津総合）
48 小 滝・舘 野 （柏 日 体）
49 土 井・澤 石 （千 葉 商）
50 大 原・斉 藤 （袖ヶ浦）
51 松 井・小 池 （松戸六実）
52 鶴 岡・石 井 （大 多 喜）
53 小 出・宮 本 （中央学院）
54 永 山・八 角 （千葉敬愛）
55 篠 ・並 木 （ 匝 瑳 ）
56 清 水・小 沼 （木更津総合）
57 冨 山・齊 藤 （九十九里）
58 佐久間・佐 藤 （君 津 商）
59 松 尾・天 野 （昭和学院）
60 竹 下・稲 生 （敬愛学園）
61 新 妻・ 森 （拓大紅陵）
62 清 水・沓 掛 （柏 中 央）
63 戸 村・佐 藤 （佐 倉 南）
64 印 東・宮 澤 （ 松 尾 ）
65 馬 栄・増 成 （九十九里）
66 巖 ・笠 川 （市 立 柏）
67 笹 子・明 石 （ 安 房 ）
68 近 藤・ 何 （拓大紅陵）
69 飛 田・赤 堀 （千葉黎明）
70 菊 田・関 根 （西武台千葉）
71 鈴 木・時 田 （大 多 喜）
72 島 田・斉 藤 （敬愛学園）
73 一ノ尾・松 丸 （ 白 井 ）
74 菅 谷・伊 藤 （木更津総合）
75 三 神・柱 野 （拓大紅陵）
76 渡 辺・藤 崎 （佐 倉 西）
77 永 野・渡 部 （ 君 津 ）
78 林 ・加 瀬 （ 匝 瑳 ）
79 波多野・大 塚 （日大習志野）
80 並 木・宗 田 （一 宮 商）
81 高 橋・鈴 木 （専大松戸）
82 宮 野・佐 藤 （ 松 尾 ）
83 石 井・小 柴 （館山総合）
84 宮 内・飯 高 （ 多 古 ）
85 岩 城・坂 巻 （市 立 柏）

1 2 3 4 5 6 準決勝 6 5 4 3 2 1

86 谷・前橋（匝瑳）
87 高澤・伊藤（袖ヶ浦）
88 武藤・北崎（敬愛学園）
89 福地・河野（長生）
90 川崎・今野（昭和学院）
91 小野・木川（木更津総合）
92 鈴木・海方（千葉敬愛）
93 岩瀬・野口（大多喜）
94 大橋・加瀬（佐倉南）
95 吉岡・永田（千葉商大付）
96 逆井・山下（専大松戸）
97 白川・鈴木（拓大紅陵）
98 松嵜・中村（茂原）
99 山田・枝川（匝瑳）
100 保田・布施（成田）
101 小見川・園部（天羽）
102 眞田・眞田（君津）
103 宮本・青柳（西武台千葉）
104 岩崎・大塚（千葉商）
105 保科・満江（県船橋）
106 村杉・深井（松尾）
107 平野・山本（九十九里）
108 糸谷・小杉（志学館）
109 山口・小平（君津）
110 榊・金子（幕張総合）
111 尾関・松木（千葉明徳）
112 高倉・宇賀（敬愛学園）
113 星川・高橋（松戸六実）
114 柴原・斉藤（拓大紅陵）
115 吉田・杉田（東金）
116 三橋・佐々木（小見川）
117 山口・福島（市立柏）
118 山形・荒井（昭和学院）
119 木野・秋山（匝瑳）
120 吉田・加藤（千葉南）
121 田中・塙（千葉黎明）
122 久保田・高田（君津商）
123 山本・安久津（柏日体）
124 西口・木内（佐原白楊）
125 海老原・小野（白井）
126 大木・久我（一宮商）
127 宮本・松本（芝浦工大柏）
128 並木・半田（木更津総合）

佐藤・木谷（木更津総合） 129
佐藤・倉井（流山北） 130
田中・山本（船橋旭） 131
颯田・寺嶋（柏日体） 132
大石・久古（東金商） 133
廣田・鈴木（松尾） 134
北出・宇田川（昭和学院） 135
神山・山崎（東葛飾） 136
木村・菅沼（専大松戸） 137
鈴木・飯島（千葉敬愛） 138
河野・諸岡（拓大紅陵） 139
藤村・片岡（松戸六実） 140
植草・小野（君津） 141
米井・斉藤（市立柏） 142
谷口・金澤（木更津総合） 143
内山・新保（九十九里） 144
寺岡・矢内（匝瑳） 145
曽我・立石（君津商） 146
矢城・石井（拓大紅陵） 147
永野・下妻（松尾） 148
吉田・片岡（柏中央） 149
古川・篠塚（千葉黎明） 150
植草・池内（敬愛学園） 151
山田・徳永（長生） 152
遠西・三原（佐倉南） 153
宇井・大木（匝瑳） 154
小川・二村（拓大紅陵） 155
渡辺・井上（木更津総合） 156
露木・高野（我孫子） 157
赤羽根・田中（千葉南） 158
上原・田村（船橋東） 159
荒井・緑川（一宮商） 160
石橋・冨田（佐原） 161
飯田・國玉（白井） 162
遊佐・砂金（千葉商） 163
本間・加藤（市立柏） 164
吉田・海上（柏井） 165
児安・岡村（大多喜） 166
原・寺田（昭和学院） 167
倉渕・石原（二松沼南） 168
越後・吉田（木更津総合） 169
山本・関（成東） 170
越川・藤井（千葉敬愛） 171